专用于国家职业技能鉴定

国家职业资格培训教程

装 饰 美 工

（基础知识）

劳 动 和 社 会 保 障 部
中国就业培训技术指导中心 组织编写

中国劳动社会保障出版社

需要全本请访问 www.ertongbook.com

图书在版编目（悦阅）数据

装饰美工：基础知识蝴劳动和社会保障部中国就业培训技术指导中心组织编写 郾—北京：中国劳动社会保障出版社，圆耳源

国家职业资格培训教程

陈月晕苑原缘园源原源装园原园

Ⅰ 郾装… Ⅱ 郾劳… Ⅲ 郾装饰美工 原技术培训 原教材 Ⅳ 郾修装

中国版本图书馆 悦阅数据核字（圆耳源第 园源原缘号

中国劳动社会保障出版社出版发行

（北京市惠新东街 员号 邮政编码：员园耳源

出 版 人 ：张梦欣

*

新华书店经销

伊伊伊伊厂印刷 伊伊伊伊装订厂装订

苑苑毫米 伊员园毫米 员远开本 苑圆缘印张 愿彩插页 员远千字

圆耳源年 缘月第 员版 圆耳源年 缘月第 员次印刷

印数： 册

定价：员远圆元

读者服务部电话：园园原远源圆圆员

发行部电话：园园原远源员员园

出版社网址：澡藏：蝴僧僧糕糕释糕糕皂摄社

版权专有 侵权必究

举报电话：园园原远源员员园源

国家职业资格培训教程

装 饰 美 工

编审委员会

主　任　陈　宇

副主任　陈李翔

委　员　陈　蕾　袁　芳　葛　玮　刘永澎

　　姚柳林　高隽彦　孙玉珍　庄　侠

本书编审人员

主　编　高隽彦

编　者　(以姓氏笔画为序)

　　毛晓光　田　苗　齐　丹　刘棣华

　　何代戎　李西宁

审　稿　(以姓氏笔画为序)

　　么　红　孙玉珍　庄　侠

出 版 说 明

本书根据《国家职业标准——装饰美工》的要求，由劳动和社会保障部中国就业培训技术指导中心，按照标准、教材、题库相衔接的原则组织编写，是职业技能鉴定的指定辅导用书。

本书为基础知识部分，介绍了各个级别装饰美工应掌握的基础知识，涉及素描基础、色彩基础、装饰基础、构成基础、制图基础和计算机基础等内容。

前　言

为推动装饰美工职业培训和职业技能鉴定工作的开展，在装饰美工从业人员中推行国家职业资格证书制度，劳动和社会保障部中国就业培训技术指导中心在完成《国家职业标准——装饰美工》（以下简称《标准》）制定工作的基础上，组织参加《标准》编写和审定的专家及其他有关专家，编写了《国家职业资格培训教程——装饰美工》（以下简称《教程》）。

《教程》紧贴《标准》，内容上，力求体现“以职业活动为导向，以职业技能为核心”的指导思想，突出职业培训特色；结构上，针对装饰美工职业活动的领域，按照模块化的方式，分初级、中级、高级、技师、高级技师 缘个级别进行编写。《教程》的基础知识部分内容覆盖《标准》的“基本要求”；技能部分的章对应于《标准》的“职业功能”，节对应于《标准》的“工作内容”，节中阐述的内容对应于《标准》的“技能要求”和“相关知识”。

《国家职业资格培训教程——装饰美工（基础知识）》适用于对初级、中级、高级装饰美工以及装饰美工技师、高级技师的培训，是职业技能鉴定的指定辅导用书。

本书由毛晓光、田苗、齐丹、刘棣华、何代戎、李西宁、高隽彦（以姓氏笔画为序）编写，高隽彦主编，么红、孙玉珍、庄侠（以姓氏笔画为序）审稿。

由于时间仓促，不足之处在所难免，欢迎读者提出宝贵意见和建议。

劳动和社会保障部中国就业培训技术指导中心

需要全本请访问 www.ertongbook.com

目　　录

第一章　素描基础……（员）

第一节　概述……（员）
第二节　素描的工具、材料与使用……（员）
第三节　素描基础知识……（猿）
第四节　素描写生……（苑）

第二章　色彩基础……（圆）

第一节　色彩基础知识……（圆）
第二节　水彩画的工具与材料……（圆）
第三节　水粉画常用的基本技法……（圆）
第四节　水粉画静物写生……（圆）
第五节　水粉画风景写生……（猿）

第三章　装饰基础……（猿）

第一节　图案的概念……（猿）
第二节　图案题材与形式美法则……（猿）
第三节　图案的构成……（猿）
第四节　图案的色彩……（源）
第五节　图案的表现技法……（源）

第四章　构成基础……（源）

第一节　平面构成……（源）
第二节　色彩构成……（缘）
第三节　立体构成……（远）

第五章　制图基础……（远）

第一节　概述……（远）

第二节　制图的基本知识……（运缘
第三节　投影概念和正投影……（苑袁
第四节　棱柱、棱锥、棱台的投影……（苑范
第五节　曲面体的投影……（苑恐
第六节　组合体的投影与识读……（愿袁
第七节　轴测投影图……（愿缘
第八节　透视投影……（愿恐

第六章　计算机基础……（怨缘
第一节　计算机基础知识……（怨缘
第二节　宰鲤鲜怨操作系统的使用……（怨范

第一章　素 描 基 础

第一节　概　　述

一、对素描的认识

素描是造型艺术的基础，从广义上讲，一般指的是单纯、朴素的单色画。它主要借助单色的线条或明暗来表现物象的造型，对客观事物的形态、结构和特征进行朴素表现。而从狭义上讲，素描就是用单色工具，借助于单色线条的组合来表现物象的造型。素描可分为抽象素描和具象素描，其内容有基础素描、素材素描和创作素描。素描按表现方式可分为结构素描、明暗素描、结构与明暗结合素描；按表现对象的内容可分为风景素描、人物素描、静物素描、石膏素描。石膏素描又可分石膏人物、石膏头像、石膏静物、石膏几何体。画石膏几何体是具象素描基础训练的第一步。

二、学习基础素描的目的和要求

素描基础训练不仅是训练塑造形体的能力，更重要的是培养认识与理解物象形体的能力。没有对形体的深刻体会与敏锐感觉，没有积极的思维训练，就不能提高审美修养，造型能力也就很难进入高层次。基础素描的学习目的，可以概括为以下三个方面：培养艺术的感知能力、掌握造型的法则与规律、提高造型的技能与技巧方法。

在基础素描训练中，应注意从以下方面提高造型的技能与技巧：树立体积观念，掌握表现立体的方法与技能；掌握正确的观察方法，提高对比例的准确判断力；掌握造型语言，提高素描造型的表现力；掌握分析综合的方法提高素描造型的概括力；掌握作画程序，学会整体作画的方法；学会使用多种素描工具，提高驾驭工具的技能与技巧。

第二节　素描的工具、材料与使用

一、素描的工具

员圈笔

要使用绘图铅笔。选择在 匀月到 迈月之间的铅笔，并根据写生对象来确定铅笔的软硬。一般来讲，画石膏几何形体等质细坚硬、颜色偏浅的物体，可用 匀月到 圆月铅笔；画质地粗

软，黑、灰、白对比强的物体，可用圆用到 迈用铅笔。用笔的软硬应适应作画过程各阶段的要求。画色调特别是暗部色调应使用软铅笔，要分层涂色，切勿一次到位。例如起稿画轮廓用圆用铅笔，用笔要轻，以便修改。用圆用、源用铅笔画亮面色调和灰面中间色调，用源用、迈用画暗面色调，有利于控制明暗变化，把握色调对比。整体的大明暗关系确定后，再逐渐刻画细部和丰富色调变化，二者交互进行、逐步深入，才能做到细部刻画到位，明暗过渡协调，色调关系正确。

圆圆纸

素描纸是一种质地结实表面稍粗的图画纸。

猿圆橡皮

塑质白橡皮、绘图白橡皮、可塑橡胶橡皮均可。

源圆画板

分为画夹、画板（员源开画板、员猿开画板、正开画板）。

缘圆素描工具

素描工具如图 员-员所示。

二、用笔方法与姿势

在画素描时，身体要坐正或站直，自己确定一个角度来观察描绘对象的形体、结构、透视等关系，不可乱动，不可歪斜摆晃作画。用笔的方法与姿势如图 员-圆所示。



图 员-员 素描工具



图 员-圆 用笔方法与姿势

三、线条画法

正确的排线必须是用力均匀、疏密均匀、方向一致，排线方向可以变换，一层一层加深，切忌乱涂，如图 员-猿所示。练习排线是让手、腕、肘的运动协调，熟练后，能画出轻重、浓淡、疏密的关系，这对各种物体的阴暗层次的塑造起着重要的作用。

有错误的线条，如下笔太重、不均匀、板滞僵硬、布纹线太乱、涂得太死等不应在画面中出现。

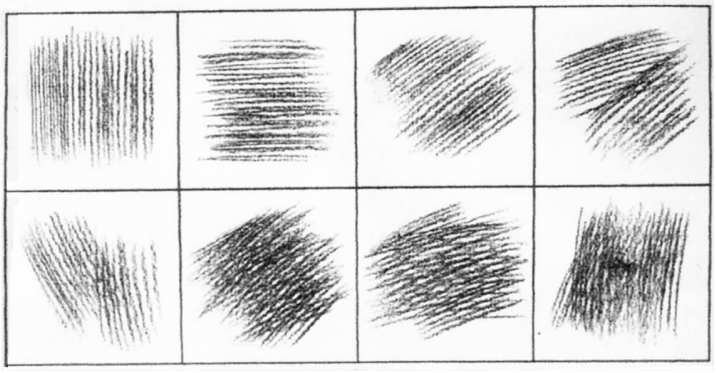

图 员-猿 线条画法

第三节　素描基础知识

一、素描基本知识

员.员 观察方法

(员) 整体观察

整体观察是科学观察方法的核心。单件体或组合体静物写生，要特别注意整体观察，反复比较，妥善处理。切忌不顾单件体和组合体的整体，看一点画一点，看一个画一个。

(圆) 比较观察

没有比较就没有鉴别。单件体或组合体静物写生，要特别重视比较。单件体长宽、高度之间要比较，组合体长、宽、高要互相比较，同时包括远近比较、明暗比较等。

(猿) 本质观察

结构与形体始终是素描观察的本质。结构是物质的本质，它反映事物内部的发展规律、物象的内部构造等。

员.圆 素描的表现形式

(员) 以明暗为表现形式

明暗是素描的重要因素，如果说结构造型的训练是围绕着物体本身的客观造型规律，那么明暗素描更着重于视觉感知规律 (物体的立体感和质感)。

(圆) 以线条为表现形式

用线条表现的方法能显示物体内部的结构，表现出强烈的透视关系，这种表现形式称为结构素描。运用线的粗细、浓淡、轻重、曲直等因素，可以表现出形体的立体感、空间感、透视感、质感和量感。

员.猿 形体与结构

(八) 形体

形是二维空间、平面的；体是三维空间、立体的。形与体是两个概念。

(九) 结构

结构源于建筑学所用语，是组合与连接的意思。

结构（类型）可分为骨架型和积量型两种。骨架型结构是由主体部分和支体部分连接而成；积量型结构为“团块”状的体积构成，表现为相对静止、稳定的性质，如一块面包、一个瓶子等。

(十) 明暗色调

任何物体受到光线照射后，都会出现受光部和背光部，即明、暗两大系统，在这两大系统的基础上再分为亮、灰、暗三大面，而这三大面根据受光强弱不同可再分为五大调子。

(十一) 空间

空间感是物质存在的一种形态。

物体都占有一定的空间范围，物体本身各部分之间存在着空间距离，物体与物体之间也存在一定的空间距离。画者与被画物体的距离统称为空间。

空间的表现方法一是明暗对比，前面部分明暗对比强，感觉靠前；后面部分明暗对比弱，感觉靠后。二是细节刻画，前面部分细节刻画清楚、实在，使其突出；后面部分细节刻画概括、弱化，使其有后退感。

(十二) 构图

构图是指物体在画面中占有的空间位置所组成的画面结构形式。

构图的要求有三点：稳定、均衡、和谐。具体来说就是主要物体要突出；物体大小要适当，四周留出一些空隙；画面两边的空间要大体均衡，但不必完全相等；画面上紧下松。

(十三) 比例

比例是指画面整体与局部、局部与局部的高、长、宽的数比关系。

(十四) 透视

透视是一种科学现象，这里的透视指用线条在画面上表现立体空间的方法。

二、写生的方法和步骤

(一) 构图（打轮廓）

首先在画面中的恰当位置，画大轮廓线。画时要注意比例、透视形象特征和空间位置关系，线条要轻松、长直。

(二) 画大色调

在大轮廓基础上逐步画出各个形体的具体轮廓，使其比例、透视、结构、形象特征、空间位置、对应关系基本正确。接着上大的明暗色调，这时要注意将物体、投影、背景联系起来，黑、白、灰色调到位。

(三) 深入刻画

进一步强调形体的结构特征，强化黑、白、灰的大关系。

注意用强烈的对比解决画面的层次问题，注意物体的立体感、质量感和空间感的表现，注意背景与主体的虚实以及前后关系。

(四) 调整统一

·源·需要全本请访问 www.ertongbook.com

调整画面尽量回到作画前的新鲜感觉，检查画面的立体感、质感、量感和空间感是否表现得充分，注意物体体积感的塑造，物体色彩关系的变化是否到位。

（员）五层次

物体体积感的塑造有五个层次：受光面、背光面、明暗交界线、高光面、反光面，如图员-源所示。

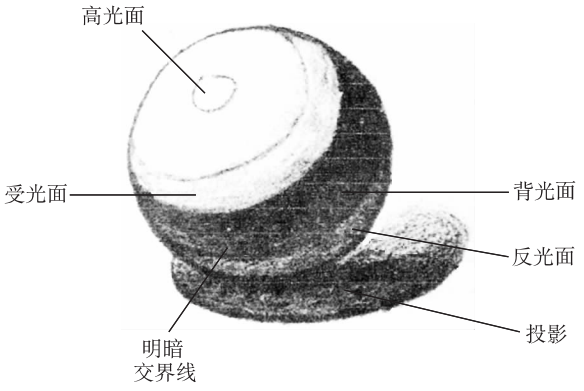

图 员-源 素描的五个层次

（圆）三因素

物体色彩关系变化的三个因素为：光源色、固有色、环境色。

三、素描的表现方法

员.结构素描

结构是素描的核心，是形和形、形体和形体、此物与彼物的联系。结构通常被理解为解剖和几何构造。线作为主要表现手段，决定了结构造型方法的表现特征，结构造型着重物体的形体结构、空间构造和透视变化的研究和表现。观察物体时除了物体本身遮挡而看不到的体、面外，凡与视线同方向并平行于视线的体、面，因透视的极度缩形而缩扁成为轮廓线。轮廓线以内，表现物体结构并与相邻体连接的线，称为结构线。物体的结构素描如图 员-缘所示。

在结构造型中，形体的塑造与表现主要依赖于线，能看到的用粗重线，看不见但又实际存在的用细弱线。结构造型的绘画方法，要求排除物象明暗色调集中对物象形体结构进行研究。

圆.明暗素描

明暗可以反映出物体受光部与背光部对立统一的有机联系。明暗造型又称作明暗素描或全因素素描。它突出对物象光影、明暗和结构体积的表现，以光影明暗为主要表现手段表达物象的空间层次和立体感，如图 员-远所示。结构决定着物体的形体特征。对明暗造型来讲，结构与形体依然是认识和表现客观物象的依据。明暗造型的认识和表现上要坚持从形体结构出发着眼于形体塑造，这在石膏几何体上最为明显。

（员）明暗变化两大部分

在光的照射下，物体明暗变化的两大部分是受光的亮部和背光的暗部。

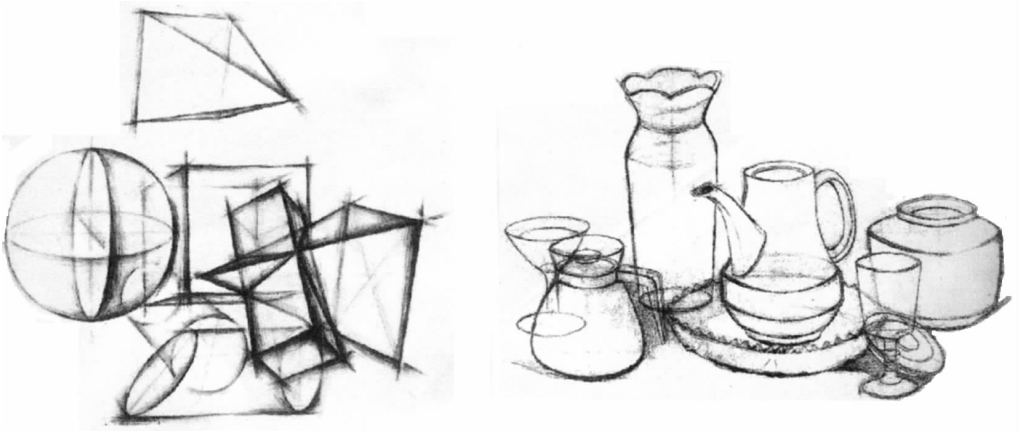

a)　　b)

图 员–缘 结构素描

葬 几何体　遭 组合体

(圆) 明暗变化三大面

明暗变化三大面是受光的亮面、背光的暗面、介于受光和背光之间的灰面，就是习惯上称的黑、白、灰三大面。

(猿) 明暗变化五调子

明暗变化五调子是指亮色调、中间色调、明暗交界线、反光和投影。

猿 结构与明暗结合素描

在结构造型与明暗色调相结合的表现方法中，明暗色调必须服务并服从于结构造型。明暗色调的归纳概括，一是依据物象固有色的黑、白、灰大关系进行归纳概括；二是抓住物象形体结构的转折系统归纳概括；三是围绕用线的轻重虚实进行归纳概括。

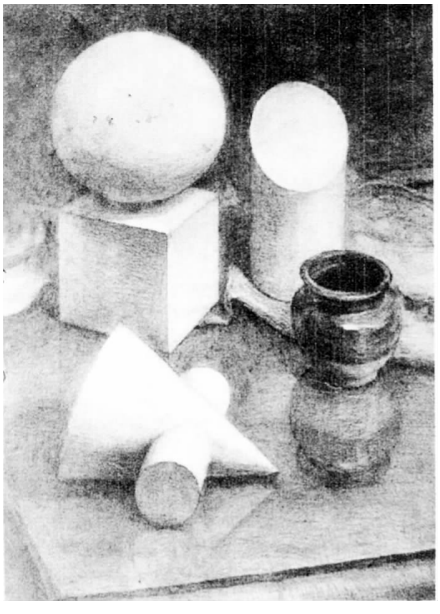

图 员–远 明暗素描

源 特写式素描

特写式素描强调用感觉去感知大自然姿态特异的生态美，也要敏锐地捕捉当今高科技发展衍生的人工合成材料和新产品的现代美，着重表现物象的肌理和质感，如图 员–苑所示。其特点是以小见大，以精细见长，体现小、快、多、细、特等特色。

缘 设计式素描

设计式素描是解决设计意图中造型表达的一个课题，也是设计专业造型训练中的重要内容之一。设计素描对象的观察虽然也是建立在感性认识的基础上，但更重视对形体的理解分析，并强调用线的形式将物象结构全面、概括和本质地表现出来。设计式素描不仅要表现看得到的部分的结构关系，还要表现看不到但实际存在的部分的结构关系；不仅要表现物象形

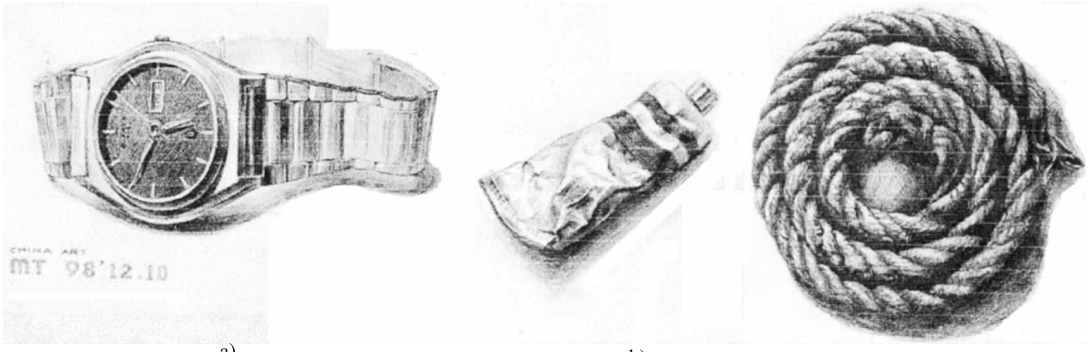

a) b) c)

图 员–苑 特写式素描

葬 手表 遭 颜料 糟 绳子

体的整体结构关系，而且要求表现物象的关键局部即节点的结构关系。如图 员–愿所示，着重反映的是电钻的外部造型和内部构造关系。

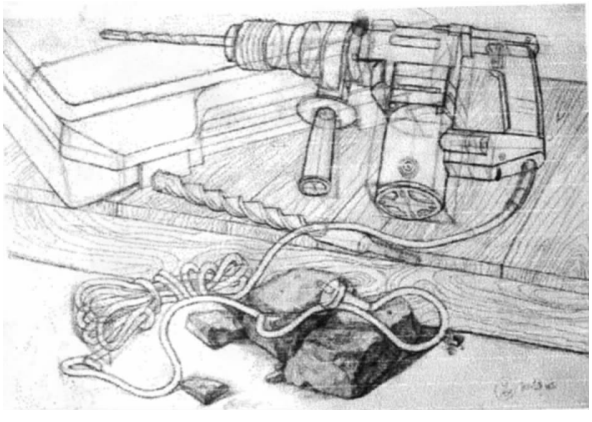

图 员–愿 设计式素描

第四节 素 描 写 生

一、石膏几何形体写生

员.基础知识

(员) 学习石膏几何形体的必要性

员 石膏几何体具有单纯而洁白的色彩，形体上任何微小变化，都能在光影中得到体现。光影层次明确，便于研究观察。

圆 石膏几何体具有均匀而光滑的质地，使光线散布更具有规律性，便于解释光与形体关系的基本原理。

猿 石膏易塑造成型，便于雕刻、翻改，为制作各种物象提供了方便。

源 石膏几何形体规律的形状最能体现光影透视的科学规律。另外，自然界一切物体都可以用几何图形去概括和理解。

(圆) 透视知识

员 平行透视。方形物体有一个面与画面平行时，产生的透视现象叫平行透视，如图员-怨所示。

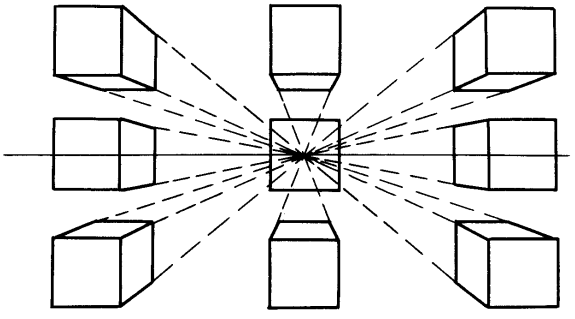

图 员-怨 平行透视

圆 成角透视。方形物体与画面成一定角度时，产生的透视现象叫成角透视。成角透视有两个消失点分别消失在视平线心点的两侧，如图 员-员园所示。

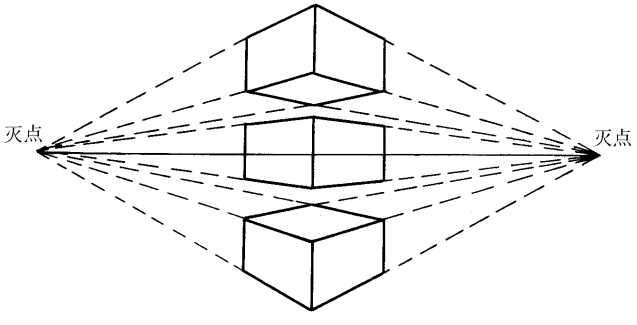

图 员-员园 成角透视

(猿) 透视的常用术语

员 视角与视域。视角是从眼睛看物体所形成的圆锥形视域角度。视域指视角为 还原时，人的眼睛所能看到的空间范围。

圆 视点与心点。视点指画者眼睛的位置。心点又称主点，指画者眼睛正对视平线上的一点。

猿 视线与视平线。视线又称视中线，指视点与心点的一条连接线，又称主视轴。视平线指与视点等高的一条假设的水平线。

源 灭点。灭点又称消失点，是成角透视线消失的汇集点。

透视术语示意如图 员-员员所示。

(源) 圆面的透视变化

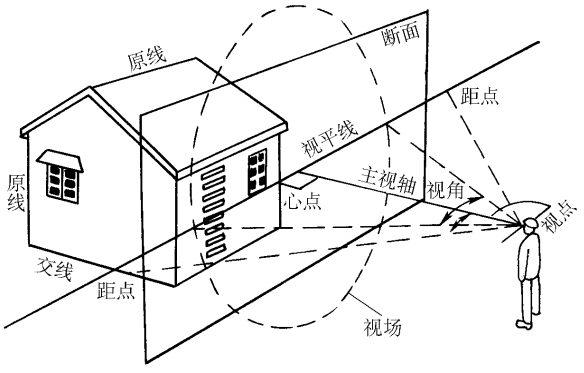

图 员-员员 透视术语的示意图

圆面的透视变形为椭圆形，其圆心在最长直径与最短直径的交点上。不论何种状态下的圆，只要先画出相应的方形的透视状态，即可画出相同状态下的圆形透视。

与地面和画面垂直的圆，位置愈接近视中线透视缩影变化就愈大；与地面平行而与画面垂直的圆，位置愈接近视平线透视缩形变化也愈大；与画面平行的圆，无论远近都保持圆形，只有近大远小的变化。

(缘 圆柱体的透视变化

圆柱体可以理解成是由许多圆面重叠组合而成，圆柱体顶面和底面的变化与圆面的透视变化规律是一致的。

圆面弧线弯曲度的大小与圆面透视缩形的宽窄成正比，即圆面宽，弧线弯曲愈大；圆面窄，弧线弯曲愈小。

圆柱长短的变化与圆面宽窄的变化成正比，圆面愈窄，柱身则愈长，愈接近原有的长度；圆面愈宽，柱身长度愈短。

上述透视变化如图 员-员圆所示。

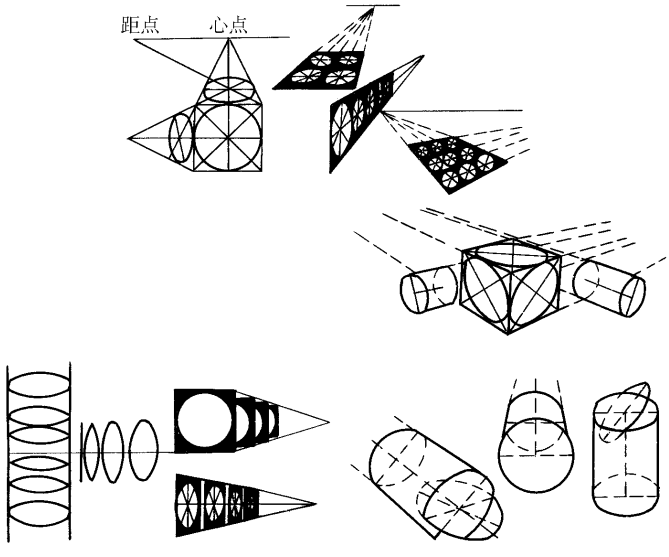

图 员-员圆 圆面及圆柱体的透视变化

(选 圆球体的透视变化

根据圆球体的形体结构，球心到体面任意一点的距离都相等，因此从任何角度观察都具有同样的圆形轮廓。轮廓上任意一点都与视点的距离相等，所以不产生透视缩形变化。圆球体的透视变化主要表现于轮廓线以内的体、面，具体地表现在明暗交界线。随光源角度的变化，明暗交界线产生不同的倾角透视，愈接近轮廓线其弯曲愈大。圆球体的透视变化如图 员-员袁所示。

圆 单件几何体

(员 构图方法

构图时要注意处理物体在画面上的位置、大小等关系，构图要饱满、主体突出、画面平衡。

作画时一定要避免如图 员-员源所示的错误。

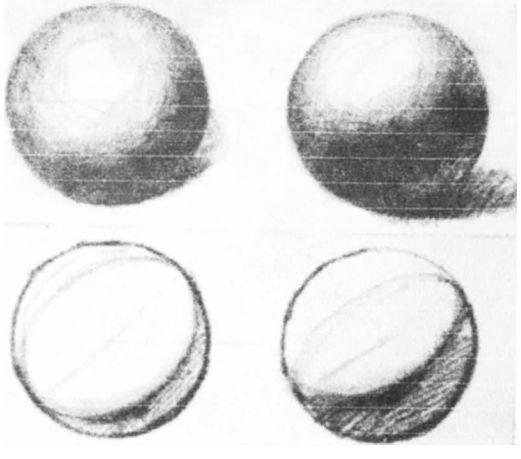

图 员-员袁 圆球体的透视变化

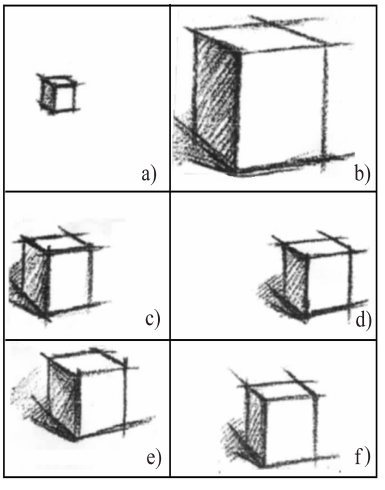

图 员-员源 不正确的构图

葬 过小 遭 过大 糟 偏左 凿 偏右 藻 偏上 枣 偏下

(圆 测量方法

用目测难以确定对象的比例时，需采用简单的测量方法，如图 员-员缘所示。操作时，手臂伸直，不能弯曲，例用画笔，移动拇指便可测量物体的长短、宽窄等各部的比例。

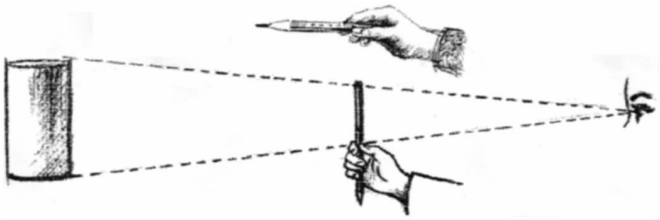

图 员-员缘 测量物体的方法

(猿 单件几何体的透视结构变化

分析每个形体的结构关系时，都是从物体的主体空间出发，进一步分析各部位的结构，

需要全本请访问 www.ertongbook.com