古典家具收藏入门百科

胡德生 主编
宋永吉 著

吉林出版集团有限责任公司

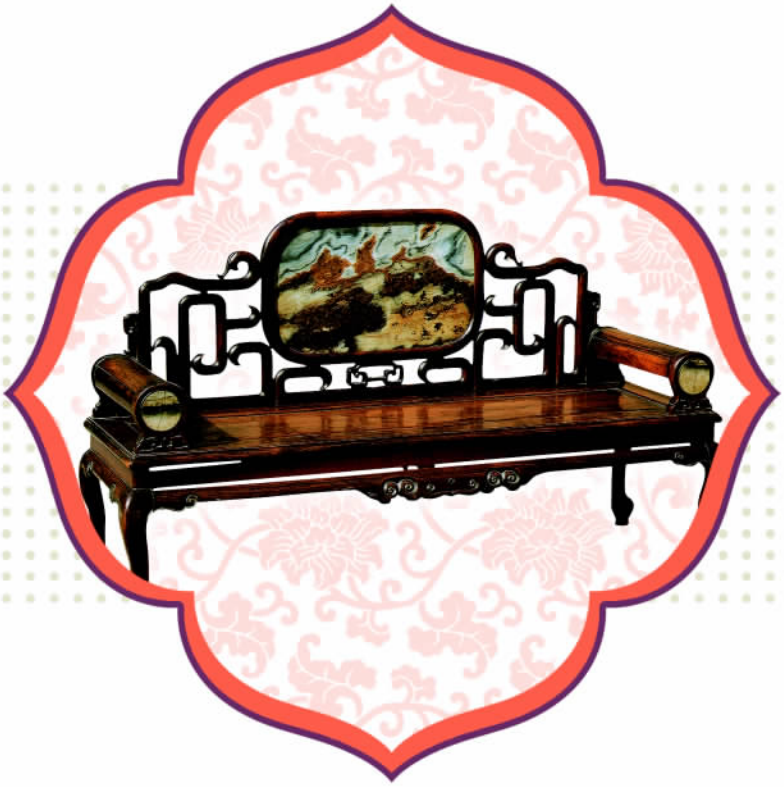

需要全本请访问 www.ertongbook.com

图书在版编目（CIP）数据
古典家具收藏入门百科/胡德生主编. —长春：吉林出版集团有限责任公司，2006.1
ISBN 7-80720-435-4

Ⅰ.古… Ⅱ.胡… Ⅲ.家具—收藏—中国—古代
Ⅳ.G894

中国版本图书馆 CIP 数据核字（2005）第 154495 号





古典家具收藏入门百科

出版策划：孙亚飞
责任编辑：张岩峰
编辑统筹：颜晓敏
美术编辑：罗筱玲
装帧设计：韩少杰





古典家具收藏入门百科
出版：吉林出版集团有限责任公司
（长春市人民大街 4646 号，邮政编码 130021）
发行：吉林出版集团有限责任公司
制作：日知图书 www.rzbook.com
印刷：北京国彩印刷有限公司
开本：787 × 1092mm 1/16
印张：18
字数：210 千字
版次：2006 年 1 月第 1 版
印次：2006 年 1 月第 1 次印刷
印数：1 — 5000 册
定价：88.00 元

前言

·古典家具收藏入门百科·



古玩，凝聚了中华民族智慧与创造力之精华，承载着中华优秀文化，是中华文明发展演变的重要见证。自有文字记载以来，鉴赏古物、收藏古玩一直是帝王、官宦、文人士大夫的文化特权。这种状况在中国一直延续了三千多年，时至今日，在电视、报纸、杂志、网络等众多媒体的推波助澜下，昔日只见于帝王之家、藏于豪门之室的古玩，亦如“旧时王谢堂前燕，飞入寻常百姓家”了。

然而古玩市场好比一座藏满了奇珍异宝的宫殿，不得其门而入，终究不能观奇览胜，快心悦目。虽有奇玉美瓷、明清家具、名人字画罗列于前，可是面对目前鱼龙混杂、真伪难辨的古玩市场，大多数收藏爱好者由于不得收藏之法，不明辨真识伪的要领，往往不敢轻易涉足这一领域，或是在收藏的大门之外徘徊不前。如何在古玩收藏热潮中，解决这个问题，为更多收藏爱好者和意欲步入收藏之门的人们带来福音，正是策划出版“古玩收藏入门百科”系列丛书的主要目的。

《古典家具收藏入门百科》由北京故宫博物院研究馆员胡德生主编，从家具的种类、结构、装饰手法、材质和纹饰等诸多方面详尽地介绍了不同历史时期家具的制作工艺，并选配了大量精美的实物图片，配以专家权威的点评，尤其是对不同家具的造型结构进行细部分解说明，使读者获得更加直观的了解。同时，为了让读者更好更快地掌握关于古典家具收藏的知识和技巧、提高辨伪的能力、看准投资市场的变化情况，书中特别设置了各种专题和知识花絮，如古典家具的价值确定、古典家具拍卖排行榜等，将文物研究、辨识真伪、美学鉴赏和文化熏陶融为一体，使读者对古典家具收藏的精髓一目了然，以一种轻松快捷的方式获得有关古典家具收藏的重要文本信息。



开卷有益，图书之宗旨；授人以渔，斯编之宏愿。至于一二佳友，按图以把玩藏品；两三同好，观器以商榷得失。得收藏之奇趣，尽古物之蕴藉。那么本书可谓收藏爱好者开启古典家具收藏殿堂之门的金钥匙，相信在本书的帮助下，收藏爱好者一定能大显身手，获得自己的理想藏品。

目录

如何收藏古典家具 8

古典家具的种类



●卧类 /11

12 ⊙木床
13 ⊙木榻
14 ⊙凉榻
15 ⊙围子床
15 ⊙折叠床
16 ⊙架子床
20 ⊙拔步床
22 ⊙罗汉床

●坐类 /24

25 ⊙宝座
26 ⊙交椅
28 ⊙圈椅
30 ⊙太师椅
32 ⊙官帽椅
36 ⊙玫瑰椅
39 ⊙灯挂椅
40 ⊙靠背椅
42 ⊙杌凳





43 ⊙方凳
46 ⊙圆凳
48 ⊙春凳
48 ⊙滚凳
49 ⊙条凳
49 ⊙脚凳
50 ⊙绣墩

●置物类 /52

53 ⊙长方桌与长条桌
56 ⊙方桌
58 ⊙圆桌
60 ⊙炕桌
62 ⊙酒桌
63 ⊙画桌
64 ⊙琴桌
66 ⊙棋牌桌
68 ⊙炕案
70 ⊙条案
72 ⊙画案

74 ⊙架几案
76 ⊙炕几
78 ⊙茶几
80 ⊙香几
83 ⊙套几
84 ⊙漆几
85 ⊙花几



中国古典家具的分期特点 /86

●储藏类 /88

89 ⊙书箱
89 ⊙衣箱
90 ⊙官皮箱
92 ⊙百宝箱
92 ⊙文具箱
93 ⊙其他箱匣
95 ⊙橱
96 ⊙橱柜
97 ⊙方角柜
100 ⊙圆角柜
104 ⊙顶竖柜
108 ⊙亮格柜
110 ⊙书格
113 ⊙多宝格

●屏风类 /116

116 ⊙座屏风
122 ⊙曲屏风
126 ⊙挂屏



●支架类 /130

130 ⊙衣帽架
132 ⊙盆架
135 ⊙梳妆台
138 ⊙灯架



古典家具的结构

●丁字形结构 /141

141 ⊙大格肩与小格肩
144 ⊙虚肩与实肩

●直材的角结合 /146
●拼板和框内装板 /147
●腿与面、牙板结合/148

148 ⊙长短榫
150 ⊙夹头榫
153 ⊙抱肩榫
154 ⊙插肩榫
156 ⊙挂榫
158 ⊙勾挂榫

●托泥与腿足结合 /160
●弧形材料结合 /162
●活榫开合结构 /164

古典家具定级标准评分表 /167

需要全本请访问 www.ertongbook.com

目录

古典家具的装饰手法

●结构部件装饰 /169

170 ⊙替木牙子
172 ⊙圈口与壶门券口
174 ⊙绦环板
176 ⊙档板
177 ⊙罗锅枨与矮佬
180 ⊙霸王枨
181 ⊙搭脑
184 ⊙扶手
187 ⊙屏风帽子

●线脚装饰 /188

188 ⊙灯草线
189 ⊙打洼
190 ⊙裹腿与裹腿劈料做法
191 ⊙面沿
192 ⊙拦水线
193 ⊙束腰
194 ⊙马蹄形装饰
195 ⊙腿的装饰





●雕刻装饰 /196
●漆饰 /199
●镶嵌装饰 /202

205 ⊙平嵌法
208 ⊙凸嵌法

●金属饰件装饰 /210

210 ⊙金属饰件的种类与功能
212 ⊙金属饰件的安装方法

古典家具的价值确定 /214

古典家具的纹饰

●龙纹 /217
●凤纹 /220
●螭纹 /224
●蝙蝠纹 /225
●云纹 /226
●花卉纹 /230

230 ⊙牡丹纹与荷花纹
232 ⊙松竹梅纹
234 ⊙西番莲纹
235 ⊙灵芝纹与缠枝纹

●山水风景纹 /236
●几何纹 /238



238 ⊙锦纹
239 ⊙回纹
239 ⊙万字纹
240 ⊙博古纹

●神话故事纹 /242

242 ⊙海屋添筹纹
243 ⊙五岳真形图
243 ⊙河马负图纹
244 ⊙八宝纹与八仙纹

●吉祥图案纹 /246

明代家具与清代家具的风格比较 /250

古典家具的材质

●黄花梨 /253
●酸枝木 /256
●紫檀木 /258
●花梨木 /262
●铁梨木 /264
●鸡翅木 /266
●影木和乌木 /268
●黄杨木和楠木 /270
●榉木和樟木 /272
●榆木 /274
●核桃木和楸木 /277
●柏木 /279

古典家具的材质对比 /280

附录：
古典家具作伪手法 /282
古典家具保养与修复 /283
近十年古典家具拍卖排行榜 /284



古典家具的结构



- ⊙丁字形结构
- ⊙直材的角结合
- ⊙拼板和框内装板
- ⊙腿与面、牙板结合
- ⊙托泥和腿足结合
- ⊙弧形材料结合
- ⊙活榫开合结构

中国古典家具多采用木架构造形式，并深受中国古代建筑艺术的影响，因而在家具制作上产生了极其精密科学的榫卯结构。一件家具，都要由若干个构件组合而成，构件与构件的结合处，都通过各种形式的榫卯把各个构件巧妙地连接起来。无论家具的尺度、线条和设计是如何漂亮，其结合方式都只是简单的槽接，榫卯及木销，它们构成了中国古代家具制作的精髓，令西方人赞叹不已。殊不知铆榫结构，在春秋战国时代就大局初定，并经过二千多年的不断改进和发展，成为中国古典家具的重要特征，并一直沿用至今。到了明清时期，榫卯结构发展到了高峰。匠师们能够把复杂而巧妙的榫卯按照他们的意图制造出来。构件之间，全不用金属钉，单凭榫卯就可以做到上下左右粗细斜直连接合理，面面俱到。其工艺之精准，扣合之严密，间不容发。清式家具在结构上承袭了明式家具的榫卯结构，充分发挥了插销挂榫的特点，技艺精良，一丝不苟。凡镶嵌方面的桌、椅、屏风，在石与木的交接或转角处，都是严丝合缝，无修补痕迹，平平整整地融为一体。

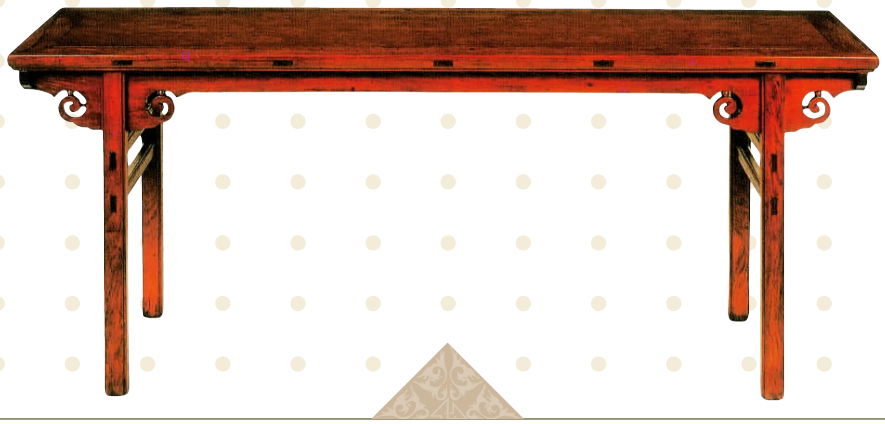



丁字形结构

横材与竖材的结合又称“格肩榫”。传统家具在制作过程中的很多地方都会出现横材与竖材的交接，大自桌或大柜的枨子和腿足的连结，次如衣架或四出头官帽椅的搭脑、扶手和腿足的相交，或杌凳横枨、椅子管脚枨与凳椅的腿足的相交，小至床围子、桌几花牙子的横竖材攒接。格肩又分大格肩、小格肩、实肩和虚肩。精致的明及清前期的椅子，多数四面全用格肩榫，较粗糙的则正面用格肩榫，侧面和背面用齐肩膀，粗糙的四面一律用齐肩膀。所谓“齐肩膀”的造法，又名“齐头碰”。往往在横竖材一前一后并不交圈的情况下才使用。



◇大格肩

大格肩与小格肩

大格肩有实肩和虚肩之分，小格肩都是实肩。实肩是在横材两端做出榫头，在榫头的外侧做出45°等边直角三角形斜肩，三角形斜肩紧贴榫头，然后在竖材上凿出榫窝，并在外侧开出与榫头上三角形斜肩相等的豁口，正好与榫头上的斜肩拍合。格肩的作用，一是辅助榫头承担一部分压力，二是打破接口处平直呆板的气氛，这种做法称为大格肩。

小格肩是把紧贴榫头的斜肩抹去一节，只留一小部分，其目的是为了少剔去一些竖材木料，以增加竖材的承重能力，是一种较科学的做法。它既保持了竖材的支撑能力，同时也照顾到了辅助横材承重的作用。这种做法一般用于柜子的前后横梁或横带上。



清·黄花梨罗锅枨条桌

- 尺　寸　167厘米×72.5厘米×84厘米
- 成 交 价　RMB 50 000

清·黄花梨四出头椅（局部）



◇大格肩



明·紫榆翘头案

- 尺　　寸　193 厘米× 40 厘米× 88 厘米
- 估　　价　RMB 25 000～30 000
- 鉴赏要点　此案案面两端装翘头，面下四腿以夹头榫各夹一镂雕草龙的花牙，与案面相接，花牙之间互不相连，为增加其牢固，或与案面粘连，或出榫与案面相接。前后腿间各有二枨。腿枨皆为方材，下端微微出叉，名曰“骑马叉”。

清·黄杨木花架

- 尺　　寸　44 厘米× 83 厘米
- 估　　价　RMB 60 000～70 000
- 鉴赏要点　几面下有束腰，隔段有长方形开光。束腰下有托腮，牙条上雕饰花纹。拱肩直腿，装管脚枨。造型大方。





清初·黄花梨海水云龙纹单门柜

- 尺　　寸　79 厘米× 53 厘米× 175 厘米
- 估　　价　RMB 50 000～70 000
- 鉴赏要点　此柜为单门方角柜，门框内镶板，板上满雕海水云龙纹。边框装合页。做工精细，雕饰华美。



清·铁梨木狩猎桌

- 尺　　寸　102.5 厘米× 85.5 厘米
- 鉴赏要点　通体为铁梨木制，桌腿与牙板用插肩榫结构。四腿甚矮，尽端作出外翻马蹄。两侧腿间另安活腿，活腿中间有活动杆，用于固定活腿。并使活腿可以折叠。活腿上窄下宽，打开时有明显的侧脚收分。这类家具多用于室外活动，或外出巡幸，便于携带。





明末清初·黄花梨盆架

- 尺　　寸　73.7 厘米× 48.9 厘米
- 估　　价　USD 3 500～4 500
- 鉴赏要点　盆架为黄花梨木制，架间安上下两组横枨，分别由三条横枨交叉结合而成，每一横枨以格肩结构与竖材结合，架上上仰，架下六足外撇。通体无任何纹饰，简洁明了，是典型的明式家具风格。

古旧民间家具损坏的原因

造成古旧家具损坏主要是自然因素，包括温湿度、紫外线和红外线等造成的老化，以及霉菌、害虫造成的腐朽。一是造成无法修复的自然损害因素。一般单纯温湿度导致的损伤是相对轻微的，而光线照射造成的木材干裂、翘曲和变形不仅是无法避免，也是修复中无法根除的。只能充分利用留下的痕迹，去营造高古的感觉。由于古时地面多铺砖石，潮气会顺着家具腿足部位端面的导孔和缝隙渗入，从而导致家具的腿部掉蜡泛白(一般紫檀、黄花梨等硬木家具的腿足部位颜色会更深)，除非使用现代木材的漂洗和蒸煮技术，一般无法彻底改善，所以常常在修复中通过做漆和烫蜡等表面处理方法，来加强家具的年代感。二是可以修复的物理损害因素。目前，可以修复的都是一些因使用和存放不当等人为因素导致的物理损伤。一般有眼力的收藏者会喜欢买进这种家具残件，经专业修复翻新后，达到枯木回春、起死回生的奇效。由于严重的物理伤害常常造成无法挽回的恶果，比如冲击造成的折断，一般不再修复，而是使用这些古旧民间家具的古旧木料重新制作出所谓的古旧家具。

需要全本请访问 www.ertongbook.com

虚肩与实肩

虚肩也叫飘肩，它与实肩的区别是三角形斜肩不是紧贴榫头，而是与榫头之间留出空隙，不与榫头相连。在竖材的榫眼外侧，也挖出与虚肩大小相同的豁口，但不与榫眼相连。这样做的目的也是为了少剔去一些竖材，以免削弱立柱的支撑能力。在桌类、椅凳类家具的上下横枨上，就常用这种做法。

飘肩的做法是横材与竖材都是圆材，为了把横竖材连接得圆润、柔和，使横竖材的圆面齐平，在横材的榫头两边作出弧形圆口，榫头与榫窝合严之后，弧形口正好与竖材圆面合严。这种做法称为飘肩。

保旧家具

保旧家具制作流程包括：1.选家具：观察家具的霉烂程度，确定其能够保旧后再进行修理。2.打开：拆卸时，尽量不损坏原漆，尽量避免动用刨刀。3.配料：看清家具本身的木质及损坏程度，需找到同质、同色、同纹的木料搭配。4.拼板：拼板面和侧面要成90°角，胶合拼接要经过压力和一定温度处理。5.试装：将各部位修整后的零件进行初装。6.组装：按家具原结构进行合理组装，榫卯结构严紧，边框平直，无胶印，表面光滑，四脚操平。



清末·黄花梨木直靠背椅

- 尺　寸　高101厘米
- 估　价　RMB 60 000～80 000
- 鉴赏要点　此靠背椅为黄花梨木制，委角直背攒框装心，浮雕精美缠枝花卉纹。素座面，面下有卷云纹牙板。直腿方足，足间安管脚枨，迎面有踏板，踏板及枨下方施牙条。



清·榆木平头案

- 尺　寸　226厘米×62厘米×83.5厘米
- 鉴赏要点　此案采用夹头榫结构，圆腿，素牙板，为明式家具的的最基本形式。浑身光素，不琢一刀。



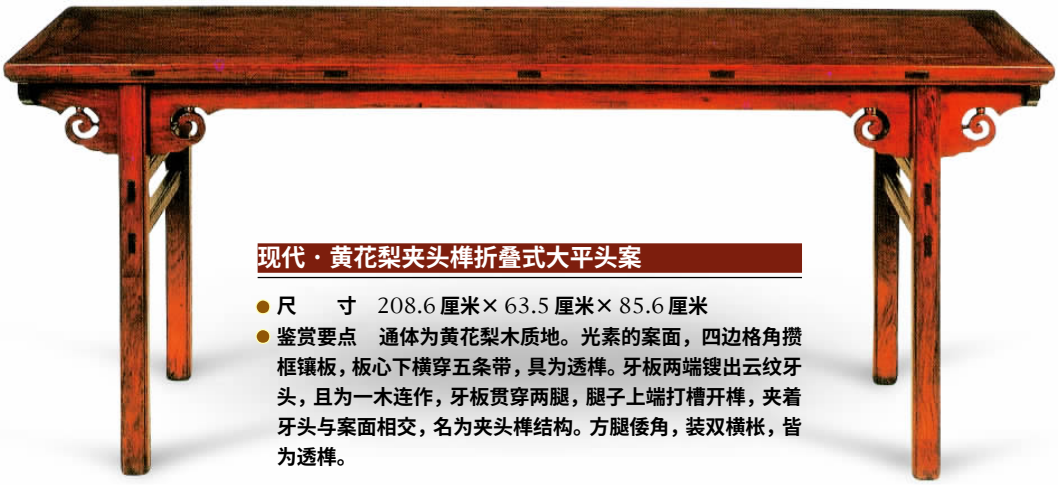

现代·黄花梨夹头榫折叠式大平头案

- 尺　　寸　208.6厘米×63.5厘米×85.6厘米
- 鉴赏要点　通体为黄花梨木质地。光素的案面，四边格角攒框镶板，板心下横穿五条带，具为透榫。牙板两端镂出云纹牙头，且为一木连作，牙板贯穿两腿，腿子上端打槽开榫，夹着牙头与案面相交，名为夹头榫结构。方腿倭角，装双横枨，皆为透榫。





现代·紫檀平头案（明式）

- 尺　　寸　长160厘米
- 鉴赏要点　此案以经典的明代平头案为蓝本，设计者对部件之间的比例关系和相互位置关系进行了调整，使其风格焕然一新，既保留了明代平头案的韵味，又使之具有了明快的现代感。

影响古代家具价值的因素

家具造型艺术的优劣，是决定家具价值的重要因素。王世襄先生对家具的造型艺术标准作了高度概括，他提出的家具十六品是：简练、淳朴、厚拙、凝重、雄伟、圆浑、沉穆、缛华、文绮、妍秀、劲挺、柔婉、空灵、玲珑、典雅和清新；八病是：繁琐、赘复、臃肿、滞郁、纤巧、悖谬、失位和俚俗。制作工艺的水平是衡量古代家具价值的又一把尺子，主要可从结构的合理性、榫卯的精密程度、雕刻的功夫等方面去考察。古代家具的入眼处，往往是引人注目的雕刻部分。雕工的优劣，首先看形态是否逼真，立体感是否强烈，层次是否分明；再看雕孔是否光滑，有无锉痕，根脚是否干净，底子是否平整。总的来说，在评价家具的雕饰时，关键是要看整体是否具有动人的质感和传神的韵味。



直材的角结合

桌案、椅凳及柜门等板面四框的结合，或椅背、扶手等立柱与横梁的直角结合都称为直材角结合，直材角结合又称“格角榫”，有明榫与暗榫的区别。明榫多用在桌案板面的四框和柜子的门框处。暗榫，也叫闷榫，凡两部件结合后不露榫头的都叫闷榫或暗榫。暗榫的形式多种多样，单就直材角结合而言，就有单闷榫和双闷榫。单闷榫是在横竖材的两头一个做榫舌，一个做榫窝。双闷榫是在两个拼头处同时做榫头和榫窝。两接头的榫头一左一右，榫窝亦一左一右，与榫头相反，这样两侧榫头就可以互相插进对方的槽口。还有一种闷榫结合方法，横竖材都切出45°斜面，在斜面上凿出榫窝，再用一块方木块插入两边的榫窝，用胶粘牢。直材角结合还有不用45°斜面的，它是把横材下面做出榫窝，直材上端做出榫头，将横材压在竖材上，这种做法俗称“挖烟袋锅”。明式靠椅和扶手椅的椅背搭脑和扶手的转角处常用这种做法。



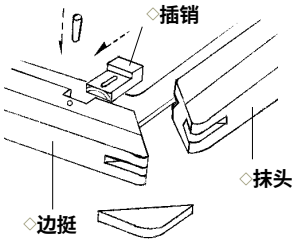

闷榫插销

清·黄花梨圈椅

- 尺　　寸　97厘米×57.7厘米
- 估　　价　USD 30 000～40 000
- 鉴赏要点　此椅靠背板根据人体脊背的自然曲线设计成“S”形，方便倚靠。背板上雕饰如意云头纹。壶门由三面素牙条作券口。管腿枨下牙条做成壶门形，圆腿直足。



清·紫檀束腰刻花炕桌

- 尺　　寸　96厘米×57.5厘米
- 估　　价　HKD 50 000～70 000
- 鉴赏要点　炕桌为紫檀制成，桌面冰盘沿，中间打洼，带束腰。壶门牙子，牙板上满雕花纹，二弯腿，外翻马蹄。此桌做工细腻，结构严谨。



拼板和框内装板

制作大型家具，用料一般宽厚，一块板不够用时，常用几块板拼接，但如木性不一，就会经常出现翘裂或变形现象。为了使拼缝始终保持平整光洁，就须采取适当的措施处理接缝。常见的薄板拼合是在板材纵向断面起槽，另一面做出与边槽相应的榫舌，把榫舌镶入槽口，用胶粘牢。这种做法，木工匠师们多称之为“龙凤榫”。如果材料不足，数板拼合刚好够用，再做榫舌就会使板材亏损，这种情况就应当在两侧板材拼面都开槽口，再另做一板条镶入两边槽口，使两块板材拼合在一起。

稍厚一点的板材拼合，用在桌面或案面上时，多采用穿带榫。即把板条严好缝，再在一面开出横向通糟，通槽的上口要比槽底窄。在穿带的一面做出与槽口断面相应的榫口，将穿带一头对准槽口向里推。将板条固定在穿带上，这样，板条四边有边框管束，形成平整光洁的整体。

家具的面板或柜子的顶、门、两山及背板大多采用框内镶板做法。先在四框内侧起槽，再将板心的四边镶入槽口，这样就把板心边缘处理在暗处了，既增加了家具的美感，又加固了板心。镶板有两种形式，一种把板心边缘做出与边框槽口深度相同的榫舌，板心镶入通槽后，板面与边框齐平，木工术语称“不落堂”，凡桌案台面都用这种做法。另一种是将板心四边削成斜坡，将边缘镶入通槽，台面上不是平的，面心四周低于边框表面，木工术语称之为“落堂”，这种做法在椅凳的座面和柜门、两山的镶板中较为常见。

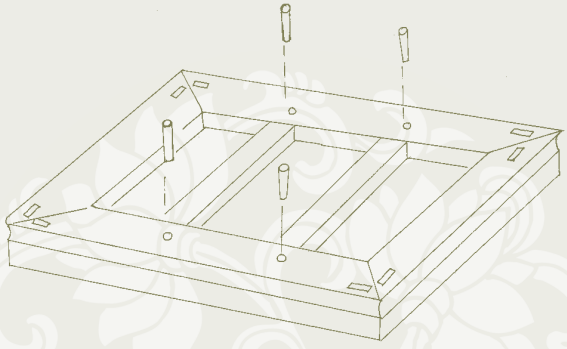

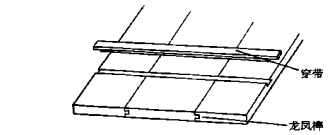

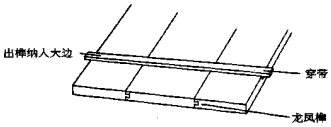

龙凤榫加穿带

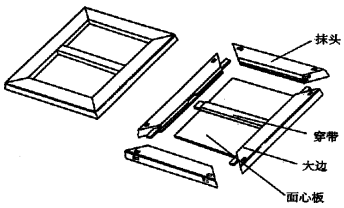

攒框装板



清·黄花梨柜

- 尺　寸　高78厘米
- 成 交 价　USD 27 000
- 鉴赏要点　此柜为四面平式，两扇门对开。不落堂装板，有白铜合页及面叶，柜下壶门牙条光素无纹饰。此柜结构简洁、整齐，颇具明式风格。



腿与面、牙板结合

腿与面、牙板的结合形式相当丰富。家具有束腰和无束腰等形式，为了适应不同家具结构实际需要及家具的外形和轮廓线形的变化，于是出现了各种构造和造型的连接形式。家具的腿足结构大多是沿用建筑中大木结构的变化，虽然家具的形式不同，但这种设计的主要特征没有发生变化。腿与面的结合主要有长短榫及夹头榫两类。桌形结体家具不论有束腰和无束腰，多用长短榫，案形结体家具多用夹头榫和托角双头榫。这样的结构设计不但能使上部承受的力均衡地传递到支撑点，而且也兼顾到了外部的美观，体现出了结构的合理性和科学性。

长短榫

长短榫又分粽角长短榫和柱顶长短榫。特点是两个榫头一长一短，而且朝向两个方向。其作用是把边挺和抹头固定在一起，长榫连接边挺，短榫连接抹头。把连接抹头的榫锯短，是因为连接抹头的榫头与边挺伸向抹头的横榫发生了冲突。如果不把这个榫头去短，势必顶住边挺榫头，使案面落不到底。

粽角榫结构是在桌腿与板面边沿平行的两面自长短榫的底部起向上削出45°斜肩，斜肩内侧挖空。把板面边框转角处靠下一些的位置亦剔成45°斜角，组合时，长短榫分别与边挺抹头上的榫窝吻合，同时边框外斜角也正好与腿上的斜肩拍合，这样做的结果是边框外沿平面与腿子的外平面拼合在一个平面上，只在结合处留下三条棱角和三条拼缝，而这三条棱角和三条拼缝又只有一个交点，由于它多角形的特点，人们常呼其为“粽角榫”或“粽子榫”。

柱顶长短榫与粽角长短榫的不同之处是榫头的外面没有斜肩，它和板面组合后，板面不是与腿足的外面齐平，而是板面伸出腿面。这种做法使腿足的形式富于变化，圆腿、方腿均可，不受面沿限制，还可在面下装饰束腰和各种形式的曲腿。而粽角榫的结构就不然，它只能随面沿形式做成平面，所以粽角榫结构的腿足都用方材。而柱顶长短榫的腿足不仅可方可圆，而且还可以装饰束腰和各式曲腿。



清·紫檀镶铜包角炕几

- 尺　寸　长77厘米
- 估　价　RMB 25 000～35 000
- 成交价　RMB 46 200

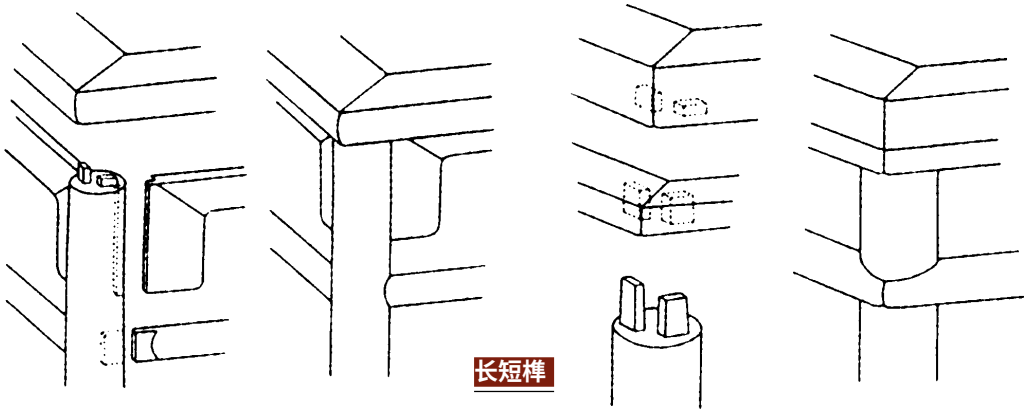

长短榫

明·花梨方桌

- 尺　　寸　93厘米×84厘米×86厘米
- 鉴赏要点　四腿与桌面直接相连，连接处安角牙，牙边起阳线。圆腿，柱础式足。此桌造型极其简单，挺拔坚实。





清·红木香几

- 尺　　寸　高80厘米
- 估　　价　RMB 1 500～2 000
- 鉴赏要点　此香几采用粽角榫结合面板及腿，面下有镂雕螭纹花牙。腿中部装横枨，中间镶板。直腿，内翻云纹马蹄。

明式家具的消费人群

明式家具的消费人群多是有一定阅历和财力的人。通常整套的明式家具要放在较大的环境中，才能体现儒雅的气质，再加上其价格相对较高的事实，使购买明式家具的人大多是富商或有钱的文化人。此外，明式家具还有以下几类追捧者：一些年纪偏大的人，住在西关多年，受西关历史文化潜移默化的影响，但他们的爱好范围，仅局限于平时耳熟能详的某类明式家具或饰品，如衣柜、首饰盒等；一些旅居中国的外籍人士，对中国的传统文化有着特殊的兴趣，在中国的家中用的自然多是明式家具；另外，还有一部分年轻人钟爱明式家具古朴、庄重的气质，也乐于购买，只不过他们更看中款式而不是材质。

需要全本请访问 www.ertongbook.com