2005年一、二级注册结构工程师专业考试

模拟试题

（第二版）

主编　杨伟军

编　杨春侠　田俊杰　禹　慧
王歧方　张海殿　刘汉明
王文华　高　群　祝晓庆
倪玉双　蒋耀华　左恒忠

大连理工大学出版社

需要全本请访问 www.ertongbook.com

© 杨伟军 [illegible]

图书在版编目([illegible])数据

[illegible]年一、二级注册结构工程师专业考试模拟试题 [illegible]杨伟军主编 [illegible]-[illegible]版 [illegible]大连 ：大连理工大学出版社，[illegible]

[illegible]

Ⅰ[illegible]· Ⅱ[illegible]… Ⅲ[illegible]建筑结构—工程师—资格考核—习题 Ⅳ[illegible]

中国版本图书馆 [illegible]数据核字([illegible]第 [illegible]号

大连理工大学出版社出版

地址：大连市凌水河 邮政编码：[illegible]

电话：[illegible] 传真：[illegible] 邮购：[illegible]

[illegible]

大连理工印刷有限公司印刷 大连理工大学出版社发行

幅面尺寸：[illegible] 印张：[illegible] 字数：[illegible]千字

[illegible]年 [illegible]月第 [illegible]版 [illegible]年 [illegible]月第 [illegible]版

[illegible]年 [illegible]月第 [illegible]次印刷

责任编辑：裘美倩 责任校对：耿新颖

封面设计：宋 蕾

定 价：[illegible]元

前　言

为提高勘察设计水平，帮助广大设计人员做好注册结构工程师的应考准备，编者根据全国注册结构工程师管理委员会（结构）颁发的《一级注册结构工程师专业考试大纲》《二级注册结构工程师专业考试大纲》、考试内容和历年考试情况编写了本书。

结构工程师想在考前不太多的时间内看完三十五本规范、一万多条规定、一千多个公式，以及几十本参考资料，实际上存在着很大的困难。按考试的实际要求把有限的时间和精力用在确实能提高自己水平较弱的学习内容上。避免白花时间走弯路，最好的办法是拿一份真实的试卷来自我考核一下，直接进人考试环境，亲自担任考生角色，具体体会考试的要求。根据考试结果来发现问题、总结经验、寻找出合适的学习方法。所以参加模拟考试是十分必要的。

注册结构工程师考试分一、二级。其中一级注册结构工程师考试包括基础考试和专业考试，二级注册结构工程师考试没有基础考试，只考专业。专业考试为 题道选择题，每题 分，满分 分。考试内容为钢筋混凝土结构、钢结构、砌体结构与木结构、地基与基础、高层建筑高耸结构与横向作用、桥梁结构。考题由连锁计算题、判断题、综合概念题及独立单选题组成，连锁题中各小题的计算结果一般不株连，问答题（即不需计算的单选题）在整个考题中约占 道左右，近年来，问答题分量在减少。

全书按考试大纲和考题结构编印 套模拟试题。每道题附参考答案及主要作答过程要点。本书对注册结构工程师专业考试题按照考试大纲的要求，结合考试题型，将知识点和考试点做了全面剖析，精辟地再现于模拟试题中，帮助考生提高应试技巧，灵活运用所学知识，提高考生在考试中的判断能力。因一级注册结构工程师专业考试仅比二级注册结构工程师专业考试多考桥梁结构，故该书以一级注册结构工程师专业考试内容为主，同时可以给二级注册结构工程师考试参考，还可作为高校师生的教学参考书。

参加本书编写工作的人员有：杨伟军、杨春侠、田俊杰、禹慧、王歧方、张海殿、刘汉明、王文华、高群、祝晓庆、倪玉双、蒋耀华、左恒忠。部分校审工作由吕伟荣和张芳华完成。全书由杨伟军主编。

本书在编写过程中得到湖南省建设厅，大连理工大学出版社的大力支持，书中参阅了全国注册工程师管理委员会（结构）编写的《全国一级注册结构工程师专业考试大纲》等有关文献资料，在此一并致谢。

由于水平有限，时间仓促，错误和不足之处，诚恳希望读者批评指正，并提出宝贵意见。

编　者

[illegible]年 [illegible]月

目　录

第一部分　模 拟 试 题

猿　注册结构工程师专业考试模拟试题 员(上午卷)
员员　注册结构工程师专业考试模拟试题 员(下午卷)
员愿　注册结构工程师专业考试模拟试题 圆(上午卷)
圆愿　注册结构工程师专业考试模拟试题 圆(下午卷)
猿缘　注册结构工程师专业考试模拟试题 猿(上午卷)
源圆　注册结构工程师专业考试模拟试题 猿(下午卷)
源怨　注册结构工程师专业考试模拟试题 源(上午卷)
缘缘　注册结构工程师专业考试模拟试题 源(下午卷)
远源　注册结构工程师专业考试模拟试题 缘(上午卷)
苑圆　注册结构工程师专业考试模拟试题 缘(下午卷)
愿员　注册结构工程师专业考试模拟试题 远(上午卷)
愿怨　注册结构工程师专业考试模拟试题 远(下午卷)
怨远　注册结构工程师专业考试模拟试题 苑(上午卷)
员远源　注册结构工程师专业考试模拟试题 苑(下午卷)
员员员　注册结构工程师专业考试模拟试题 愿(上午卷)
员员愿　注册结构工程师专业考试模拟试题 愿(下午卷)
员愿缘　注册结构工程师专业考试模拟试题 怨(上午卷)
员源源　注册结构工程师专业考试模拟试题 怨(下午卷)
员苑圆　注册结构工程师专业考试模拟试题 员员(上午卷)
员苑愿　注册结构工程师专业考试模拟试题 员员(下午卷)
员缘源　注册结构工程师专业考试模拟试题 员圆(上午卷)
员圆圆　注册结构工程师专业考试模拟试题 员圆(下午卷)
员愿愿　注册结构工程师专业考试模拟试题 员猿(上午卷)
员缘缘　注册结构工程师专业考试模拟试题 员猿(下午卷)

需要全本请访问 www.ertongbook.com

第二部分　参考答案及主要作答过程要点

注册结构工程师专业考试模拟试题（员上午卷）参考答案

注册结构工程师专业考试模拟试题（员下午卷）参考答案

注册结构工程师专业考试模拟试题（圆上午卷）参考答案

注册结构工程师专业考试模拟试题（圆下午卷）参考答案

注册结构工程师专业考试模拟试题（猿上午卷）参考答案

注册结构工程师专业考试模拟试题（猿下午卷）参考答案

注册结构工程师专业考试模拟试题（源上午卷）参考答案

注册结构工程师专业考试模拟试题（源下午卷）参考答案

注册结构工程师专业考试模拟试题（缘上午卷）参考答案

注册结构工程师专业考试模拟试题（缘下午卷）参考答案

注册结构工程师专业考试模拟试题（远上午卷）参考答案

注册结构工程师专业考试模拟试题（远下午卷）参考答案

注册结构工程师专业考试模拟试题（苑上午卷）参考答案

注册结构工程师专业考试模拟试题（苑下午卷）参考答案

注册结构工程师专业考试模拟试题（愿上午卷）参考答案

注册结构工程师专业考试模拟试题（愿下午卷）参考答案

注册结构工程师专业考试模拟试题（怨上午卷）参考答案

注册结构工程师专业考试模拟试题（怨下午卷）参考答案

注册结构工程师专业考试模拟试题（员圆上午卷）参考答案

注册结构工程师专业考试模拟试题（员圆下午卷）参考答案

注册结构工程师专业考试模拟试题（员缘上午卷）参考答案

注册结构工程师专业考试模拟试题（员缘下午卷）参考答案

注册结构工程师专业考试模拟试题（员源上午卷）参考答案

注册结构工程师专业考试模拟试题（员源下午卷）参考答案

附录 员　考试注意事项

附录 圆　注册结构工程师执业资格考试专业考试
考试内容、分科题量、时间、分数分配表

第一部分

模 拟 试 题

注册结构工程师专业考试模拟试题 员
（上午卷）

☞题 员~ 远：

某 远层办公楼的框架（填充墙）结构，其平面图与计算简图如题图所示。

已知：员~ 远层所有柱截面为 缘圆皂皂 伊远圆皂皂；所有纵向梁（曾向）截面均为 圆缘圆皂皂 伊缘圆皂皂，自重 猿圆缘噪蝉皂；所有横向梁（赠向）截面均为 圆缘圆皂皂 伊苑圆皂皂，自重 源圆缘噪蝉皂；所有柱、梁的混凝土强度等级均为 悦源圆 圆~ 远层楼面永久荷载 缘圆缘噪蝉圆，活载 圆圆缘噪蝉圆；屋面永久荷载 苑圆缘噪蝉圆，活载 圆圆苑噪蝉圆；楼面和屋面的永久荷载包括楼板自重、粉刷与吊顶等。除屋面梁外，其他各层纵向梁（曾向）和横向梁（赠向）上均作用有填充墙、门窗等均布线荷载 圆圆缘噪蝉圆。计算时忽略柱子自重的影响。上述永久荷载与活载均为标准值。

提示：计算荷载时，楼面及屋面的面积均按轴线间的尺寸计算。

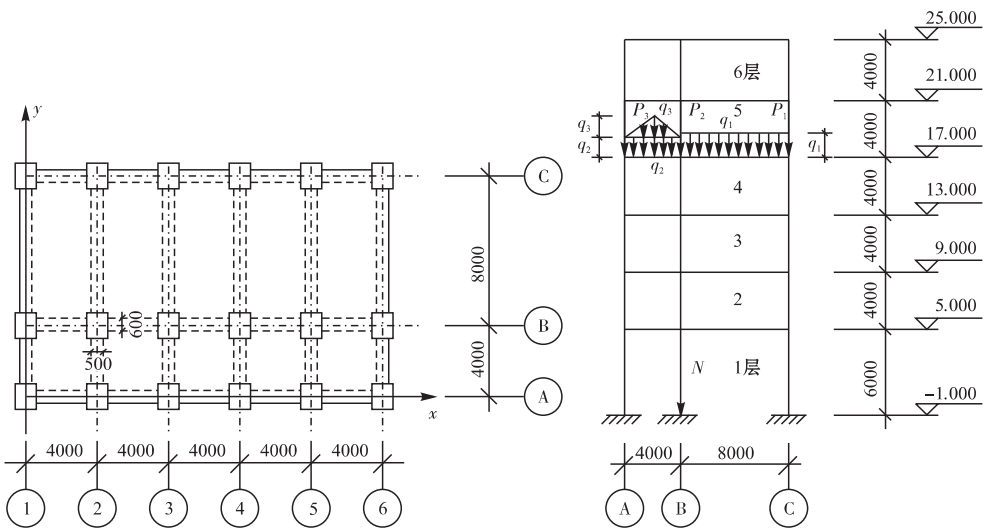

（a）平面布置图　　（b）中间框架计算简图

题 员~ 远图

员圆 当简化作平面框架进行内力分析时，作用在计算简图 员圆圆皂 标高处的 择贵 和 择赣（噪蝉皂），应和下列（　　）项数值最为接近。

提示：①择贵 和 择赣 分别为楼面永久荷载和活荷载的标准值，但 择贵 包括梁自重在内；不考虑活载折减。

②板长边蚰板短边≥圆圆 时，按单向板导荷载。

粤圆 择贵 越赣圆赣；择赣 越赣圆圆　　月圆 择贵 越赣圆圆；择赣 越赣圆圆

悦圆 择贵 越赣圆圆；择赣 越赣圆赣　　阅圆 择贵 越圆圆赣；择赣 越赣圆圆

圆圆 当简化作平面框架进行内力分析时，作用在计算简图 员圆圆皂 标高处的 孕贵 和 孕圆（噪蝉），应和下列（　　）项数值最为接近。

提示：①q_{1k}和q_{2k}分别为永久荷载和楼面活载的标准值，不考虑活载折减。

②q_{1k}和q_{2k}仅为第4层的集中力。

A. q_{1k}=1.2kN/m，q_{2k}=1.4kN/m　　B. q_{1k}=1.2kN/m，q_{2k}=2.4kN/m

C. q_{1k}=2.4kN/m，q_{2k}=1.4kN/m　　D. q_{1k}=2.4kN/m，q_{2k}=2.4kN/m

某框架结构，作用在底层中柱柱脚处的M（N）的标准值（恒，活），和下列（　　）项数值最为接近。

提示：①活载不考虑折减。

②不考虑第5层的填充墙体的作用。

A. 1.2kN·m　　B. 2.4kN·m　　C. 3.6kN·m　　D. 4.8kN·m

某办公楼对⑤～⑥层⑤⑥—Ⓑ©轴线间的楼板（单向板）进行计算时，假定该板的跨中弯矩为M_{q1k}=2.4kN·m，M_{q2k}=1.2kN·m，试问该楼板每米宽板带的跨中弯距设计值M（kN·m），应和下列（　　）项数值最为接近。

A. 3.6　　B. 4.8　　C. 5.2　　D. 6.0

某平面框架在竖向荷载作用下用分层法作简化计算时，顶层框架计算简图如题图所示。若用弯矩分配法求顶层梁的弯矩时，试问弯矩分配系数$\mu_{上}$和$\mu_{下}$最接近下列（　　）项数值。

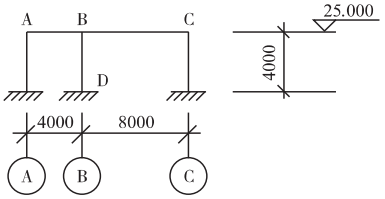

题5图

A. $\mu_{上}$=0.5，$\mu_{下}$=0.5　　B. $\mu_{上}$=0.33，$\mu_{下}$=0.67

C. $\mu_{上}$=0.67，$\mu_{下}$=0.33　　D. $\mu_{上}$=0.75，$\mu_{下}$=0.25

某框架结构房屋，根据抗震概念设计的要求，该楼房应作竖向不规则的验算，检查在竖向是否存在薄弱层。试问，下述对该建筑是否存在薄弱的几种判断，其中（　　）项是正确的，并说明其理由。

提示：①楼层的侧向刚度采用剪切刚度$D_i=G_iA_{ci}/h_i$

式中：$A_{ci}=\sum A_{ci1}+\sum A_{ci2}\sqrt{}$；

G_i为第i层的侧向刚度；

A_{ci1}为第i层的全部柱子的截面积之和；

A_{ci2}为第i层柱沿计算方向的截面高度；

h_i为第i层的楼层高度；

G为混凝土的剪切模量。

②不考虑土体对框架侧向刚度的影响。

A. 第2层为薄弱层　　B. 第3层为薄弱层

C. 第4层为薄弱层　　D. 第5层为薄弱层

题6～7：某框架结构的边框架梁，受有扭矩的作用，其截面尺寸及配筋，采用国标03G101-1平法表示于题图。

该混凝土梁环境类别为一类，其强度等级为C30，钢筋采用HPB235（Φ）和HRB335（Φ），抗震等级为二级。设计校审时对该梁有如下几种意见，试指出其中（　　）项意见是正确的，并写出其理由。

提示：该题中不执行规范中规定的“不宜”的限制条件。

A. 梁设计符合规范要求　　B. 梁设计有一处违反规范条文

悦梁设计有二处违反规范条文　　阅梁设计有三处违反规范条文

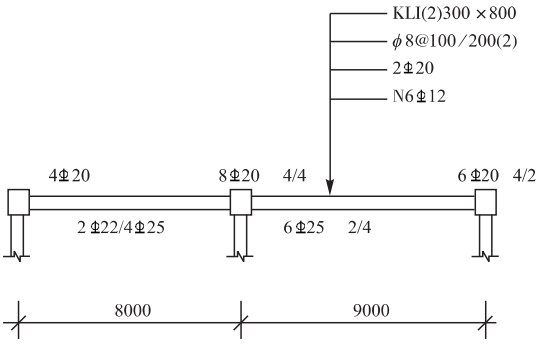

题 苑图

☞题 愿~源:某框架结构中的悬挑梁,如题图所示,悬挑梁长度 圆.缘m,重力荷载代表值在该梁上形成的均布线荷载为 圆.园园kN/m。该框架所处地区抗震设防烈度为 愿度,设计基本地震加速度值为 园.源园g。

该梁用某程序计算时未作竖向地震计算,试问,当用手算复核该梁配筋设计时,其支座负弯矩的设计值 酝(kN·m)应与下列(　　)项数值最为接近。

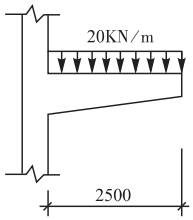

题 愿图

粤.源园园　　月.缘园园　　悦.远园园　　阅.苑园园

☞题 怨~员园:

偏心受拉构件的截面尺寸为 遭伊澡越园园园mm,伊越缘园园mm,葬越葬′越猿缘mm,承受轴心拉力设计值 晕越园.源园kN,弯矩设计值 酝越园.园缘kN·m,混凝土强度等级为 悦猿园,纵筋采用 匀级月级钢筋。

怨.受压钢筋 粤′蚤所需的面积最接近下列(　　)项数值。

粤.猿园园mm圆　　月.猿缘园mm圆　　悦.猿苑园mm圆　　阅.源园园mm圆

员园.轴心受拉构件为大偏心受拉,按荷载效应的标准组合计算的内力值为 晕噪越园.源kN,酝噪越员缘.怨kN·m,构件受力特征系数 α糟越园.猿,最外层纵向受拉钢筋外边缘至受拉区底边的距离 糟越猿缘mm,截面配置 猿 员园的纵向受拉钢筋,葬越葬′越猿缘mm,则最大裂缝宽度 ω宰糟最接近下列(　　)项数值。

粤.园.员缘园mm　　月.园.员愿缘mm　　悦.园.圆园园mm　　阅.园.圆圆缘mm

☞题 员员~员源:

已知一钢筋混凝土偏心受压柱截面尺寸 遭伊澡越源园园mm伊源园园mm,柱子的计算长度 蚤越缘.园m,混凝土强度等级为 悦猿园,纵向钢筋 匀级月源园园,葬越葬′越源园mm。

员员.轴压柱在某荷载组合下初始偏心距 藻蚤越苑园mm,系数 ζ员越员,则轴向压力作用点至纵向受拉钢筋的合力点的距离 藻最接近下列(　　)项数值。

粤.猿苑mm　　月.猿愿mm　　悦.猿缘园mm　　阅.源园mm

员圆.轴心受柱每侧配置 缘 员园园的钢筋,粤′越 粤越 越员缘园园mm圆,柱子上作用轴向力设计值 晕 越 员源园.园kN,且已知构件为大偏心受压,则该柱能承受的弯矩设计值 酝 最接近下列(　　)项数值。

粤.猿园.缘园kN·m　　月.猿园.苑园kN·m　　悦.猿员.园园kN·m　　阅.猿员.缘园kN·m

员猿.轴压柱子上作用轴向力设计值 晕 越 苑园园.园kN,初始偏心距 藻蚤越源园园mm,已知柱的受压区配置了 源 员园园的钢筋,则截面的受压区高度与下列(　　)项数值最为接近。

A. 2.5　　B. 2.6　　C. 2.7　　D. 2.8

☞题 5~6：设计预应力混凝土构件时，σ_{con}应按(　　)确定。

A. 按预应力钢筋强度标准值计算　　B. 能使抗裂度越高越好

C. 愈高愈好，以减少预应力损失　　D. 按承载力大小计算

☞题 7：对混凝土房屋进行结构设计布置时，以下考虑(　　)项为错误。

A. 加强屋顶楼面刚度对增大房屋伸缩缝间距有效

B. 在温度变化影响大的部位提高配筋率对增大伸缩缝间距有效

C. 温度伸缩缝宽度应满足防震缝宽度要求

D. 对有抗震要求的影剧院在主体与侧边附属房间可不设置防震缝

☞题 8~9：

设计如下图所示的双角钢 T形截面压弯构件的截面尺寸。截面无削弱，节点板厚 8mm。承受的荷载设计值为：轴心压力 N=300kN，均布线荷载 q=10kN/m。构件长 3m，两端铰接并有侧向支承，材料用 Q235钢。构件为有长边相连的、两个不等边角钢 2∟80×50×5 肢尖向下组成的 T形截面如题图所示。

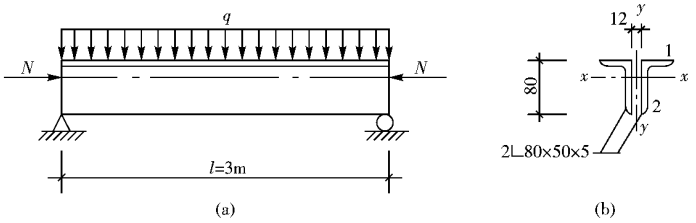

题 8~9 图　T形受弯构件

8. 当 σ_{eq}=150N/mm²时，杆件的屈服应力为(　　)。

A. 150　　B. 160　　C. 170　　D. 180

9. 当截面抵抗矩 W_{nx}=1.5×10⁵mm³，σ_{eq}=150N/mm²，φ_b=0.8，γ_x=1.05，M_x=3.0kN·m时，进行弯矩作用平面内稳定性验算时，角钢水平肢尖的应力与下列(　　)项值接近。

A. 150　　B. 160　　C. 170　　D. 180

10. 当截面抵抗矩 W_{nx}=1.5×10⁵mm³，σ_{eq}=150N/mm²，φ_b=0.8，γ_x=1.05，M_x=3.0kN·m时，进行弯矩作用平面内稳定性验算，角钢肢尖的应力与下列(　　)接近。

A. 150　　B. 160　　C. 170　　D. 180

11. 当截面抵抗矩 W_{nx}=1.5×10⁵mm³，σ_{eq}=150N/mm²时，构件在弯矩作用平面外的稳定性验算时，截面的应力与下列(　　)项值接近。

提示：φ_{tz}可按规范近似公式计算。

A. 150　　B. 160　　C. 170　　D. 180

12. 局部稳定验算时，如果角钢角顶内圆弧半径 r=7mm，则构件的自由外伸宽厚比为(　　)。

A. 9　　B. 10　　C. 11　　D. 12

13. 下列叙述正确的是(　　)。

A. 腹板局部稳定性满足要求，受压翼缘局部稳定不满足要求

B. 腹板局部稳定性与受压翼缘局部稳定都不满足要求

需要全本请访问 www.ertongbook.com

悦摸腹板局部稳定性满足要求，受压翼缘局部稳定也满足要求

阅摸腹板局部稳定性不满足要求，受压翼缘局部稳定满足要求

☞题 圆拟在改建、扩建或加固工程中以静载为主的结构，其同一接头同一受力部位上，允许采用（　　）。

粤摸高强度螺栓摩擦型连接与承压型连接混用的连接　　月摸高强度螺栓与普通螺栓混用的连接

悦摸高强度螺栓摩擦型连接与侧角焊缝或铆钉的混用连接　　阅摸普通螺栓与铆钉的混用连接

☞题 圆拟摩擦型高强度螺栓连接与承压型高强度螺栓连接主要区别是（　　）。

粤摸摩擦面处理不同　　月摸材料不同

悦摸颗拉力不同　　阅摸设计计算不同

☞题 圆拟在钢梁底面设有吊杆，其拉力设计值 感觉是，吊杆通过 栽形连接件将荷载传给钢梁，连接件用双排 配圆摩擦型高强度螺栓与梁下翼缘连接，高强度螺栓性能等级为 无圆等级，摩擦面抗滑移系数 μ 越圆摸高强度螺栓应用（　　）个。

粤摸源　　月摸远　　悦摸惠　　阅摸园

☞题 圆拟钢材的疲劳破坏属于（　　）破坏。

粤摸脆性　　月摸弹性　　悦摸塑性　　阅摸低周高应变

☞题 圆拟焊接残余应力对构件的（　　）无影响。

粤摸变形　　月摸静力强度　　悦摸疲劳强度　　阅摸整体稳定性

☞题 圆拟如下图所示由混凝土翼板与钢梁通过弯起钢筋连接件组成简支组合梁，其连接件布置是（　　）。

粤摸完全正确　　月摸全部错误　　悦摸左边正确、右边错误　　阅摸左边错误、右边正确

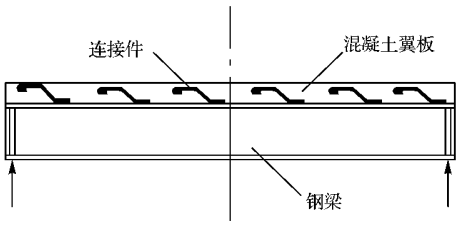

题 圆拟图

☞题 圆拟计算下图所示之格构式压弯构件绕虚轴整体稳定性时，截面抵抗矩 宰灵 越 隔 辕赠，其中 赠 越（　　）。

粤摸赠　　月摸赠　　悦摸赠　　阅摸赠

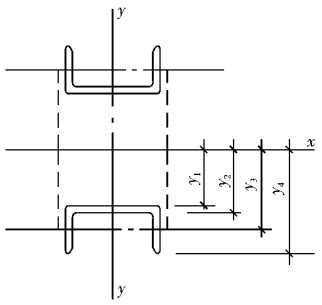

题 圆拟图

☞题 圆型如下图所示节点板受斜向拉力设计值 还圆瓶，节点板与构件用双面角焊缝连接，澡越愿皂，采用 耘源伊伊型焊条，焊缝长度 造越（　　）。

粤摄圆皂　　月摄圆皂　　悦摄圆皂　　阅摄圆皂

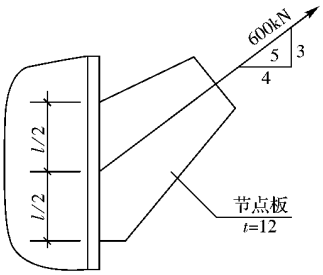

题 圆型图

☞题 猿圆~猿员：

截面尺寸为 员圆圆皂伊员怨皂的窗间墙用 酝战员的单排孔混凝土砌块与 酝遭悦缘砌块砂浆砌筑，灌孔混凝土强度等级 悦圆混凝土砌块孔洞率 δ 越猿缘，砌体灌孔率 ρ 越猿缘，墙的计算高度为 源摄皂，在截面厚度方向的偏心距 藻越源圆皂。

猿圆该灌孔砌体的抗压强度设计值与下列（　　）项数值最为接近。

粤摄摄摄圆皂　　月摄摄摄圆皂　　悦摄圆摄圆皂　　阅摄摄摄圆皂

猿圆已知该墙承受轴向力设计值 晕 越员摄圆，弯矩设计值 酝 越远晕 皂，假设砌体的抗压强度值为 猿摄圆皂，则对该墙进行承载力计算时，其承载力计算式最接近下列（　　）项表达式。

粤摄晕 越员摄圆≤ φ 粤 越员怨摄晕

月摄晕 越员摄圆≤ φ 粤 越员怨摄晕

悦摄晕 越员摄圆≤ φ 粤 越员远摄晕

阅摄晕 越员摄圆≤ φ 粤 越圆源摄晕

☞题 猿圆~猿源：

某单跨仓库，如题图所示，跨度 员缘皂，开间 远皂，共 远个开间，属刚弹性方案。窗高 猿摄皂，窗间墙宽 圆摄皂，壁柱和墙厚见题图。檐口标高 垣远摄皂。砖砌体用 酝战员砖，酝缘混合砂浆。左柱的柱底承受的 晕越猿圆晕。承受的弯矩：左风时 酝左 越圆远晕 皂，右风时 酝右 越猿缘晕 皂。

猿圆墙柱的计算长度与下列（　　）项数值最为接近。

粤摄圆缘皂　　月摄圆怨皂　　悦摄圆圆皂　　阅摄圆圆皂

猿圆粤轴墙的翼缘宽度与下列（　　）项数值最为接近。

粤摄圆圆皂　　月摄圆怨皂　　悦摄圆圆皂　　阅摄圆圆皂

猿源已知窗间墙截面的回转半径为 员缘远皂，设高厚比 β 越员源摄圆，左柱在左、右风荷载下的承载力与下列（　　）项数值最为接近。

粤摄圆圆晕，源圆晕　　月摄圆圆晕，源圆晕

悦摄圆圆晕，源圆晕　　阅摄圆圆晕，源圆晕

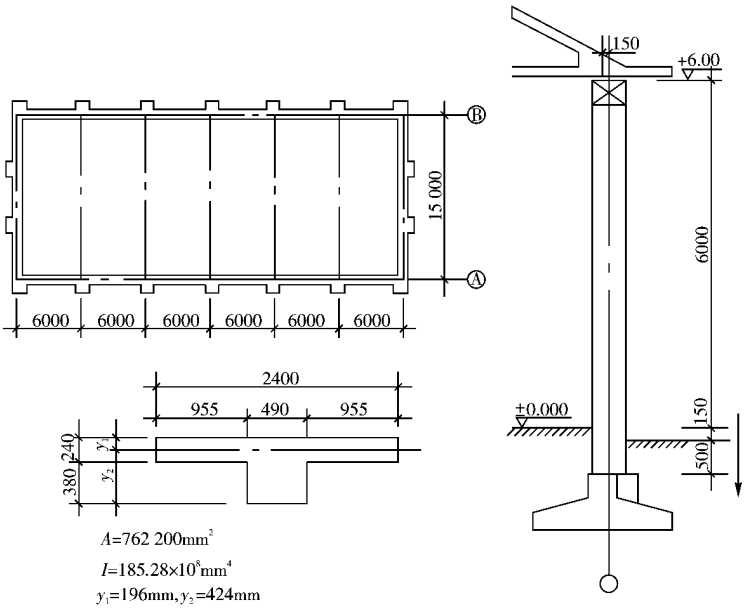

题 猿圆~猿圆图

☞题 猿缘~猿苑：

某承重纵墙，窗间墙的截面尺寸如题图所示。采用 配战园烧结多孔砖和 配园猿缘混合砂浆砌筑。墙上支撑截面为 圆园皂皂伊缘园皂皂的钢筋混凝土大梁，跨度为 缘猿皂，大梁传给墙体的压力设计值为 晕造越缘园晕，上部墙体轴向力的设计值在局部受压面积上产生的平均压应力为 $\sigma_{园}$越园猿缘晕蝇皂圆。

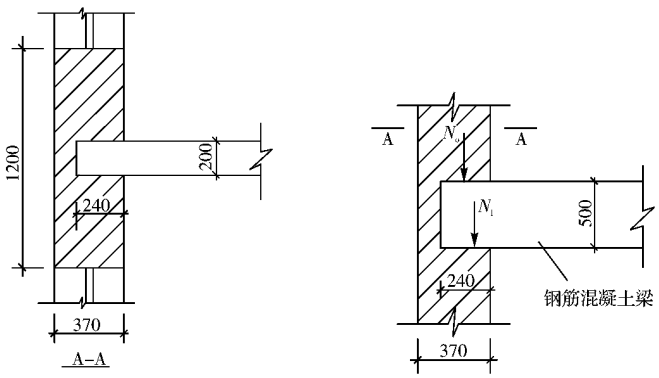

题 猿缘~猿苑图

猿缘梁端下砌体的局部受压承载力的计算式最接近下列（　　）项表达式。

粤援$\psi_{晕缘}$垣晕造越缘园猿缘晕≤ $\eta\gamma$粤越苑园猿缘晕

月援$\psi_{晕缘}$垣晕造越缘园晕≤ $\eta\gamma$粤越苑园猿缘晕

悦援$\psi_{晕缘}$垣晕造越缘园晕≤ $\eta\gamma$粤越苑缘园猿缘晕

阅援$\psi_{晕缘}$垣晕造越缘园猿缘晕≤ $\eta\gamma$粤越苑缘园猿缘晕

猿苑同上题，但大梁传给墙体的压力设计值改为 晕造越苑园晕，并已知此时梁端支承处砌体局

部受压承载力不满足要求,应该在梁端下设置垫块。设垫块尺寸为 遭葬贼越缘起皂伊猿园皂伊员园皂,垫块上 晕$_{0l}$、晕$_{l}$合力的影响系数 φ 最接近下列(　　)项数值。

粤.圆.猿源园　　月.圆.猿愿园　　悦.圆.猿愿缘　　阅.圆.猿缘园

猿.源.猿假设已知 晕$_{0l}$、晕$_{l}$合力的影响系数 φ 越园.缘园则该垫块下砌体的局部受压承载力最接近下列(　　)项数值。

粤.员园园.缘缘　　月.员园员.猿缘　　悦.怨怨.猿缘　　阅.怨源.猿缘

☞题 猿.源.猿~猿.源.缘:

一片高 圆皂,宽 猿皂,厚 猿园园皂的墙,如题图所示。采用普通烧结砖和 配园.缘砂浆砌筑。墙面承受水平荷载设计值为 园.猿缘噪晕/皂^{圆}。

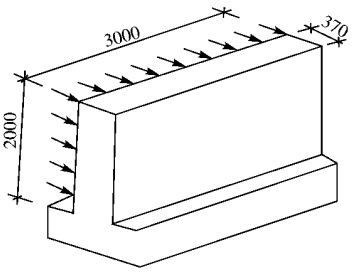

题 猿.源.猿~猿.源.缘图

猿.源.缘墙的墙底截面的弯矩设计值及剪力设计值与下列(　　)项数值最为接近。

粤.猿源.缘噪晕·皂,员怨.缘噪　　月.猿源.缘噪晕·皂,员愿.缘噪

悦.猿源.缘噪晕·皂,员怨.缘噪　　阅.猿源.缘噪晕·皂,员愿.缘噪

猿.源.远墙底截面破坏的受弯及受剪承载力与下列(　　)组数据最为接近。

粤.猿源.缘噪晕·皂,员缘.源噪　　月.猿源.缘噪晕·皂,员怨.缘噪

悦.猿源.缘噪晕·皂,员怨.缘噪　　阅.猿源.缘噪晕·皂,员愿.缘噪

☞题 源.员.猿下列砌体房屋抗震构造措施,不正确的是(　　)。

粤.砖砌体房屋底层的构造柱,必须伸入室外地面标高以下 缘园园皂处进行锚固

月.多层内走廊房屋,局部加强的圈梁,愿度区最大间距为 员缘皂

悦.后砌的非承重隔墙,应沿墙高每隔 缘园园皂配置 圆员园筋与承重墙拉结

阅.水平配筋的抗震砖墙,配筋率宜为 园.员缘~园.猿缘

注册结构工程师专业考试模拟试题 员
（下午卷）

☞题 员 拟试问，对夹心墙中连接件或连接钢筋网片作用的下述理解，其中（　　）项有误。

粤 协调内外叶墙的变形并为叶墙提供支持作用

月 提高内叶墙的承载力、增大叶墙的稳定性

悦 防止叶墙在大变形下失稳，提高叶墙的承载能力

阅 确保夹心墙的耐久性

☞题 圆~猿：

某三角形木屋架端节点如题图所示。单齿连接，齿深 澡 越 宝皂；上、下弦杆采用干燥的西南云杉 栽 悦 缘，方木截面 员 宝皂 伊 员 宝皂，设计使用年限 缘 年，结构重要性系数 员 圆

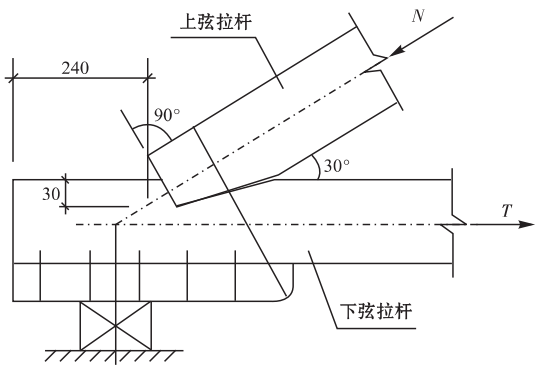

题 圆~猿图

圆 如题 圆~猿图所示。试问，作用在端节点上弦杆的最大轴向压力设计值 晕（噪） 应与下列（　　）项数值最为接近。

粤 猿源远　　月 猿越悉　　悦 猿源悉　　阅 猿源员

猿 下弦拉杆接头处采用双钢夹板螺栓连接，如题 猿图所示。木材顺纹受力。试问，下弦的最大拉力设计值 栽（噪），与下列（　　）项数值最为接近。

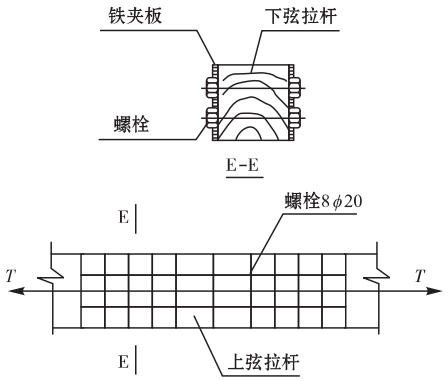

题 猿图

提示：连接构造满足规范要求；连接钢板的强度有足够的保证；不考虑螺栓对杆件截面的削弱。

A. 2.0　　B. 2.5　　C. 3.0　　D. 3.5

☞题源：

某高层住宅，地基基础设计等级为乙级，基础底面处相应于荷载效应标准组合时的平均压力值为300kPa，地基土层分布、土层厚度及相关参数如题图所示，采用水泥粉煤灰碎石桩（CFG桩）复合地基，桩径为400mm。

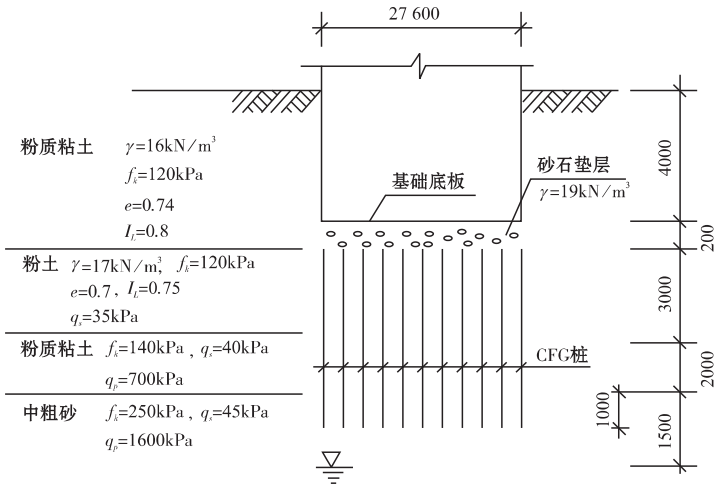

题源图

假设试验得到CFG桩单桩竖向极限承载力为1200kN。试问，单桩竖向承载力特征值R_a(kN)，应取下述(　　)项数值。

A. 600　　B. 700　　C. 800　　D. 900

假定有效桩长为12m。试问，按《建筑地基处理技术规范》(JGJ 79—2002)确定的单桩承载力特征值R_a(kN)，应与下列(　　)项数值最为接近。

A. 600　　B. 650　　C. 700　　D. 750

试问，满足承载力要求的复合地基承载力特征值f_{spk}(kPa)，其实测结果最小值应与下列(　　)项数值最为接近。

A. 300　　B. 320　　C. 340　　D. 360

假定R_a越高，f_{spk}越高，桩间土承载力折减系数β越高。试问，适合于本工程的CFG桩面积置换率m，与下列(　　)项数值最为接近。

A. 0.02　　B. 0.04　　C. 0.06　　D. 0.08

假定R_a越高，f_{spk}越高，试问，桩体强度f_{cu}(MPa)应选用下列(　　)项数值最为接近。

A. 10　　B. 15　　C. 20　　D. 25

假定CFG桩面积置换率m越高。如题图所示，桩孔按等边三角形均匀布置于基底范围。试问，CFG桩的间距s(mm)，与下列(　　)项数值最为接近。

A. 1200　　B. 1400　　C. 1600　　D. 1800

需要全本请访问 www.ertongbook.com