013287

中国南方电网
CHINA SOUTHERN POWER GRID

玉溪电力工业志丛书

元江电力工业志

YUANJIANG DIANLI GONGYE ZHI

元江供电有限公司 编

云南民族出版社

中国南方电网
CHINA SOUTHERN POWER GRID

玉溪电力工业志丛书

元江电力工业志

YUANJIANG DIANLI GONGYE ZHI

元江供电有限公司 编

云南民族出版社

图书在版编目（CIP）数据

元江电力工业志/元江供电有限公司编. —昆明：云南民族出版社，2006.6
(玉溪电力工业志丛书)
ISBN 7-5367-3379-8

Ⅰ.元 … Ⅱ… Ⅲ.电力工业—概况—元江县—1937~2003 Ⅳ. F426.61

中国版本图书馆 CIP 数据核字（2006）第 019084 号

责任编辑	刘正芳
责任校对	水　月
装帧设计	岳　南　李　木
出版发行	云南民族出版社 (昆明市环城西路 170 号云南民族大厦　邮编：650032) http：//www.ynbook.com ynbook@vip.163.com
印　　刷	云南民族印刷厂
开　　本	787mm×1092mm　1/16
总 印 张	210
总 字 数	4600 千
版　　次	2006 年 6 月第 1 版
印　　次	2006 年 6 月第 1 次印刷
印　　数	0001~2000 册（套）
定　　价	全套 1000.00 元（共 9 册）
书　　号	ISBN 7-5367-3379-8/T·2

《元江电力工业志》编纂委员会

主　　任：李云伟　李玉庄

副 主 任：张正新

成　　员：石云贵　李乔平　苏新福　范文承
　　高陆发　苏章雄　徐　源　宋金祥

《元江电力工业志》编纂办公室

主　　编：高陆发

执行主编：宋自华

副 主 编：范文承　杨学勤

编　　辑：陈永钧　田　浩　徐　源　杨　勇　李江艳

摄影编辑：范文承　高陆发　杨学勤

制　　图：高陆发　田　浩　董会琼　李红梅

索　　引：张正新　李江艳

审　　稿：中共元江县委宣传部
　　元江县保密局

审　　定：元江县史志编纂办公室

《元江电力工业志》编纂委员会

主　　任：李云伟　李玉庄

副 主 任：张正新

成　　员：石云贵　李乔平　苏新福　范文承
　　高陆发　苏章雄　徐　源　宋金祥

《元江电力工业志》编纂办公室

主　　编：高陆发

执行主编：宋自华

副 主 编：范文承　杨学勤

编　　辑：陈永钧　田　浩　徐　源　杨　勇　李江艳

摄影编辑：范文承　高陆发　杨学勤

制　　图：高陆发　田　浩　董会琼　李红梅

索　　引：张正新　李江艳

审　　稿：中共元江县委宣传部
　　元江县保密局

审　　定：元江县史志编纂办公室

试读结束，需要全本PDF请购买 www.ertongbook.com

元江县电力系统地理结线图

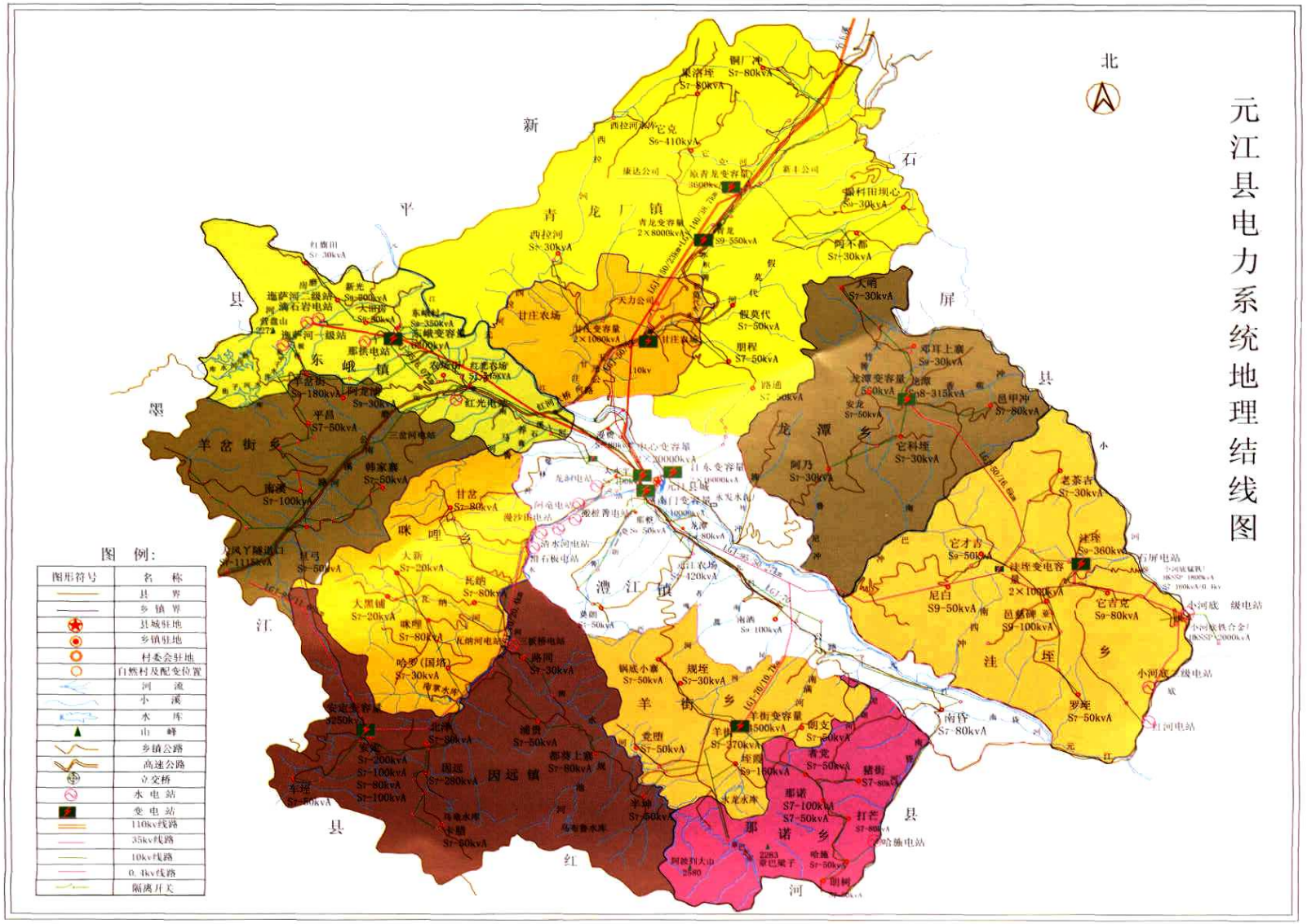

元江县电网电气接线图

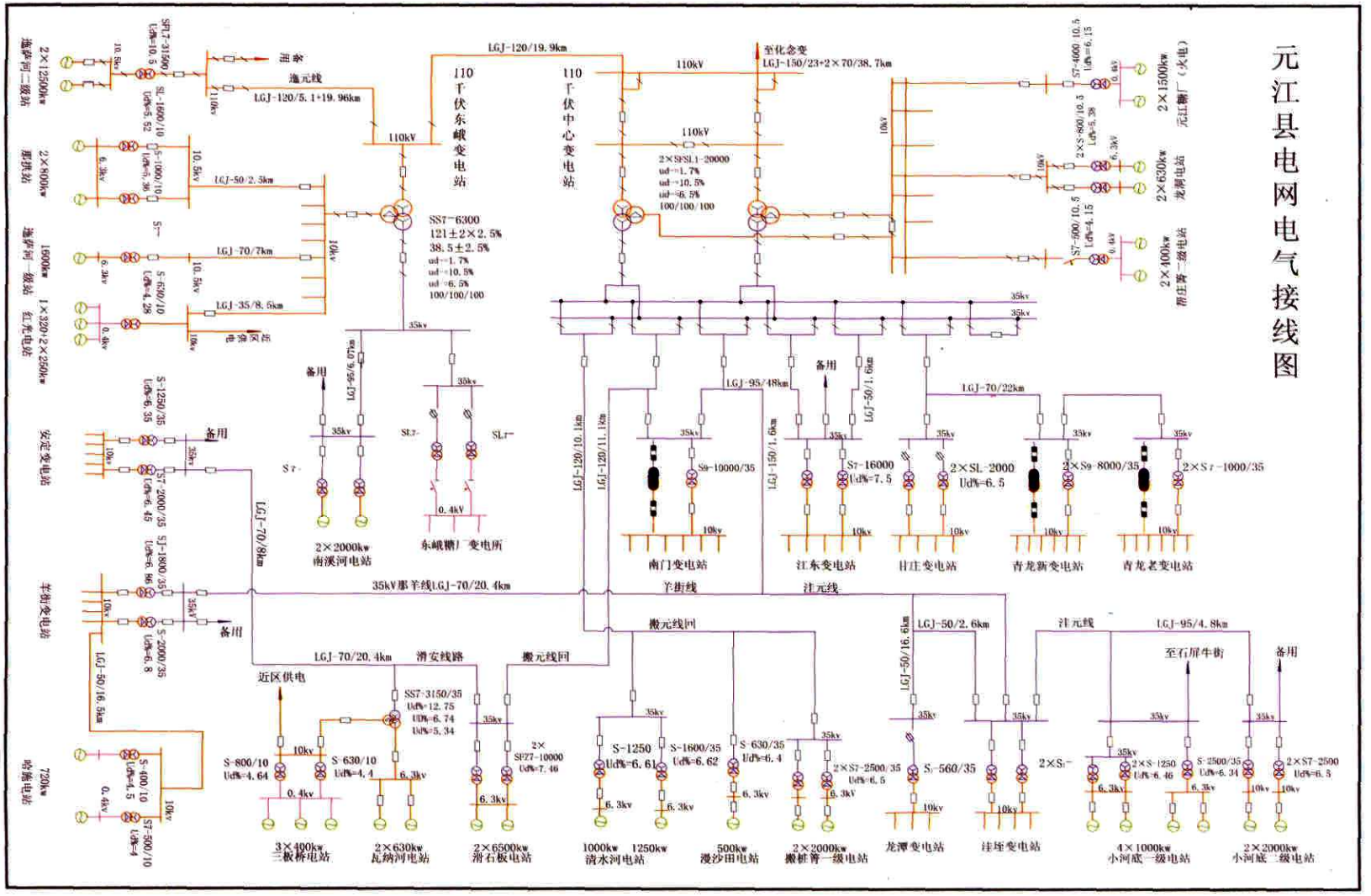

110千伏东峨变电站
110千伏中心变电站
SS7-6300
121±2×2.5%
38.5±2.5%
2×SFSL1-20000
2×1500kw 元江糖厂（火电）
2×630kw 龙洞电站
2×400kw 滑庄箐一级电站
2×2000kw 南溪河电站
东峨糖厂变电所
南门变电站
江东变电站
甘庄变电站
青龙新变电站
青龙老变电站
35kV那羊线LGJ-70/20.4km
羊街线
注元线
搬元线回
滑安线路
近区供电
3×400kw 三板桥电站
2×630kw 瓦纳河电站
2×6500kw 滑石板电站
1000kw 1250kw 清水河电站
500kw 漫沙田电站
2×2000kw 搬桩箐一级电站
龙潭变电站
洼垤变电站
4×1000kw 小河底一级电站
2×2000kw 小河底二级电站
2×12500kw 施萨河二级站
2×800kw 那洪站
1600kw 施萨河一级站
1×320+2×250kw 红光电站
安定变电站
羊街变电站
720kw 哈施电站

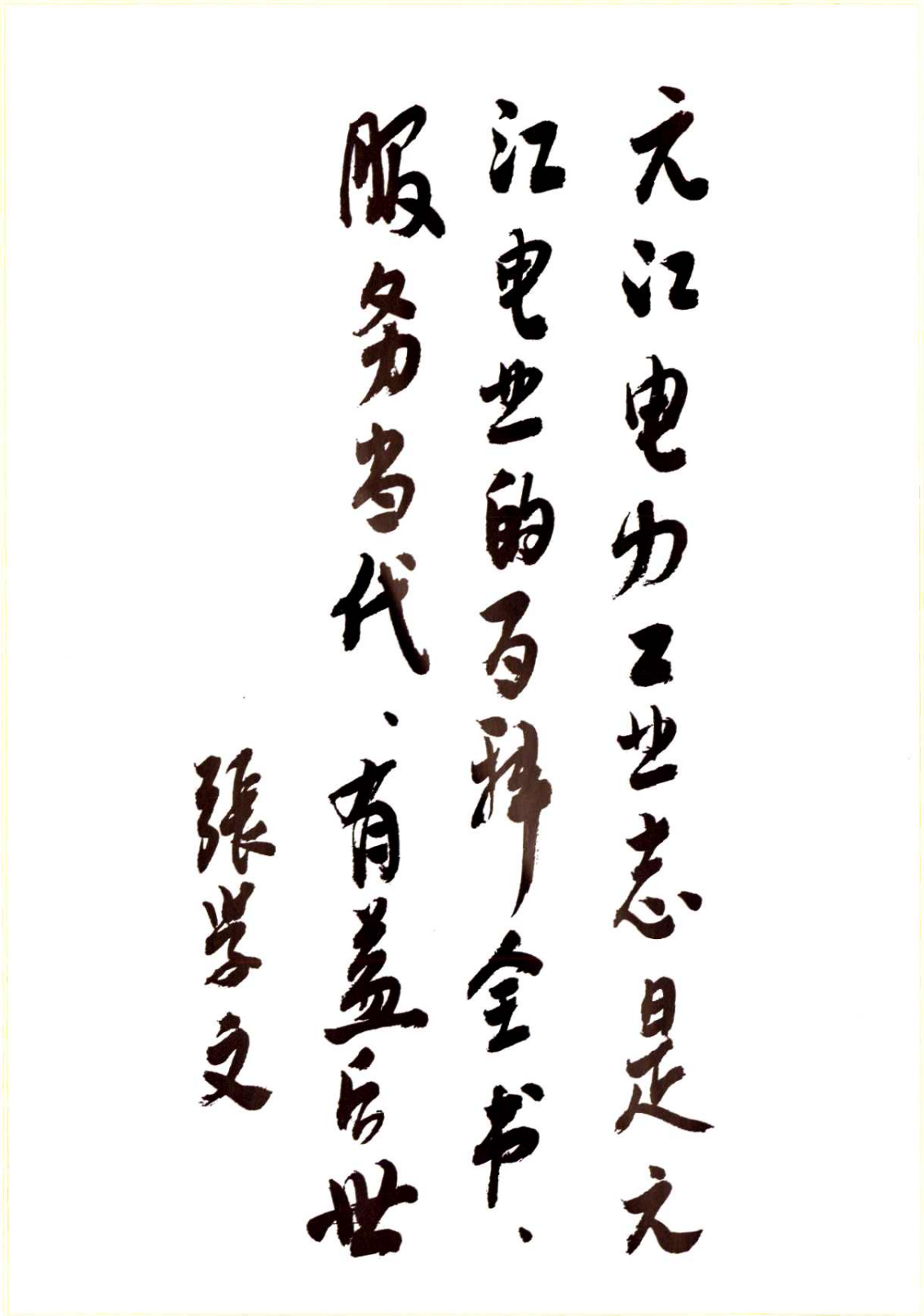

原元江县委书记张学文题词

为阁兴元
宏伟壮举
千秋功业
再创辉煌

杨发寿

2004.10.

原元江县委书记杨发寿题词

发扬成绩再接再励
为全面建设小康社
会推进城乡一体化
进程作出积极贡献。

贺《元江电力工业志》
付出版。杨世华
二〇〇四年十月

原元江县委书记杨世华题词

元江发挥水能资
源优势，做强做大电力
产业。

法玉宾
二〇〇四年十月

元江县委书记法玉宾题词

试读结束，需要全本PDF请购买 www.ertongbook.com

序 一

云南省元江哈尼族彝族傣族自治县，属红河流域。红河自西北向东南穿境而过，又称元江。下游流经邻国越南出海，注入北部湾。元江县是一个多民族居住的地方，人口约20万。元江人民勤劳智慧，朴实敦厚。他们热爱祖国、热爱家乡，在中国共产党的领导下，各族人民经过50多年的艰苦奋斗，把一个刀耕火种、瘴气遍野的穷乡僻壤，建设成为基本实现小康生活的民族自治县，从封建社会进入了社会主义新时代，成功地实现了跨越式的发展。

在这个艰苦卓越的历史发展过程中，能源是不可缺少的，而电力建设则起到了不可替代的“先行官”的作用。

元江县是云南省玉溪地区较早开发小水电的县份。1959年初，建成了第一座小水电站，装机容量仅有448千瓦。到2003年，全县小水电装机容量已达66 600千瓦，年平均发电量约3.2亿千瓦·时，已大大超过国务院原水利部制定的“农村初级电气化试点县”标准。该县还较早的以110千伏高压输电线路与大电网相联，融入了省电力系统。

元江县建成了目前全省水头最高的迤萨河二级电站、全国年设备利用小时最高的龙洞电站和三板桥电站。全县已建成较为完整的输配电网，实现了行政村“村村通电”。元江县高度重视具有年调节性能的流域梯级开发和农田灌溉规划，并认真按规划逐级开发，目前的小水电开发率已达27.1%，在全省各同类县中名列前茅。以小水电为基础，全县较早实施了“以电代柴”，对于增加森林覆盖率、减少水土流失起到了明显的作用。元江县是太阳厚爱的地方，年最高气温达40℃，甚至更高，需开放电气冷却空调。

今后，按照省、市、县的规划，元江县的小水电装机容量还将有较大增长，骨干电网的电压亦将相应升级，技术装备和运行管理水平必将不断提高。

元江县电力建设取得了持续的发展，改革开放以来的20多年间发展更快，是历届县委、县政府正确领导的结果，更是全县各族人民和广大电力建设、管理工作者辛勤劳动的结果，也是上级关心支持的结果。50年前，元江县各方面的条件都很差，不少地方既不通公路，更不通电，“山间铃响马（牛）帮来”的景象随处可见。就是在这样十分艰苦、几乎不具备建设条件的情况下，元江县的广大干部群众怀着坚定的信心，迈着坚实的步伐，跋山涉水，人背马驮，不惜流汗流血，建起了一座座电站，一片片电网，为各族人民送去了光明、温暖和动力。这充分说明，在和平建设年代，

同样需要“为有牺牲多壮志，敢教日月换新天”的奉献精神。

这段历史，应该载入史册，也值得载入史册。在县委、县政府的亲切关怀和相关部门的大力支持下，《元江电力工业志》编纂组的同志们不辞劳苦，深入调查，认真编写，形成了这本志书，填补了地方志中的一个空白，可喜可贺。它翔实地记载了元江电力建设艰苦而光辉的历程，对后人无疑会起到激励和启迪作用。

曾嗣良

序 二

元江哈尼族彝族傣族自治县是个富饶美丽的地方。由于特殊的自然地理环境，境内蕴藏有极其丰富的水力电力资源，自20世纪50年代起，在中国共产党的领导下，元江历届县委、县政府带领全县各族人民自力更生、艰苦奋斗，大兴农村小水电建设，除国家投资建设县级骨干水电站外，广泛发动群众，在全县掀起了群众性办电的热潮。

1974年，全县农村小水电站发展到100余座，对当时农村的经济发展和社会进步起到了积极的推动作用，为元江电力形成规模奠定了坚实的基础。1980年后，着重于县级骨干水电站的开发建设和电网建设，逐步形成了“山顶蓄水、山腰发电、坝区灌溉”和“治水办电、开发热区、振兴元江”的新思路。元江县在电源开发建设的同时，大力加强电网建设，1980年实现了与昆明电网并网运行的构想。截至2003年，全县已初步形成了“以110千伏为骨架、35千伏为辐射、10千伏为覆盖”的输配电网络体系。

《元江电力工业志》资料翔实，数据准确，文风端正，语言朴实，图文并茂，它客观，公正地记录了元江电力事业从无到有，直至初具规模的元江电力发展历史；记述了元江县历任县委、县政府领导高瞻远瞩，为电力事业的发展绘制了宏伟蓝图；记述了广大电力工程技术人员为元江的电力建设发挥自己的聪明才智，将青春贡献给了元江的电力事业；记述了元江电力战线广大干部、职工以及全县群众，不怕困难，不畏艰险的电力建设精神，用自己的智慧、青春和汗水谱写了一曲元江电力“光明使者”的赞歌。

杨育鉴
马庆国

序 三

元江是一个美丽的地方，神奇的哈尼云海梯田、迷人的高山水库群、神秘的它克岩画、令人向往的原始森林、多姿多彩的民族风情等带给人们无尽的遐想。

元江坝是一个“天然温室”，是“太阳厚爱的地方”，这里有富饶而神奇的“热土”，一年四季鲜花盛开、瓜果飘香；茉莉花、芦荟、甘蔗林构成了一道道绿色的风景线；世界第一高桥、红河谷风光吸引了千千万万的游客前来旅游观光。

因地理环境特殊，元江县的水能、矿产、动植物等自然资源十分丰富，其中水能资源是元江县的一大优势资源。全县年平均降水量为31.48亿立方米，地表总径流量为11.34亿立方米，人均占有水量为6 300立方米，远远超过全国、全省的平均水平。境内有大小河流24条（其中干流1条、一级支流19条、二级支流4条）；水能资源理论蕴藏量为41.37万千瓦，可供开发的达24.65万千瓦，可建30多个装机500千瓦以上的水电站。丰富的水资源为发展水电提供了优越的条件。

电力工业是元江县经济、社会发展的先行产业，是全县工业经济中的一个基础性产业。因此，元江历届县委、县政府都十分重视电力建设，大力发展电力工业。通过广大电力工人和全县各族人民几十年的积极努力，全县的电力建设取得了辉煌的成就，电力工业得到了长足的发展，使元江县成为首批全国100个农村初级电气化县之一。目前，全县共有19座骨干水电站，总装机容量6.66万千瓦，年平均发电量3亿千瓦·时。全县乡镇和行政村通电率为100%，自然村通电率达99%。

电力工业的发展给元江各族人民带来了诸多实惠：

——给人们带来了光明，让人们尽情地享受现代文明，充实了人们的精神生活；

——以电代柴，为人们减轻了繁重的砍柴劳累，同时也保护了人类赖以生存的生态环境；

——带动了县内的制糖业、矿业等其他工业，使元江的工业经济从无到有、从小到大、从少到多，得到了快速发展。

——增加了财政税收，夯实了发展基础，推进全县经济、社会稳步向前发展。

……

元江电力工业的辉煌，凝结着历届县委、县政府领导和水电战线广大干部职工的心血，是元江各族人民和电力职工40多年来共同努力的结果，是全县广大干部群众自力更生、艰苦奋斗的结果。

元江电力工业的快速发展，得益于各级领导的大力支持，得益于各有关部门的大力合作，得益于改革开放的各项优惠政策。

编纂《元江电力工业志》的意义非常重大：让子孙后代记住电力发展的光辉历史，记住电力工人大干苦干、誓把光明撒人间的豪情壮志；激励全县人民再接再厉，发扬这种实干精神，大力实施“工业强县”战略，全面发展县域经济，为建设美好的小康生活、和谐社会而努力奋斗。

《元江电力工业志》是元江电力工业的新篇章，是“光明使者”的赞歌。该书的编纂出版，对元江县的经济发展和社会进步将会起到一个积极的推进作用。

杨忠武

20

序 四

元江哈尼族彝族傣族自治县（以下简称元江县）境内沟壑纵横，水资源十分丰富。24条大小河流密布县境内，具有河道长、流量大、丰枯变化不大等特点。这24条大小河流都发源于海拔2 000米以上的高山丛林地带，水量充足。水力资源理论蕴藏量为41.37万千瓦，再加之上游建成的中小型水库，年蓄水量在9 000万立方米以上，可供电站发电用水调节。丰富的水力资源为元江县电力工业的发展提供了优越的条件。

早在20世纪50年代，元江县各族人民想电、盼电，在历届县委和政府的领导下，各族人民与电力职工一道，长年奋战在深山峡谷中，与大自然拼搏，无私奉献。1959年，在清水河上建成了元江县第一座水电站——漫砂田电站。以后相继在全县农村建成了百余座小型电站。水电建设走入正规化以后，农村小型电站因种种原因被淘汰。至2003年，全县建成500千瓦以上的骨干电站17座，500千瓦以下的小水电站3座，解决了元江县工农业生产建设及人民生活用电。早在1988年就成为全国100个农村初级电气化试点县之一。然而，直到2003年，尚无一部系统记述元江县电力工业的志书。

《元江电力工业志》在改革开放、西部大开发的大好形势下问世，实为元江县电力系统的一大喜事，意义极为深远。志书记述了元江县电力工业发展的全部历史，展示了元江县电力工业45年来取得的巨大成就，显现了元江各族人民为发展电力事业自力更生、艰苦奋斗、开拓进取、团结协作的精神。这是时代的新篇，是社会主义物质文明和精神文明建设的成果。

志书分门别类地记述了县境内水力资源、治水办电、农村电气化、电站建设、电网建设、发电、供电、用电、经营管理、机构、党群、人物等方面的内容，是从历史到现状的资料工具书，具有客观、全面、系统、权威、科学等特点，进而具有了资政、存史、宣传、教育等功能，可称之为元江电力系统的“百科全书”。它的出版，为元江县进一步开发水力资源，加快电力工业发展步伐，探求规律，正确决策提供了丰富的资料，起到了借鉴作用。

修志人员广征博采，殚精竭虑，在市、县电力部门和史志办公室的支持、帮助下，几易其稿，终成其志。

编修志书是一项综合工程，《元江电力工业志》的编成是各方面通力合作的结果，感谢各部门、各单位提供资料；感谢全体编纂人员辛勤耕耘，精心著述；感谢各方面人士和专家热心指导和帮助！

李云伟　李玉庄

试读结束，需要全本PDF请购买 www.ertongbook.com