吉林省

电力试验研究所志

吉林省电力试验研究所志编纂小组

吉林省

电力试验研究所志

吉林省电力试验研究所志编纂小组

吉林省电力试验研究所

所址大楼(斯大林大街 87 号)

高(电)压试验装置

电测标准表试验室之一

电测标准表试验室之二

汽水分析试验室

试读结束，需要全本PDF请购买 www.ertongbook.com

计算机房

锅炉现场调试

汽机现场调试

金属元素分析试验室

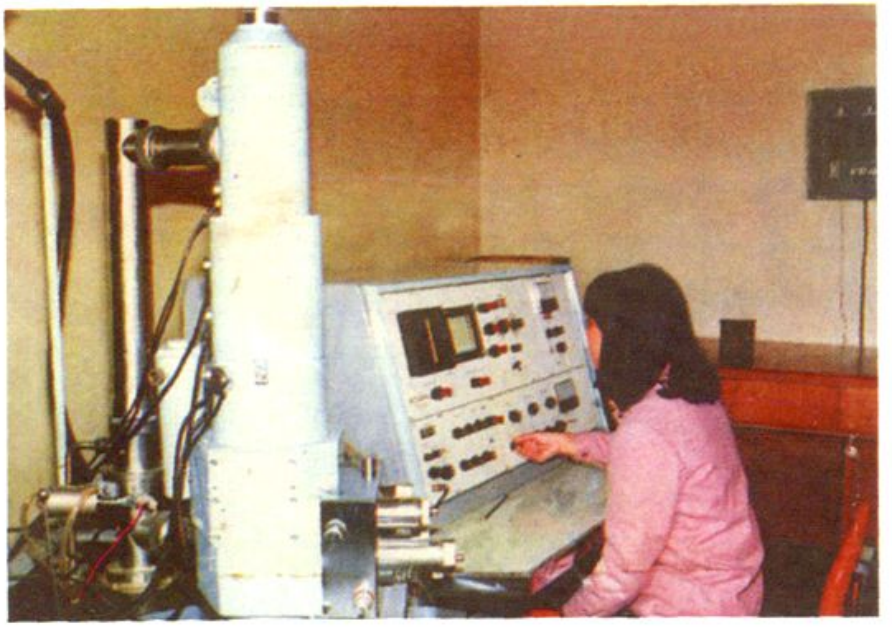

DX—3A 型扫描电子显微镜

高速液相色谱仪

原子吸收分光光度计

变压油色谱试验室

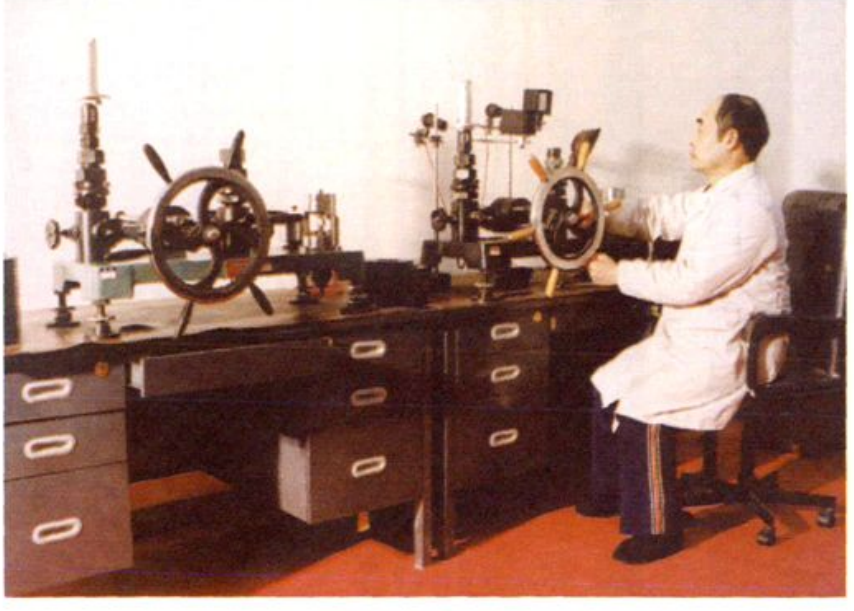

热工试验室之一

热工试验室之二

阅 览 室

85 年前科技成果部分奖状

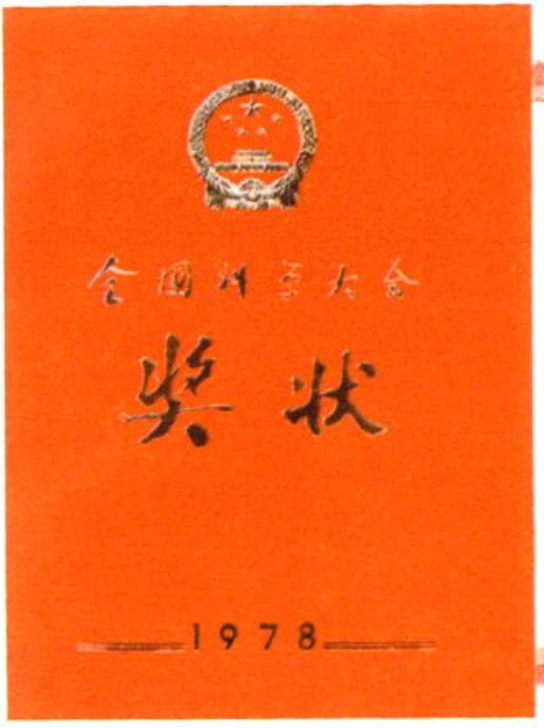

试读结束，需要全本PDF请购买 www.ertongbook.com

证书

在实现我国社会主义现代化
向科学技术进军中，你们取得的
科技成果，荣获一九八二年四等
奖，特颁发此奖状

受奖单位 吉林省电力试验研究所
受奖项目 [illegible]

吉林省人民政府
一九八四年[illegible]月三十日

奖励证书

电力发展基金联合委员会
被评为省重大科技成果特发此证

吉林省电力局中心试验
[illegible]

中共吉林省委员会
吉林省革命委员会

奖给 吉林省电力试验研究所

改革促建设
明珠献草原

东北电业管理局
东北电力工委
一九八五年十二月

省电力试验研究所

在通辽二十万机组调试
中工作勤奋度猜卓著

吉林省电力工业局
一九八五年十二月三十日

男女兰球队之一

女子兰球队

男女兰球队之二

吉林省电力试验研究所行政组织机构沿革图

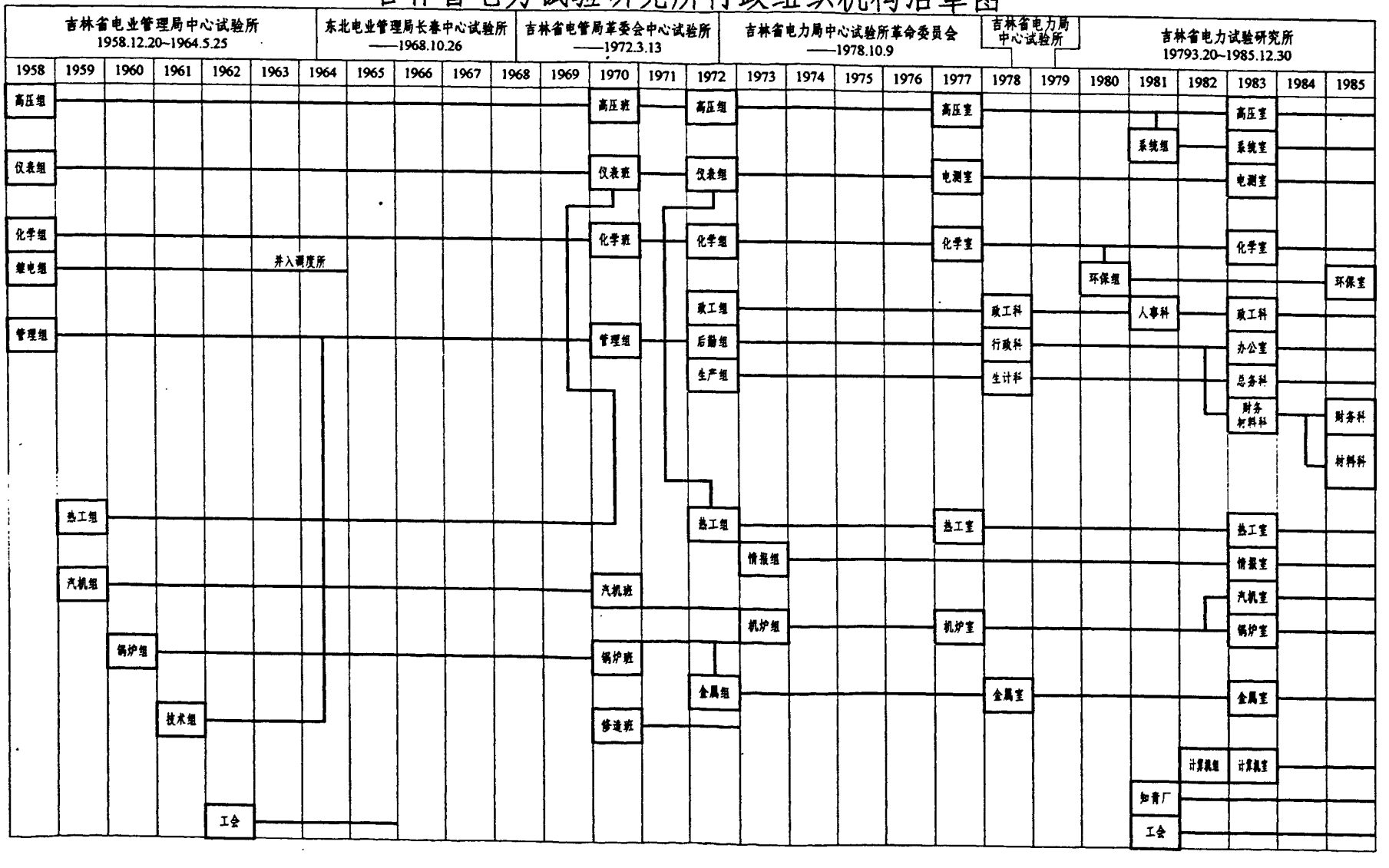

《吉林省电力试验研究所所志》
编纂小组

组　长：姜远志

副组长：汪礼文

成　员：孙东明　门文汉　李学仁

韩桂珍　赵鹤山　刘　魁　张前锟

李文荣　熊沐芳　靳莉萍　余培岩

主　编：熊沐芳

编　辑：靳莉萍　余培岩

摄　影：孙　赤

审　核：关铭川　汪礼文

终　审：马晓平　牟立新

序

星移斗转，几度春秋，四季更迭时事新，春华化秋实。伴随着国家经济体制改革的全面推进和国家电力公司紧锣密鼓的公司化改组步伐，生机盎然的吉林大地又迎来了一个迷人的金秋。收获丰硕的季节，极富挑战的机遇，蓬勃发展的吉林电科院犹如一棵参天大树即将刻画出她的第四十个年轮。

四十年求索路漫漫，四十年拼搏志如钢。历史述说着吉林电科院历代创业者辉煌的业绩，时光记录下无数拼搏者昂首前行的足迹，记忆中镌刻下几代电科院人的聪明才智，铭记了电科院发展的光辉页章。

《吉林省电力试验研究所所志》追溯了吉林电科院五十年代至八十年代中期近三十年的奋斗历史，真实表现出当时电科院人自强不息、艰苦创业的气概胸襟，凝聚了老一代电科院工作者的大量心血和劳动，它将激励后来者开拓进取、继往开来，立足吉林电力科技发展的前沿，勇创佳绩，再铸辉煌。

正视未来，时代召唤我们励精图治，迅驰向前，努力创建一流电科院，与国际先进管理水平接轨。回顾历史、撰写历史，目的是“让历史告诉未来!”，使今天的人们感悟昔日创业的艰辛、珍惜转瞬即逝的现在、创造和建设美好绚丽的明朝。电力事业是播洒光明的事业，电力科技是先进生产力的代表，愿这部所志能

成为激励电科院人实现“抓住机遇，深化改革，开拓进取，科技兴院”发展战略的精神动力，成为忆院史、鼓士气的一部好教材。

回首往昔，感慨万千，展望未来，任重道远。我们深深懂得在前进路上一定存在曲折和坎坷，总会出现意想不到的困难和艰辛，“雄关漫道真如铁，而今迈步从头越。”寄望全院职工发扬传统，团结拼搏，培育前瞻意识，注重技术创新，树立鲜明形象，培植企业精神，以我们的信心和实力，为早日创建一流电科院而努力奋斗。

一九九八年十月十日于长春

试读结束，需要全本PDF请购买 www.ertongbook.com