新编长虹37～96cm彩色电视机电路全集

本书汇编组 编

北京科学技术出版社

新编 长虹 37～96cm 彩色电视机电路全集

本书汇编组 编

北京科学技术出版社

图书在版编目（CIP）数据

新编长虹 37~96cm 彩色电视机电路全集/本书汇编组编，
—北京：北京科学技术出版社，**2002.1**
ISBN 7-5304-2385-1

Ⅰ. 新…　Ⅱ. 本…　Ⅲ. 彩色电视—电视接收机，
长虹—电路图—图集　**Ⅳ. TN949.12-64**

中国版本图书馆 **CIP** 数据核字（**2001**）第 092776 号

本书封底贴有激光防伪标志　无防伪标志者属盗版图书
*本书内容和“ ”所组成的“◇”图标，任何单位和个人不得使用照相、扫描设备将该电路图用放大、原大、缩小或去掉“◇”图标等方法进行照相、扫描、复制出版，否则将依法追究其责任

书　名	新编长虹 37~96cm 彩色电视机电路全集
作　者	本书汇编组 编
出版、发行	北京科学技术出版社（北京市西直门南大街 16 号　100035）
经　销	全国各地书店
排版、印刷	核工业中南 306 印刷厂（421008　湖南省衡阳市黄茶岭光明路 12 号，印装质量不合格的退回本厂）芦雨科技计算机排版中心绘制、排版
规　格	880×1230 毫米　大 8 开本　25 印张　191 幅图（合 596 千字）
版　次	2002 年 1 月第 1 版，2002 年 1 月第 1 次印刷
定　价	55.00 元

前　　言

我们编纂的《新编国内外黑白电视机电路全集（上）、（下）》、《新编国内外彩色电视机电路全集（上）》、《新编国内外彩色电视机电路全集（下）》、《新编国内外大屏幕多制式彩色电视机电路全集》、《新编国内外大屏幕多制式彩色电视机电路全集（续一）》、《新编国内外大屏幕多制式彩色电视机电路全集（续二）》、《新编国内外大屏幕多制式彩色电视机电路全集（续三）》、《新编国内外大屏幕多制式彩色电视机电路全集（续四）》等电路图集自 1997 年 8 月陆续出版后，因其品种机型多、资料新颖、内容全面、实用性强、适用范围广、定价低、印刷质量优良等特点，深受全国广大读者欢迎，在全国已出版的电路图集中，该套书获得了读者很高的评价，为我国出版电视机电路图集翻开了新的一页。

《**新编长虹 37～96cm 彩色电视机电路全集**》是继《**新编康佳 37～96cm 彩色电视机电路全集**》之后出版的，今后我们还将陆续出版海信、海尔、TCL 王牌等 15 本大 8 开本电路图集系列丛书。该套丛书全部保留了原电视机生产厂家的电路图、文字和数据及各种说明，以便让维修人员在看图时能一目了然。在汇编过程中，将按生产厂家生产的机型尺寸从小到大按字母、数字顺序排列进行归类。图集采用先进的设备（计算机）绘制和优质 80g 双胶纸胶印，从而真正体现了该丛书内容全面、图文准确、印刷精美、价格低廉、查阅方便的优越性。为广大维修工作人员和无线电爱好者查阅资料提供了有利条件。

本册《**新编长虹 37～96cm 彩色电视机电路全集**》收集了长虹电器集团公司建厂以来生产的 184 种小、中、大、超大屏幕等各种彩色电视机（含 37、47、51、54、63、74、81、84、86、96cm，即 14、18、20、21、25、29、32、33、34、38 英寸机型）的电路图。该书资料来源于长虹电器集团公司。在汇编过程中，编者对上述电视机所有电路图进行重新整理和审核，并按机型尺寸从小到大作了仔细的排列；同时保留了长虹电器集团公司生产的彩色电视机电路原理图、印制板图、波形图、工作电压等原始真实数据。

在汇编过程中，芦雨科技计算机排版中心和雁腾工作室承担了全书的绘图排版工作，在此谨表衷心的感谢。由于整机在装配调试中，电路有时略有改动，设计电路图与实际电路会稍有差别，加上编者水平有限，重新绘制时书中难免有错漏之处，使用时只作阅读参考，敬请注意。对本书尚未收集的彩色电视机电路图，请寄：**北京科学技术出版社（100035，北京西直门南大街 16 号，电话：010-66161952）或湖南长沙芦雨科技图书发行有限公司（410005，长沙定王台书市 2 楼 153 号，电话：0731-4434910　2224294）编者收**，我们将在再版增补时选用，并致以酬谢。

编　者

目　　录

（品牌机型按字母、数字排列）

品牌机型	页　码
长虹 2116FA	1
长虹 2118FA	2
长虹 2120AE	1
长虹 2132FB	3
长虹 2145	4
长虹 21A21	2
长虹 21B28	5
长虹 21K13	6
长虹 21K17	6
长虹 21K23	6
长虹 21K31	6
长虹 21K32	6
长虹 2527FD	7~8
长虹 25K18	9
长虹 29A18	10~11
长虹 29A19	10~11
长虹 29B38	12~13
长虹 29SD83	14~15
长虹 34ST18	16~21
长虹 A2116	22
长虹 B1818	23
长虹 B2111	24
长虹 B2112	24
长虹 B2113	24
长虹 B2115	24
长虹 B2116（原 C2156）	25
长虹 C1462	26~27
长虹 C1492	28~29
长虹 C1742	30~32
长虹 C1842	33~34
长虹 C1843	33~34
长虹 C1844	33~34
长虹 C1851	35
长虹 C1851K	23
长虹 C1861	26~27
长虹 C1941	36~38
长虹 C1951	35
长虹 C1951K	24
长虹 C2141	39~40
长虹 C2142	39~40
长虹 C2143	36~38
长虹 C2151	41
长虹 C2151A	42
长虹 C2151KV	24
长虹 C2152	43
长虹 C2152KV	24
长虹 C2153	24
长虹 C2155	24
长虹 C2160A	44
长虹 C2160B	44
长虹 C2161	45~47
长虹 C2162	45~47
长虹 C2163	45~47
长虹 C2165	48~49
长虹 C2165AY	50
长虹 C2165C	48~49
长虹 C2165E	48~49
长虹 C2166	51
长虹 C2167	48~49
长虹 C2168	48~49
长虹 C2169	48~49
长虹 C2170	52
长虹 C2188	53~57
长虹 C2191	58
长虹 C2191A	58
长虹 C2191C	58
长虹 C2191D	58
长虹 C2192	59
长虹 C2192A	59
长虹 C2192AV	59
长虹 C2193	59
长虹 C2193A	59
长虹 C2193AV	59
长虹 C2262	60~62
长虹 C2518	63~86
长虹 C2588	87~90
长虹 C2588A	87~90
长虹 C2588P	87~90
长虹 C2589	87~90
长虹 C2589P	87~90
长虹 C2591	91~93
长虹 C2591A	91~93
长虹 C2591AV	91~93
长虹 C2591AZ	91~93
长虹 C2591V	91~93
长虹 C2593	94~95
长虹 C2919	63~86
长虹 C2919P	63~86
长虹 C2919PB	63~86
长虹 C2919PN	63~86
长虹 C2919PS	63~86
长虹 C2919PV	63~86
长虹 C2939	63~86
长虹 C2939KS	63~86
长虹 C2988	87~90
长虹 C2988P	87~90
长虹 C2993	96~98
长虹 C2995	96~98
长虹 C3418PN	63~86
长虹 C3418PS	63~86
长虹 C3418PSI	63~86
长虹 C3419	63~86
长虹 C3419N	63~86
长虹 C3419PN	99~106
长虹 CJ-37A	107~108
长虹 CJ-47A	107~108
长虹 CJ37A1	109
长虹 CJ51B0	110

此为试读，需要完整PDF请访问：www.ertongbook.com

品牌机型	页 码
长虹 CJK44A	107~108
长虹 CJK47A1	107~108
长虹 CJK51A	107~108
长虹 CJK51B1	111
长虹 CJK51B2	111
长虹 CJK51I	107~108
长虹 CJK53A	112
长虹 CJK53B	112
长虹 CJK53B2	112
长虹 CJK56B	111
长虹 CJK56B2	111
长虹 CK44A	30~32
长虹 CK49A	113~115
长虹 CK51A	116~117
长虹 CK53A	113~115
长虹 CK56B2	60~62
长虹 D2115	118
长虹 D2118	119
长虹 D2521	120~121
长虹 D2522A	122~124
长虹 D2525	120~121
长虹 D2526	120~121
长虹 D2961	125~126
长虹 D2961A	125~126
长虹 D2962A	127~130
长虹 D2963	96~98
长虹 D2963A	96~98
长虹 D2965	96~98
长虹 D2965A	127~130
长虹 D2983	14~15
长虹 DT2000	131~133
长虹 G2502	9
长虹 G2521	12~13
长虹 G2911B	134
长虹 G2958	135~142
长虹 G2966	143~151
长虹 G2967A	152~157
长虹 G2967B	152~157
长虹 G2983	158~159
长虹 G3478	160~161
长虹 G3898	162~167
长虹 N2516	168~169
长虹 N2518	168~169
长虹 P2119	170
长虹 PF29D18	171~172
长虹 PF29E18	173~174
长虹 R2111A	2
长虹 R2112A	2
长虹 R2112T	5
长虹 R2113T	5
长虹 R2115A	2
长虹 R2115T	5
长虹 R2116AE	1
长虹 R2116FA	2
长虹 R2116N	175
长虹 R2117A	2
长虹 R2117T	5
长虹 R2118A	2
长虹 R2118N	175
长虹 R2120FA	1
长虹 R2131FA	2
长虹 R2513D	176~177
长虹 R2516N	168~169
长虹 R2518AE	178~179
长虹 R2518N	168~169
长虹 R2519N	180~182
长虹 R2916AE	178~179
长虹 R2916NZB	183~184
长虹 R2918AE	178~179
长虹 R2918D	185~186
长虹 R2918NZB	183~184
长虹 R3418T	16~18
长虹 T2981	187~191
长虹 T2981A	187~191
长虹 T2982	187~191
长虹 T2982A	187~191

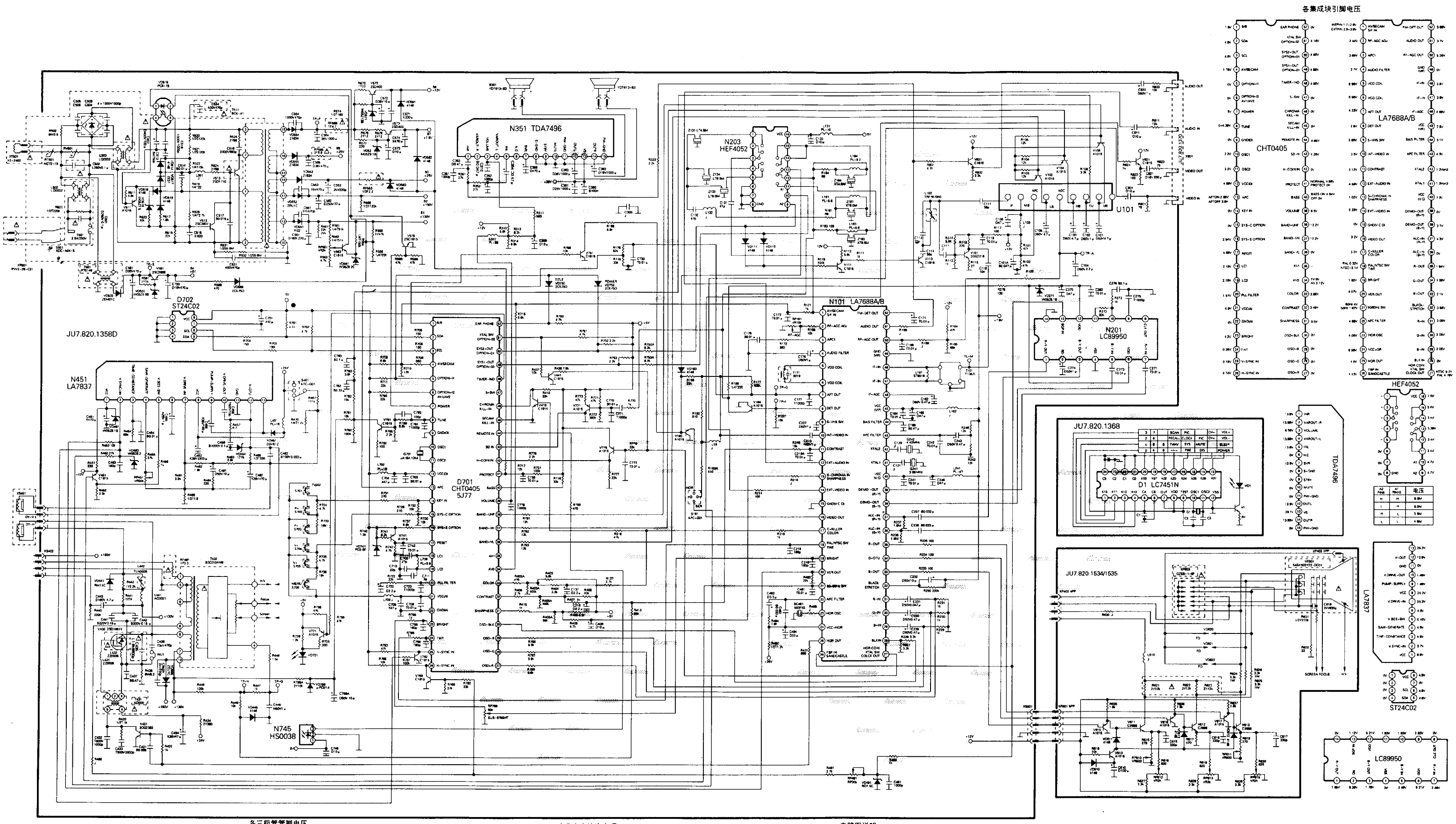

各三极管管脚电压

V101	电压
B	1.33V
C	0.68V
E	0.7V

V103	电压
B	3.2V
C	0V
E	3.67V

V305	电压
B	0.66V
C	0V
E	0V

V563	电压
B	4.7V
C	33.2V
E	6.15V

V751	电压
B	0.8V
C	0V
E	0V

V771	电压
B	4.6V
C	1.3V
E	4.8V

V801	电压
B	2.5V
C	12.33V
E	2.24V

产品安全注意事项

1.用虚线圈起来的部分是直接连结至主交流电源的，修理此部分时，请连接一个隔离变压器在电视机和主交流电源之间，以消除电击的危险。

2.替换电视机上的任何元器件时，都应该考虑产品的安全问题，电路图中用△符号标出的元件，表示它在对整机安全上有特殊要求，因此，替换△标记指出的元件，只能使用原规格型号的元件。

电路图说明

1. 所有电阻值用欧姆，k=1 000，M=1 000 000
2.以上各脚电压仅供参考

电路更改恕不预先通知

各集成块引脚电压

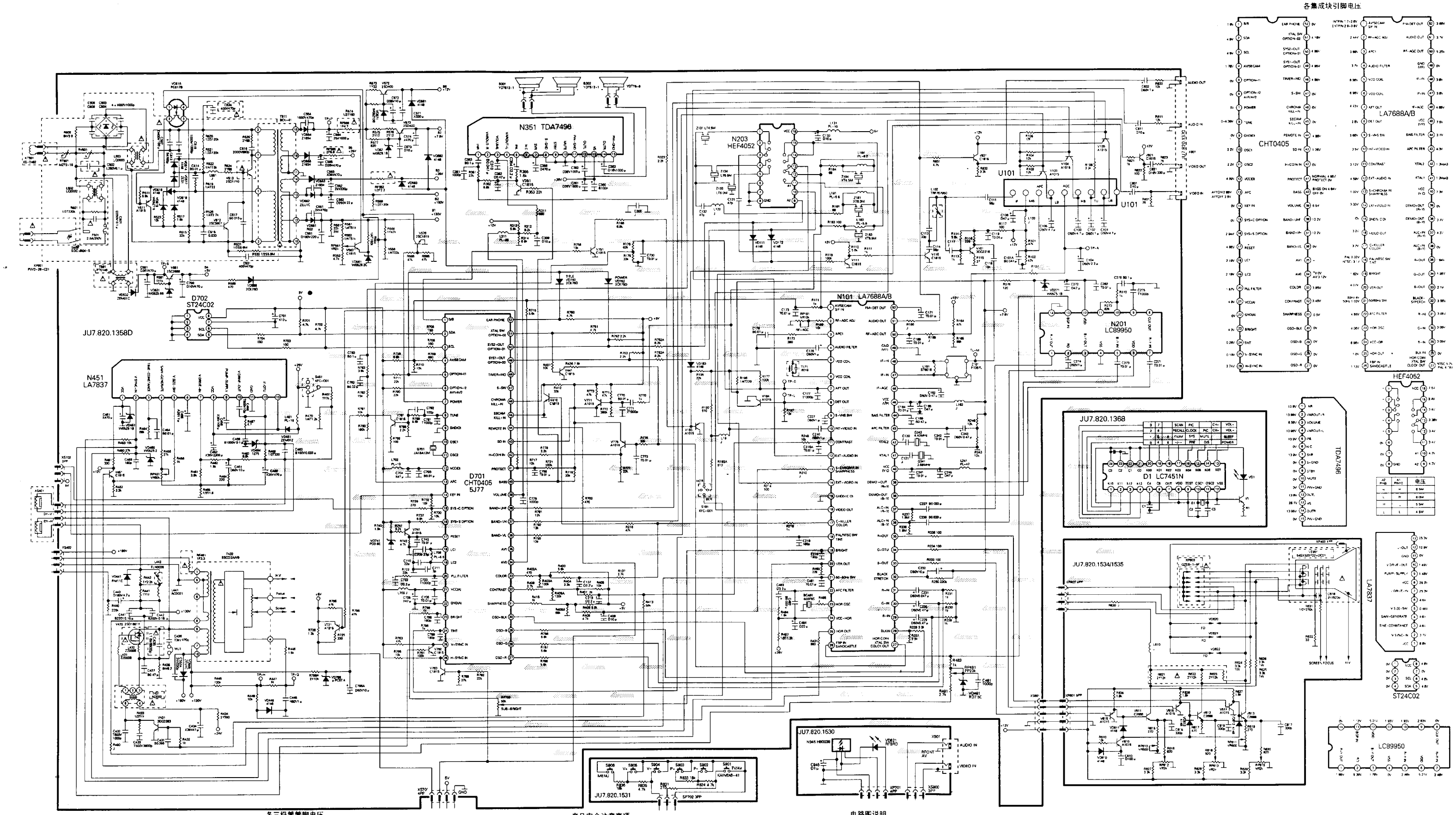

各三极管管脚电压

V101	电压
B	1.33V
C	0.96V
E	0.7V

V102	电压
B	3.2V
C	0V
E	3.6V

V105	电压
B	0.88V
C	0V
E	0V

V503	电压
B	6.7V
C	38.3V
E	6.18V

V701	电压
B	0.8V
C	0V
E	0V

V771	电压
B	4.8V
C	1.2V
E	4.88V

V801	电压
B	3.8V
C	12.29V
E	2.24V

产品安全注意事项

1.用虚线圈起来的部分是直接连结至主交流电源的，修理此部分时，请连接一个隔离变压器在电视机和主交流电源之间，以消除电击的危险。

2.替换电视机上的任何元器件时，都应该考虑产品的安全问题，电路图中用△符号标出的元件，表示它在对整机安全上有特殊要求，因此，替换△标记指出的元件，只能使用原规格型号的元件。

电路图说明

1.所有电阻值用欧姆，k=1 000，M=1 000 000

2.以上各脚电压仅供参考

电路更改恕不预先通知

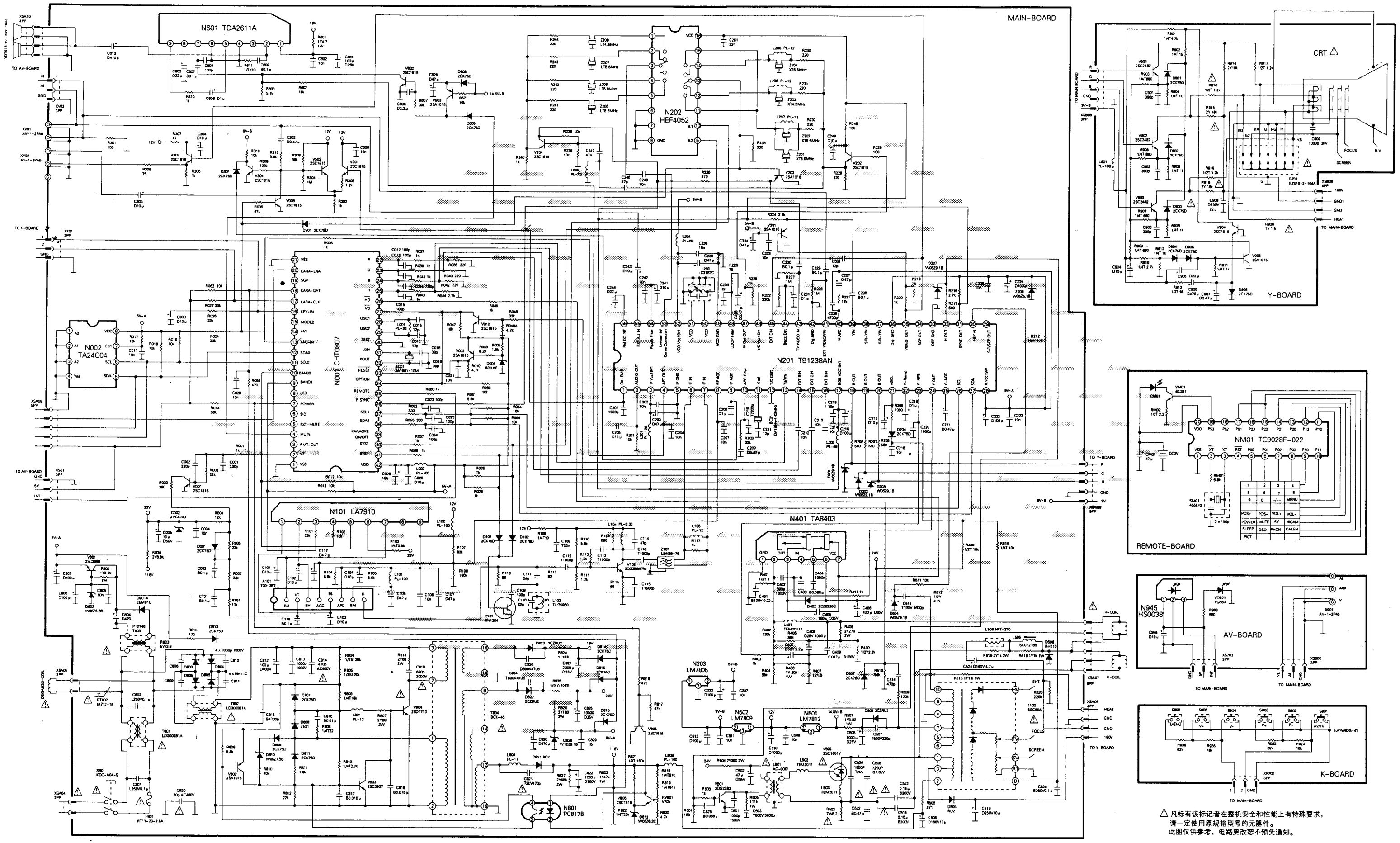

△ 凡标有该标记者在整机安全和性能上有特殊要求，
请一定使用原规格型号的元器件。
此图仅供参考，电路更改恕不预先通知。

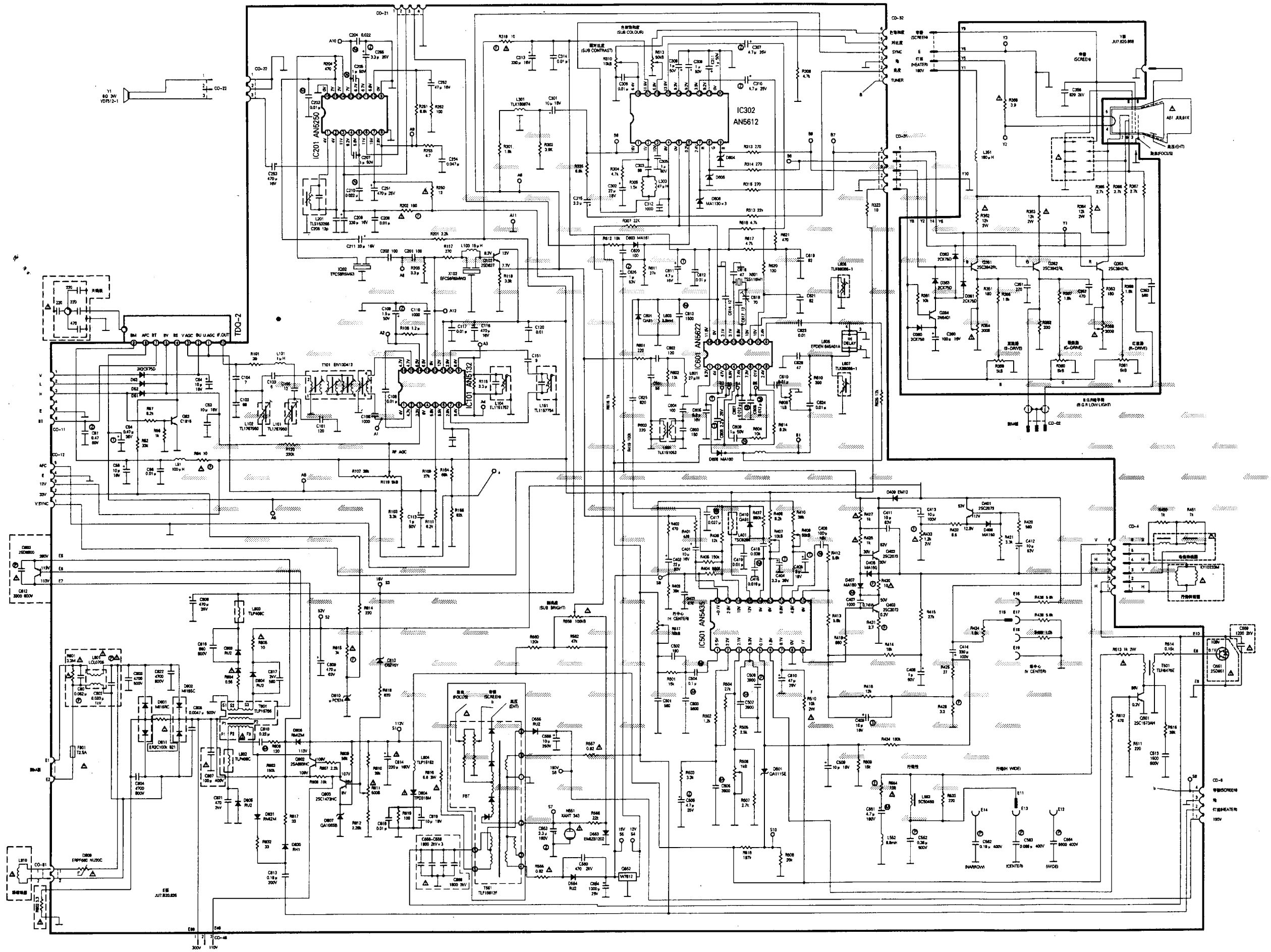
IC201 AN5250
IC302 AN5612
IC101 AN5132
IC601 AN5622
IC501 AN5435
TDQ-2

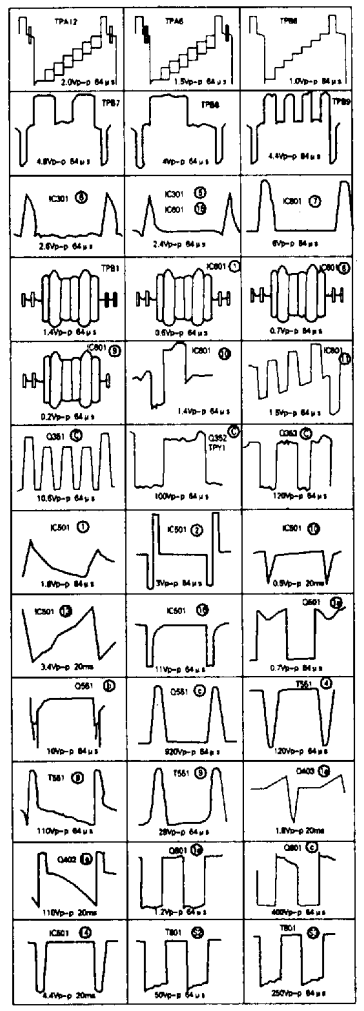

此为试读，需要完整PDF请访问：www.ertongbook.com

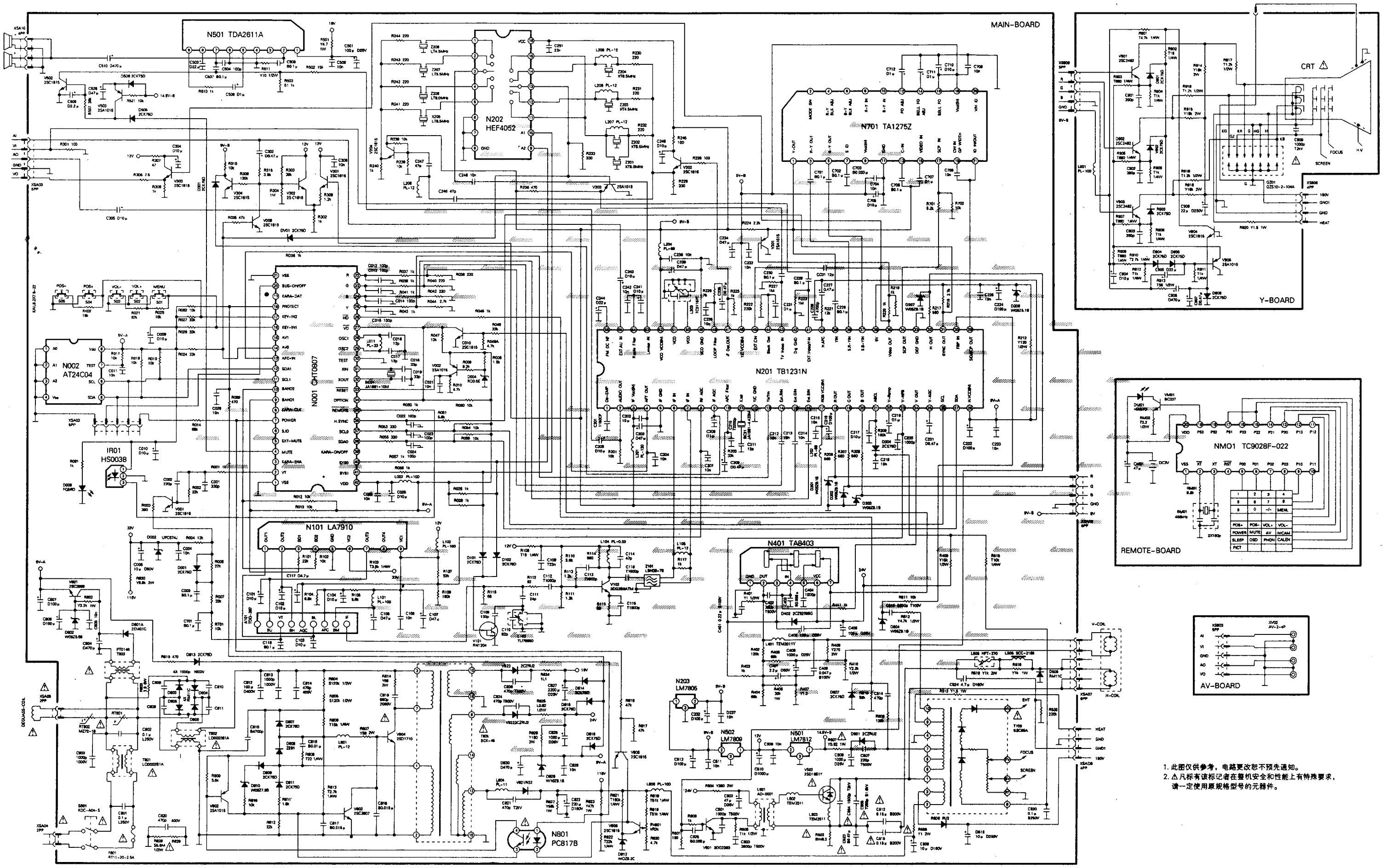

1. 此图仅供参考，电路更改恕不预先通知。
2. △凡标有该标记者在整机安全和性能上有特殊要求，请一定使用原规格型号的元器件。

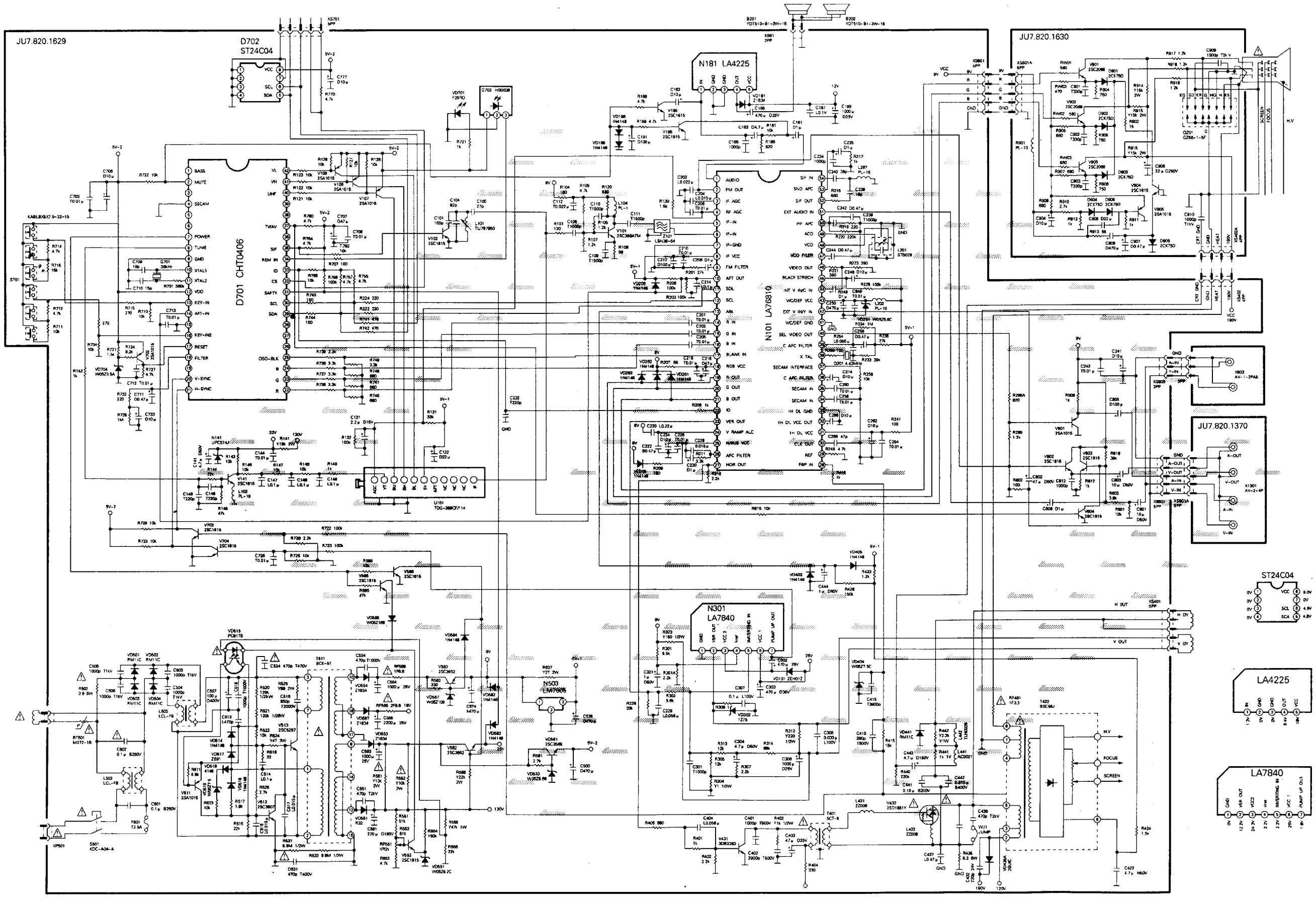

各集成块引脚电压

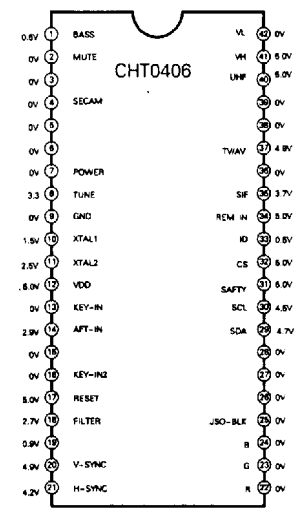

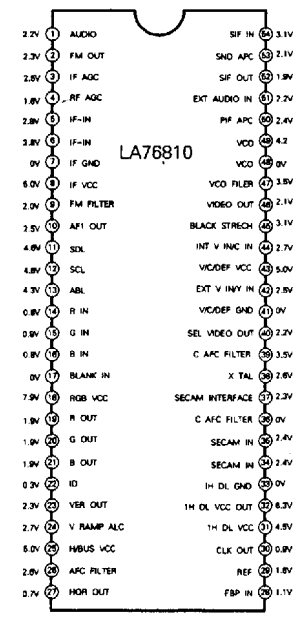

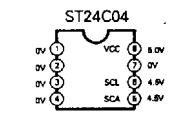

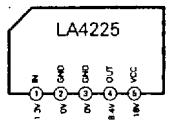

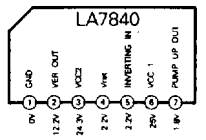

注：1. 此图仅供参考,电路更改恕不预先通知。　　2. △凡标有该标记者在整机安全和性能上有特殊要求,请一定使用原规格型号的元器件。

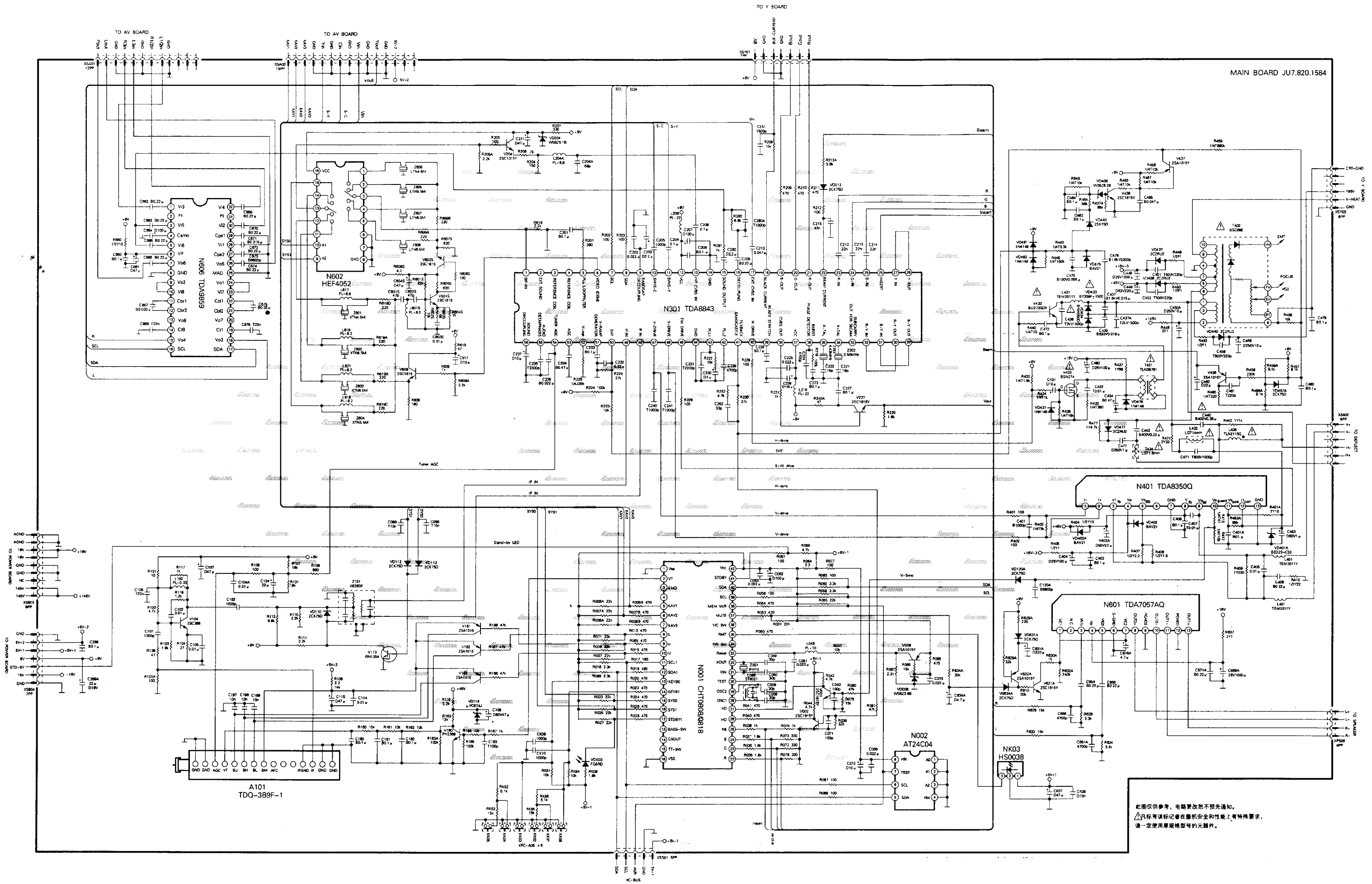
MAIN BOARD JU7.820.1584
TO AV BOARD
TO Y BOARD
N606 TDA9859
N602 HEF4052
N301 TDA8843
N401 TDA8350Q
N601 TDA7057AQ
N001 CHT0808B18
N002 AT24C04
NK03 HS0038
A101 TDQ-3B9F-1
TO CRT-GND
TO V-HEAT
TO DEFLECT
TO SPEAKER
TO POWER BOARD
TO SPEAKER BOARD
此图仅供参考，电路更改恕不预先通知。
⚠凡标有该标记者在整机安全和性能上有特殊要求，
请一定使用原规格型号的元器件。

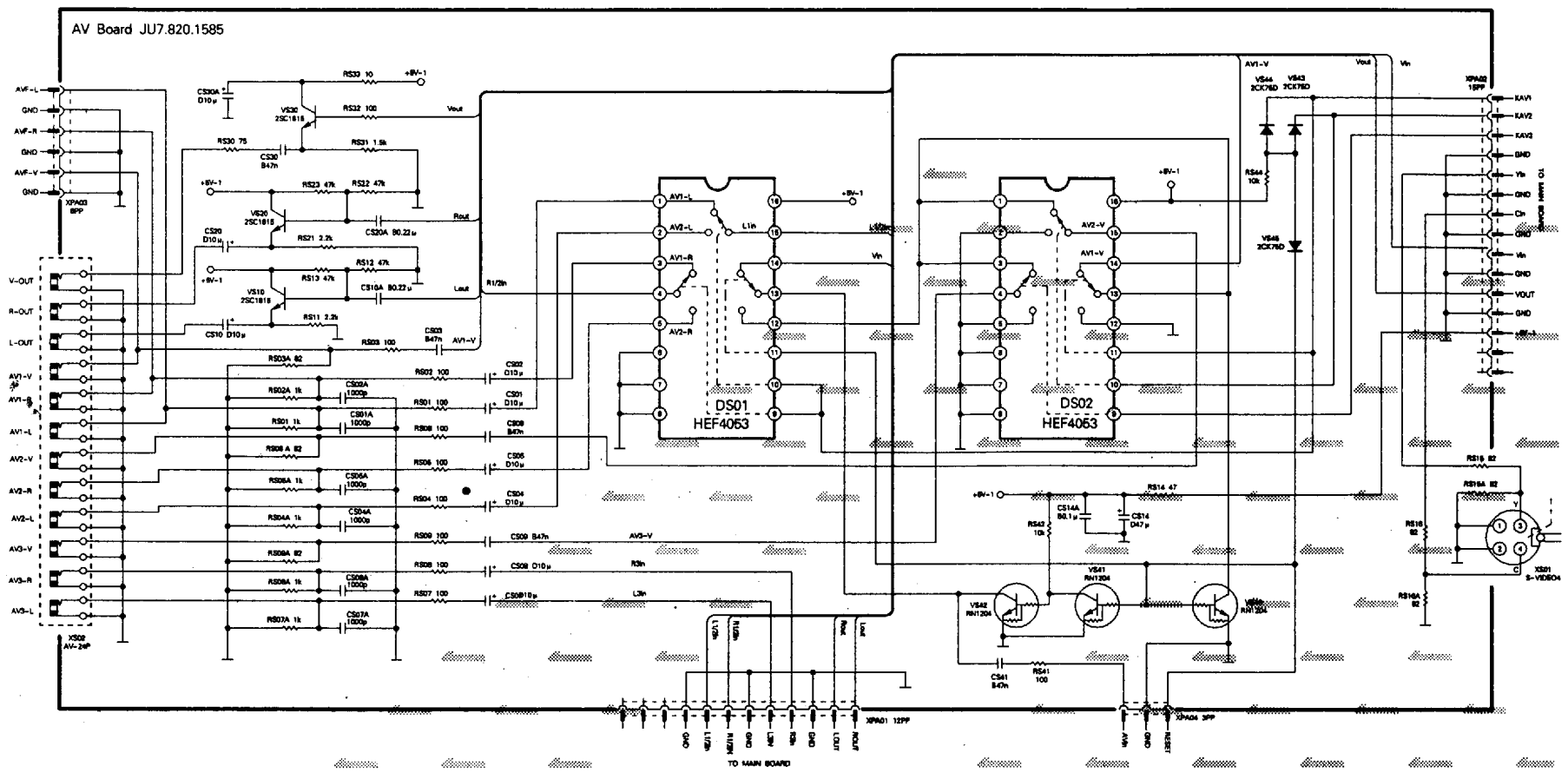

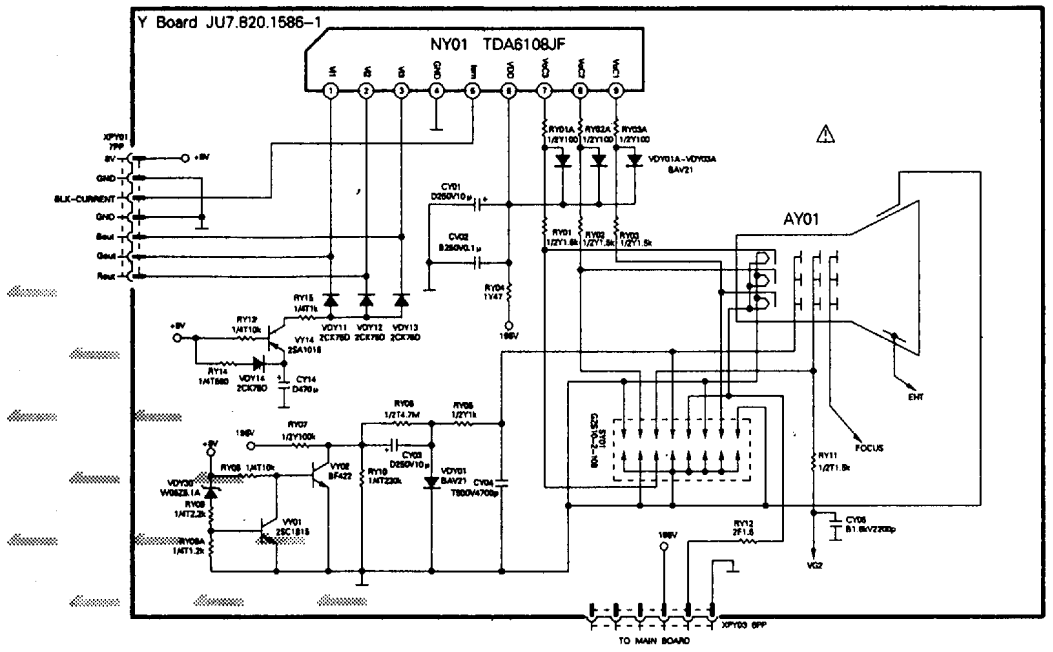

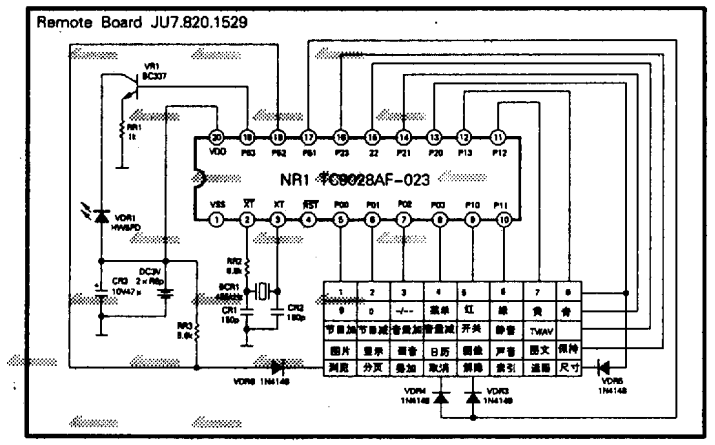

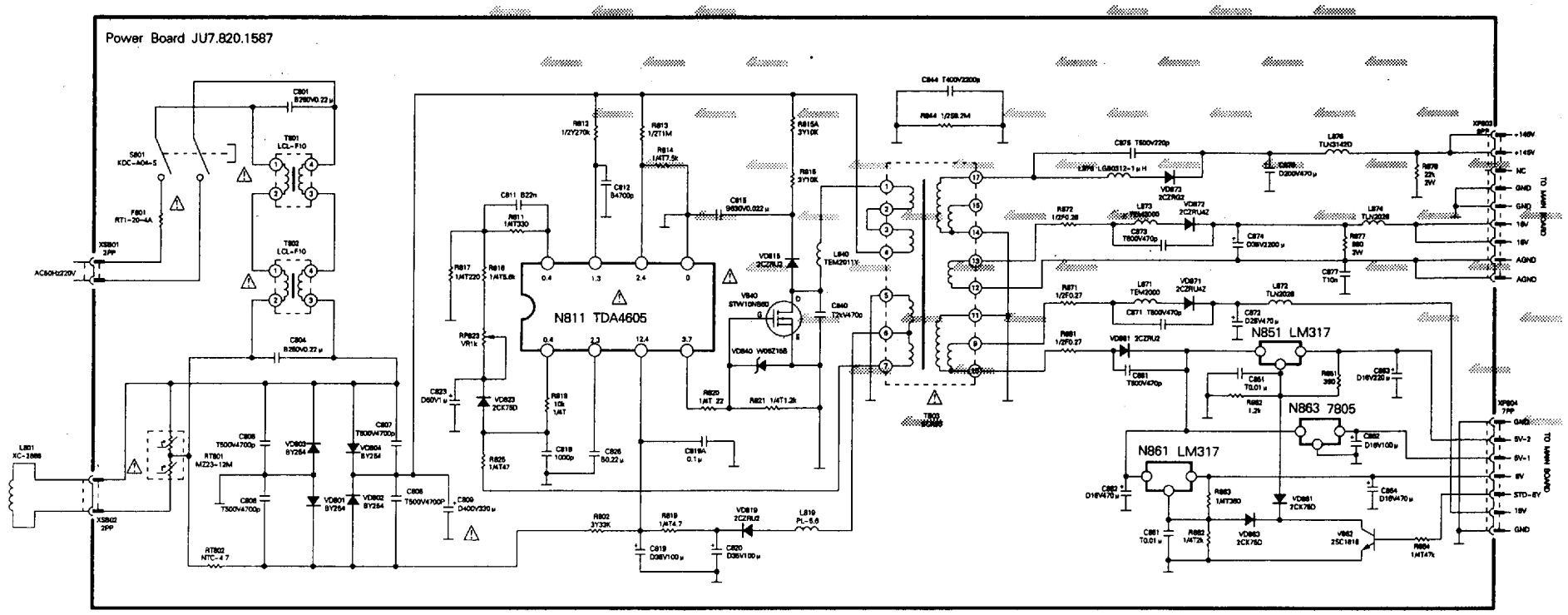

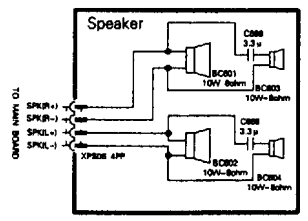

此图仅供参考，电路更改恕不预先通知。

⚠ 凡标有该标记者在整机安全和性能上有特殊要求，请一定使用原规格型号的元器件。

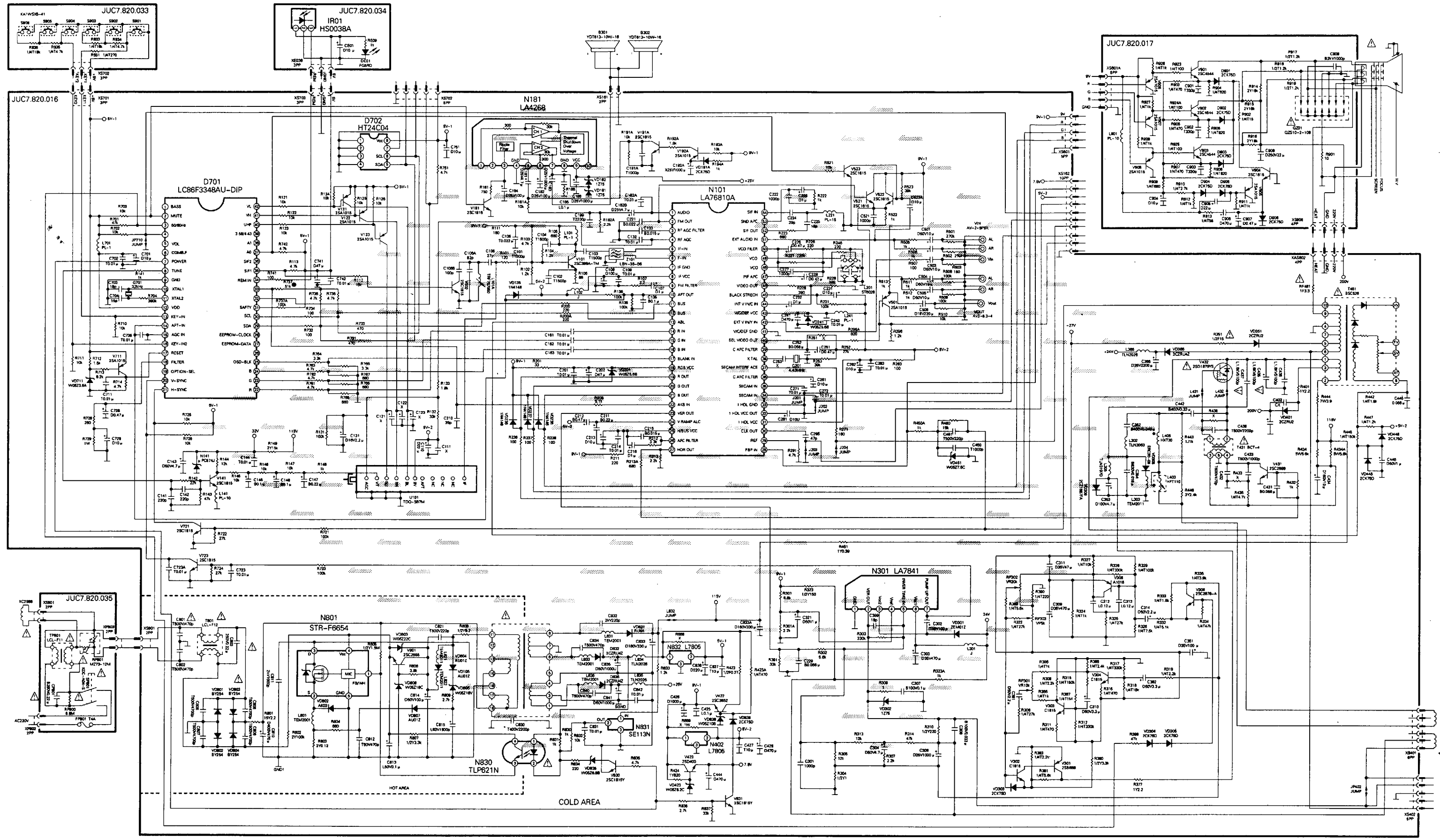

此图仅供参考，电路更改恕不预先通知。

⚠凡标有该标记者在整机安全和性能上有特殊要求，请一定使用原规格型号的元器件。

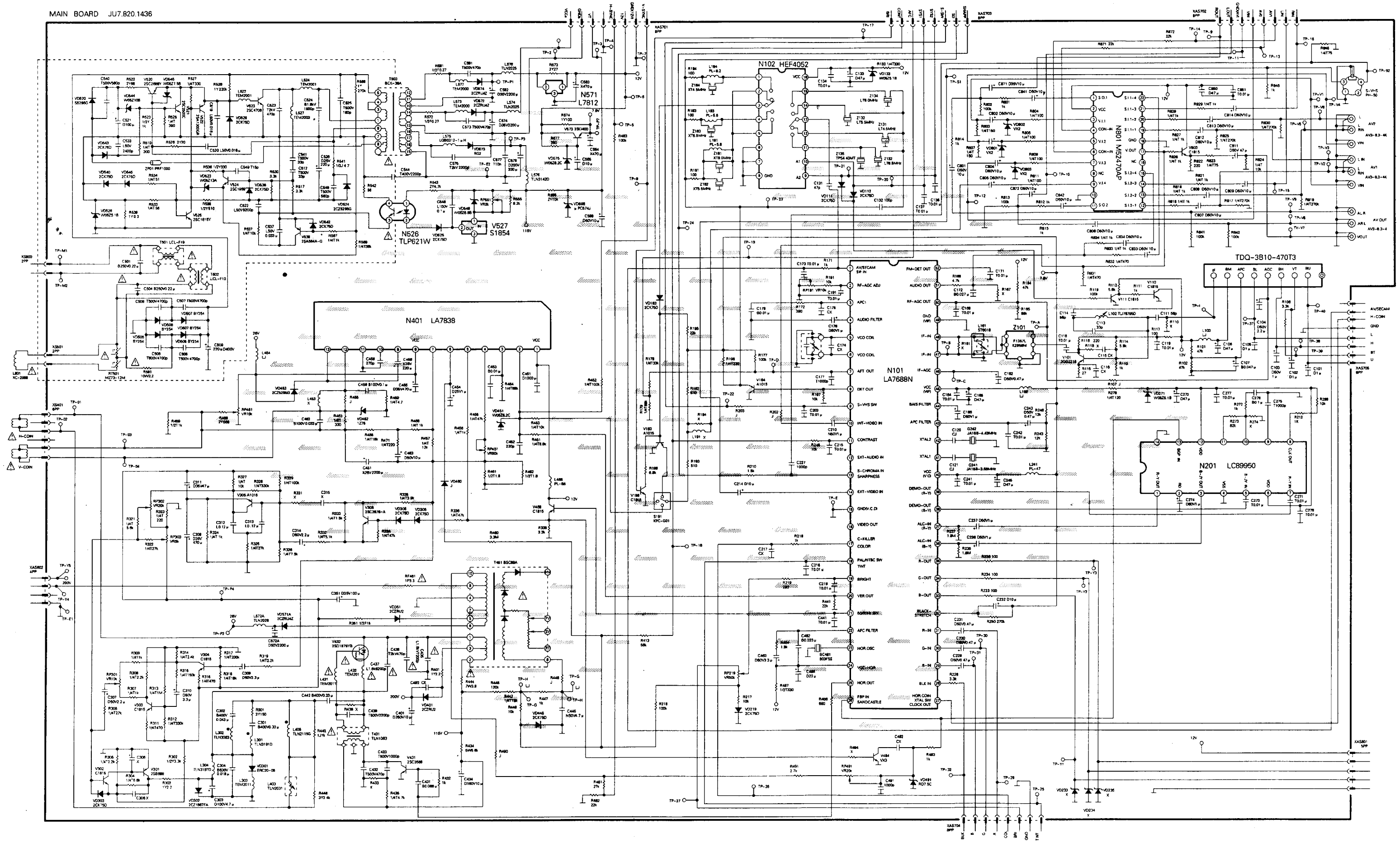
MAIN BOARD JU7.820.1436
N401 LA7838
N102 HEF4052
N571 L7812
N526 TLP621W
V527 S1854
N101 LA7688N
N301 M52742AP
N201 LC89950
TDQ-3B10-470T3
Z101

此为试读，需要完整PDF请访问：www.ertongbook.com

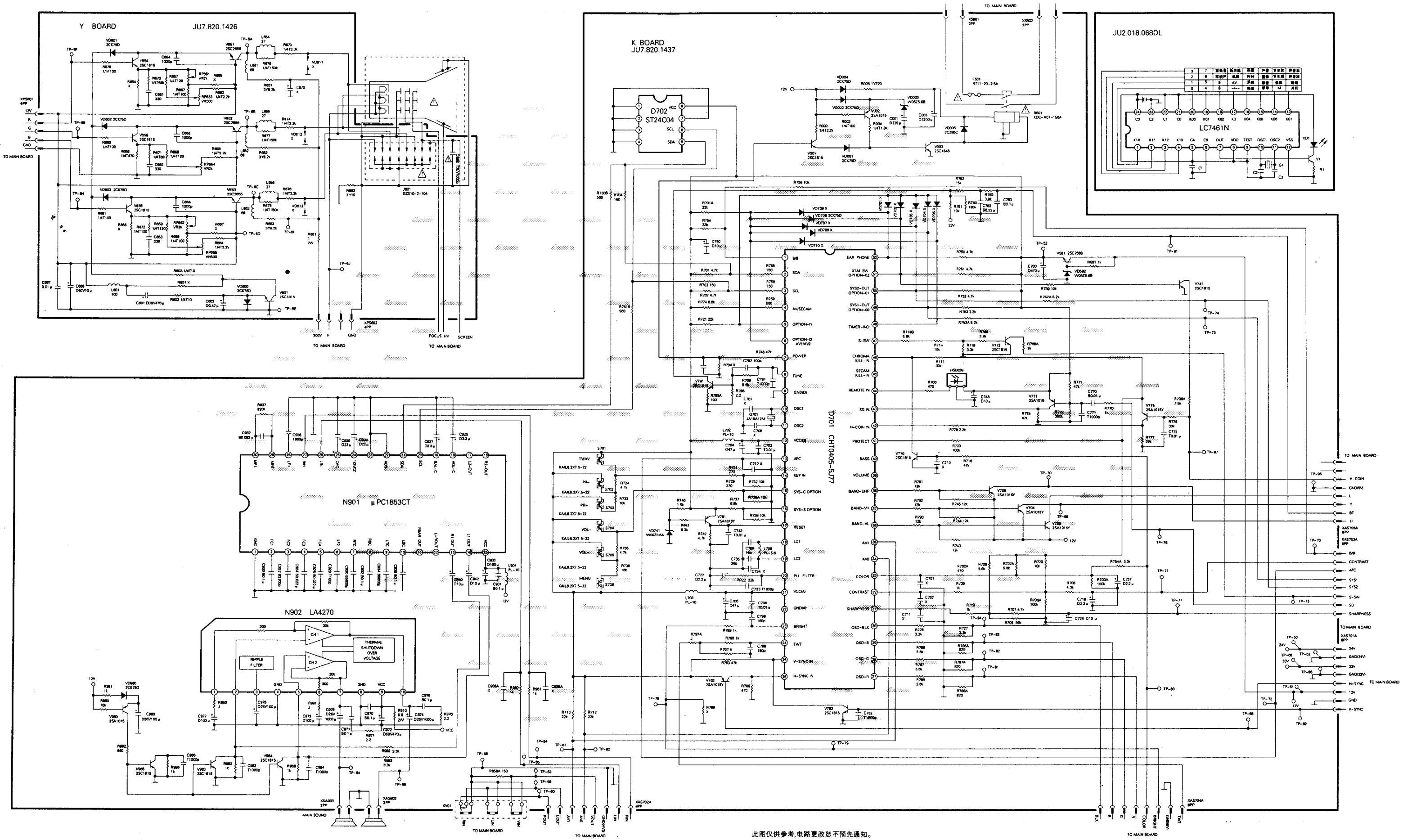

此图仅供参考，电路更改恕不预先通知。