医院污水处理试用图集

82污1—2（提升式）

北京市建筑设计院编制

一九八三年三月

北京市建筑设计院

工程设计图纸

工程名称 医院污水处理试用图纸(提升式)　　工程编号 82 污 1-2

建筑面积 39.74　　建筑造价

目　录

建筑			结构			设备			电气		
序号	图号	图名	序号	图号	图名	序号	图号	图名	序号	图号	图名
1	建1	积水池平面	1	结1	积水池底板结构	1	设1	首页	1	电1	流程图
2	建2	泵房操作室平面	2	结2	积水池顶板结构平面	2	设2	设计总说明(一)	2	电2	电气原理图
3	建3	材料做法表、门窗数	3	结3	积水池设备层顶板结构平面	3	设3	设计总说明(二)	3	电3	电气原理说明图
		另表、屋顶平面及施	4	结4	剖面大样图	4	设4	提升式污水处理流程图	4	电4	电气材料系统盘面图
		工说明	5	结5	圈梁示意构造柱大样	5	设5	主要设备统计表	5	电5	照明平面图
4	建4	正立面、背立面、侧立面	6	结6	泵房操作间结构平面	6	设6	操作室暖气平面图	6	电6	动力平面图
5	建5	Ⅰ-Ⅰ剖面	7	结7	泵房剖面大样及说明	7	设7	操作室卫生平面图			
6	建6	外墙大样	8	结8	投氯接触池底板平面	8	设8	积水调剂池平面图			
7	建7	活动木盖板大样	9	结9	投氯接触池顶板平面	9	设9	Ⅰ-Ⅰ剖面图			
8	建8	木门节点大样	10	结10	投氯接触池Ⅰ-Ⅰ大样	10	设10	Ⅱ-Ⅱ Ⅲ-Ⅲ剖面图			
9	建9	投氯接触池平面				11	设11	投氯接触平面图			
10	建10	Ⅱ-Ⅱ剖面图				12	设12	Ⅲ-Ⅲ剖面图			
11	建11	Ⅰ-Ⅰ剖面大样				13	设13	过滤格栅图			
						14	设14	加氯机安装图			
		采用建筑配件试用图集				15	设15	投氯花管液位仪号器			
		地下防水D						安装图			
		CJ82-D5 防水做法(二)				16	设16	水箱支架			
		CJ82-D10穿墙管大样				17	设17	适用图纸注意事项			

更改及作废记录	日期	内容摘要	经办人

室主任 [illegible]　室主任工程师 [illegible]　主管院长 [illegible]　83年元月　日

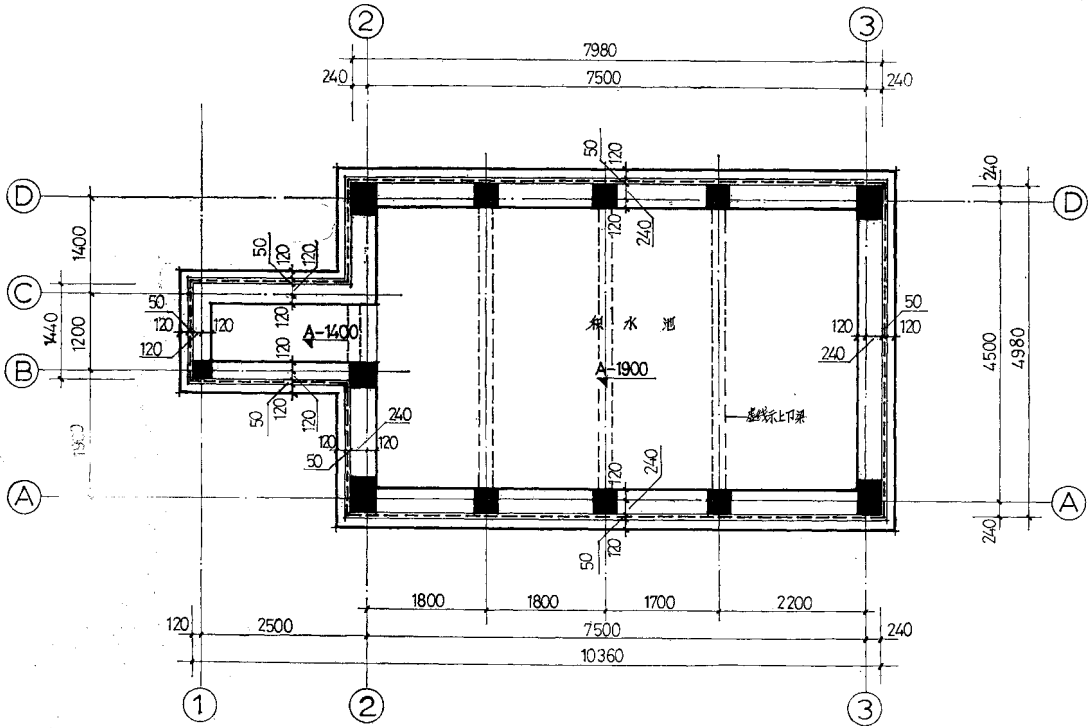

积水池平面 1:50

北京市建筑设计院	设计组长	陈惠华	建筑负责人	郝明华	设备负责人	肖正辉	复审人	陈惠华	制图人	郝明华	工程名称	医院污水处理试用图纸	图名	积水池平面	工程号	82污1-2	图号	止1
	主持人	肖正辉	结构负责人	朱宗藩	电气负责人	路平	设计人	郝明华	归档日期	82年12月								

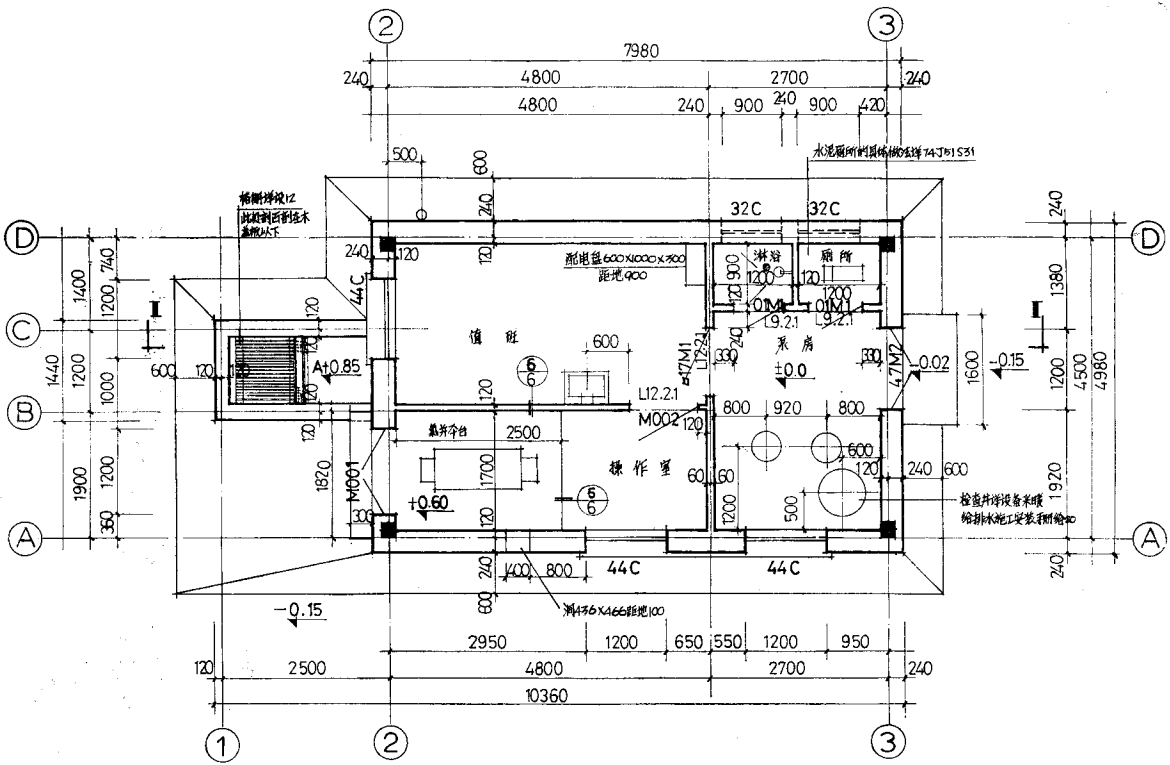

泵房 操作室平面 1:50

北京市建筑设计院	设计组长	陈惠华	建筑负责人	谢明华	设备负责人	谢[illegible]	复审人	陈惠华	制图人	谢明华	工程名称	西郊污水处理厂	图名	泵房 操作室平面	工程号	82351-2	图号	建2
	主持人	肖正辉	结构负责人	朱宝清	电气负责人	[illegible]	设计人	谢明华	出图日期	82年12月 日		建筑设计图纸						

材料做法表

洋标J11配件图集

房间名称	楼面	踢脚	墙裙	内墙	顶棚	屋顶	备注
值班	楼4	踢2		内墙3	棚2	屋6	操作间墙裙4.20厚1:3水泥砂浆压实赶光抹白
操作	〃		墙2 (720高)	〃	〃	〃	20厚纯水泥砂浆压实赶光
浆房	〃		墙2 (1200高)	〃	〃	〃	
淋浴	楼6		墙2 (1600高)	〃	〃	〃	
厕所	〃		〃	〃	〃	〃	
蒸煮台	楼001		墙2 (120高)	〃	〃	〃	

楼001：钢筋砼楼板不做
20厚纯水泥砂浆压实赶光

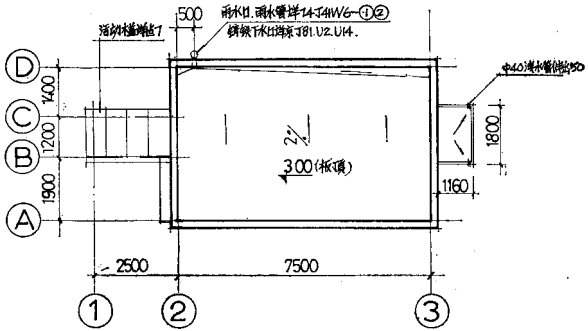

屋顶平面 1:100

门窗数量表

洋标J61配件图集

编号	洞口尺寸(宽×高)	实际尺寸(宽×高)	数量	备注
44C	1200X1200	1180X1180	3	
32C	900X600	880X580	2	
47M2	1200X2100	1180X2090	1	
口17M1	1000X2100	980X2090	1	
01M1	750X1960	730X1950	2	
M001	1200X1600	1180X1590	1	洋J61B
M002	1000X2100	980X2090	1	〃

窗料全部采用塑料窗纱，全部五金均刷白磷化一道

墙 1	一道氯乙烯防潮沈GB2-1 5厚1:2.5水泥砂浆罩面压实 15厚1:3水泥砂浆打底	墙 2	高于水面200以下有两道氯乙烯防潮沈 5厚1:2.5水泥砂浆罩面压实 15厚1:3水泥砂浆打底
池 1	一巴氯乙烯防潮沈GB2-1 5厚1:2.5水泥砂浆罩面压实 15厚1:3水泥砂浆打底	池 2	二道氯乙烯防潮沈GB2-1 5厚1:2.5水泥砂浆罩面压实 15厚1:3水泥砂浆打底
顶 1	一巴氯乙烯防潮沈GB2-1 5厚1:2.5水泥砂浆罩面压实	楼 002	一道氯乙烯防潮沈GB2-1

说明 1. ±0.00以下的涵洞盖板人孔，±0以下按"A"类井推（A类井污水出水管中心标高）同时本图所注也是涵洞顶标高，±0与A±0.85标高之间可根据使用情况调整高度
2. 所有钢筋埋件露出表面均刷防锈漆两遍

北京市建筑设计院	设计组长	陈惠华	建筑负责人	郭明华	设备负责人	肖正辉	复审人	陈惠华	制图	[illegible]	工程	医院污水处理	图名	材料做法表、门窗数量表	工程号	82第1-2	图号	建3
	主持人	肖正辉	结构负责人	朱经温	电气负责人	潘今	设计人	郭明华	校对	[illegible]	名称	城镇图纸		屋顶平面、污水处理工艺说明				

zhulong.com

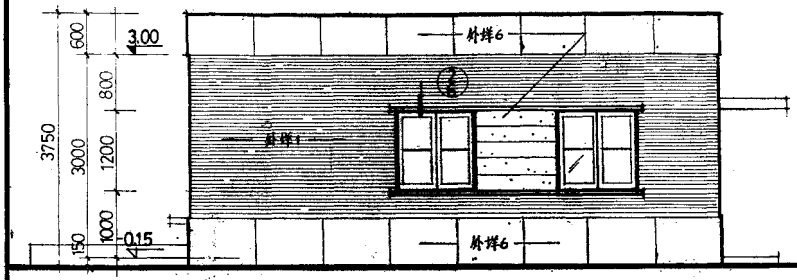

正 立 面 1:50

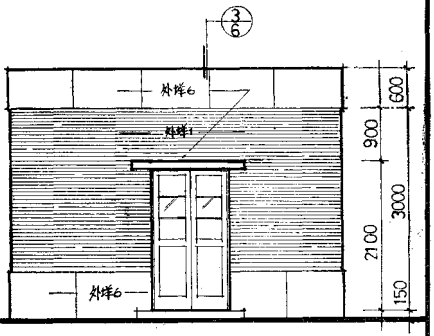

侧 立 面 1:50

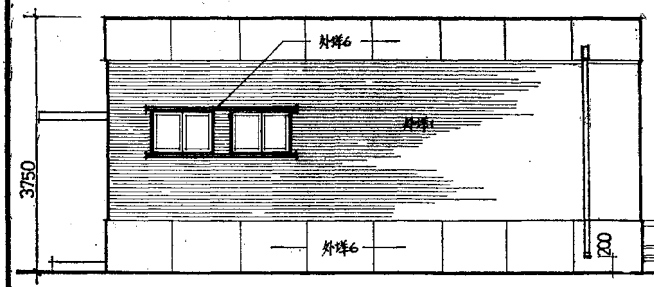

背 立 面 1:50

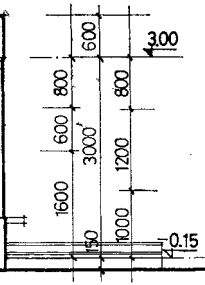

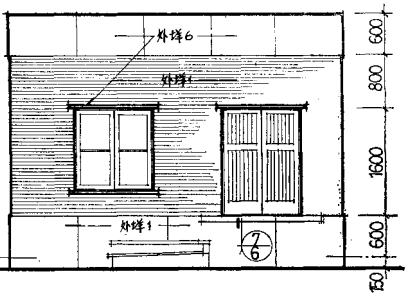

侧 立 面 1:50

北京市建筑设计院	设计组长	陈恩华	建筑负责人	郭明华	设备负责人	肖正辉	校对	复审人	陈恩华	制图人	郭明华	工程名称	医院污水处理试用图纸	图名	正立面、背立面、侧立面	工程号	82污-2	图号	建4
	主持人	肖正辉	结构负责人	朱宗楠	电气负责人	路平	设计人	郭明华		归档日期	82年12月 日								

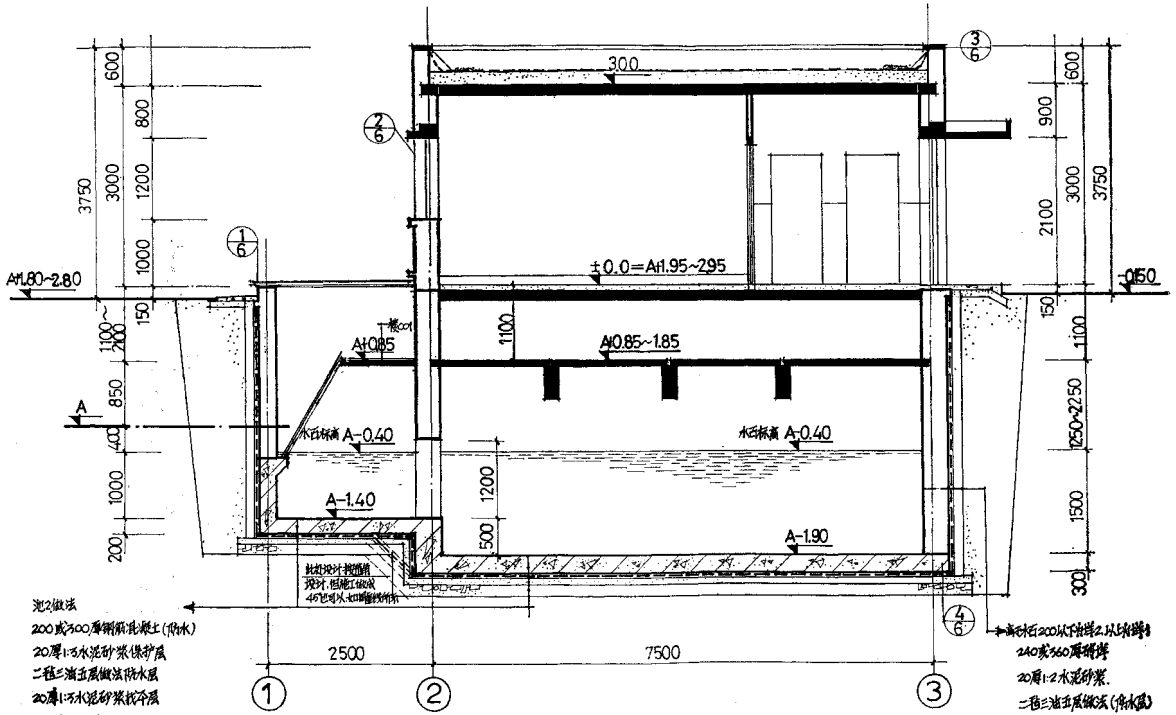

泥2做法
200或300厚钢筋混凝土(防水)
20厚1:3水泥砂浆保护层
二毡三油五层做法防水层
20厚1:3水泥砂浆找平层
100厚100#素混凝土垫层
150厚碎石砂子夯实
素土夯实

高于地面200以下砖墙2.5砖墙
240宽360厚砖墙
20厚1:2水泥砂浆.
二毡三油五层做法(防水层)
20厚1:3水泥砂浆(保护层)
120厚钢筋混凝土板.
回填二八灰最宽处1500.最窄1000.

I—I 剖面 1:50

北京市建筑设计院	设计组长	陈恩华	建筑负责人	谢明华	设备负责人	周正辉	复审人	陈恩华	制图人	谢明华	工程名称	密闭污水处理试用图纸	图名	I—I剖面	工程号	8251-2	图号	15
	主持人	肖正辉	结构负责人	朱宪源	电气负责人	张存	设计人	谢明华	归档日期	1984年12月	日							

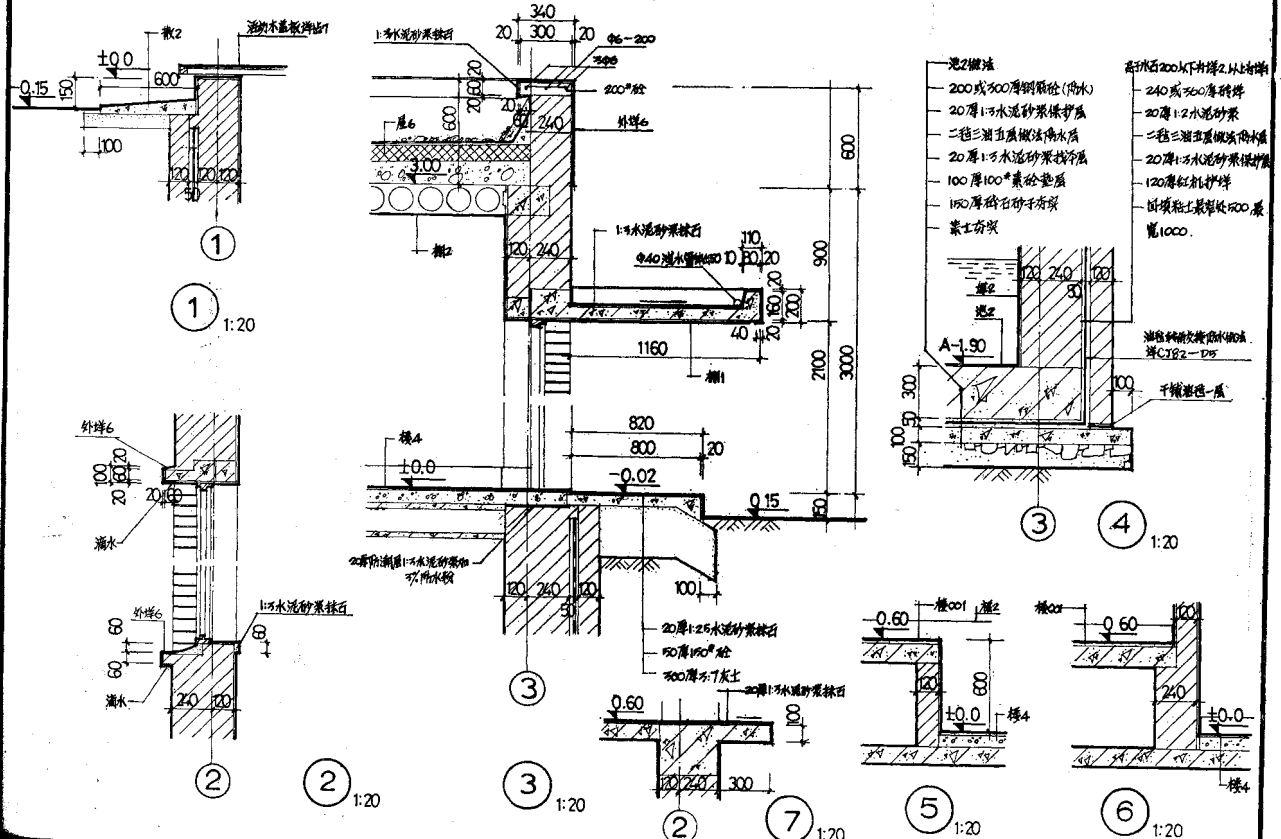
1:3水泥砂浆抹石
Φ6-200
340
20
300
20
200厚垫
外墙6
屋6
墙2
1:3水泥砂浆抹石
Φ40泄水管伸出30
110
600
900
3000
2100
1160
墙1
楼4
±0.0
-0.02
0.15
820
800
20
20厚防潮层1:3水泥砂浆加3%防水粉
20厚1:2.5水泥砂浆抹石
50厚150#砼垫
300厚3:7灰土
20厚1:3水泥砂浆抹石
外墙6
1:3水泥砂浆抹石
漏水
1:20
1:20
1:20

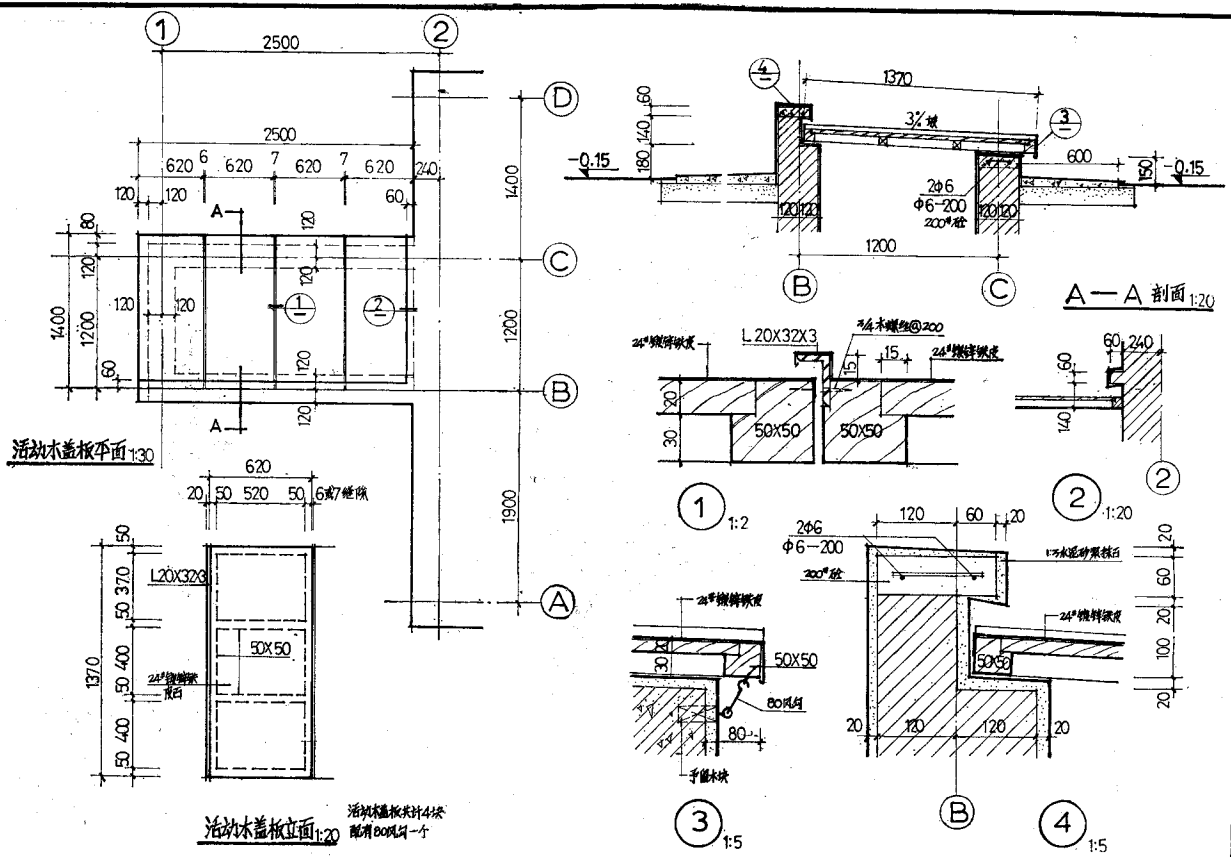

北京市建筑设计院	设计组长	陈惠华	建筑负责人	谢明华	设备负责人	肖正辉	校对	陈惠华	制图人	谢明华	工程名称	医院活水处理试用图纸	图名	活动木盖板大样	工程号	8291-2	图号	结7
	主持人	肖正辉	结构负责人	朱明清	电气负责人	路平	设计人	谢明华	日期	82年12月								

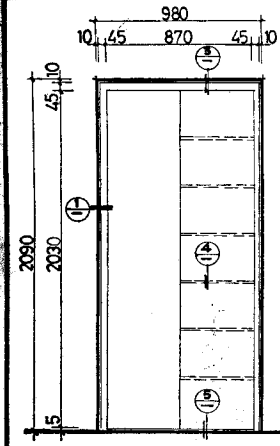

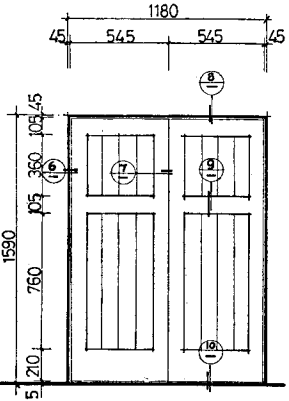

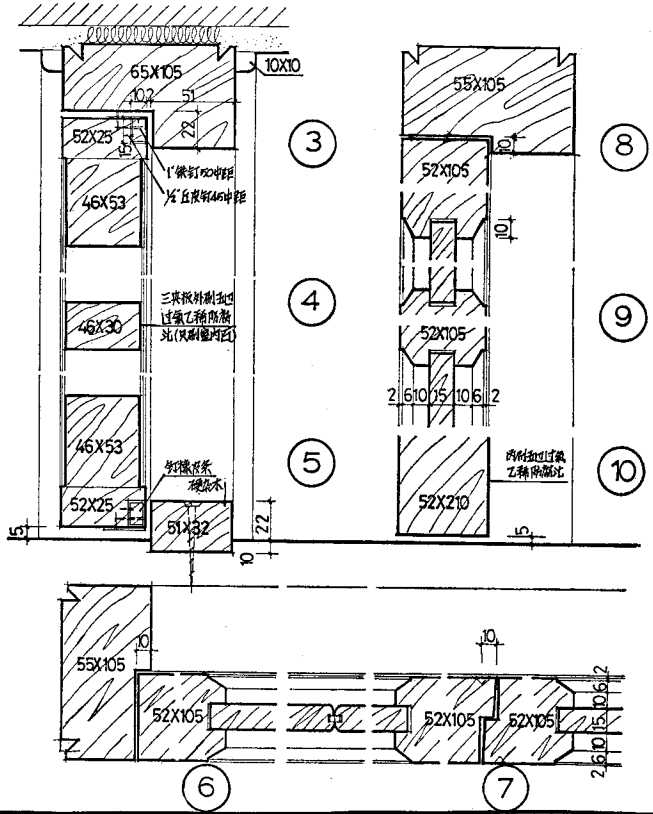

名称	4"合页	1"镀锌	插销	
			6"	8"
M001	4	1	1	1
M002	2	1		

北京市建筑设计院	设计组长 陈惠华	建筑负责人 郭明华	设备负责人 肖正辉	复审人 陈惠华	制图人 郭明华	工程名称	医院污水处理	图名	木门节点大样	工程号 82-71-2	图号	建8
	主持人 肖正辉	结构负责人 张宝慧	电气负责人 陆平	设计人 郭明华	绘图日期 82年12月 日		施图					

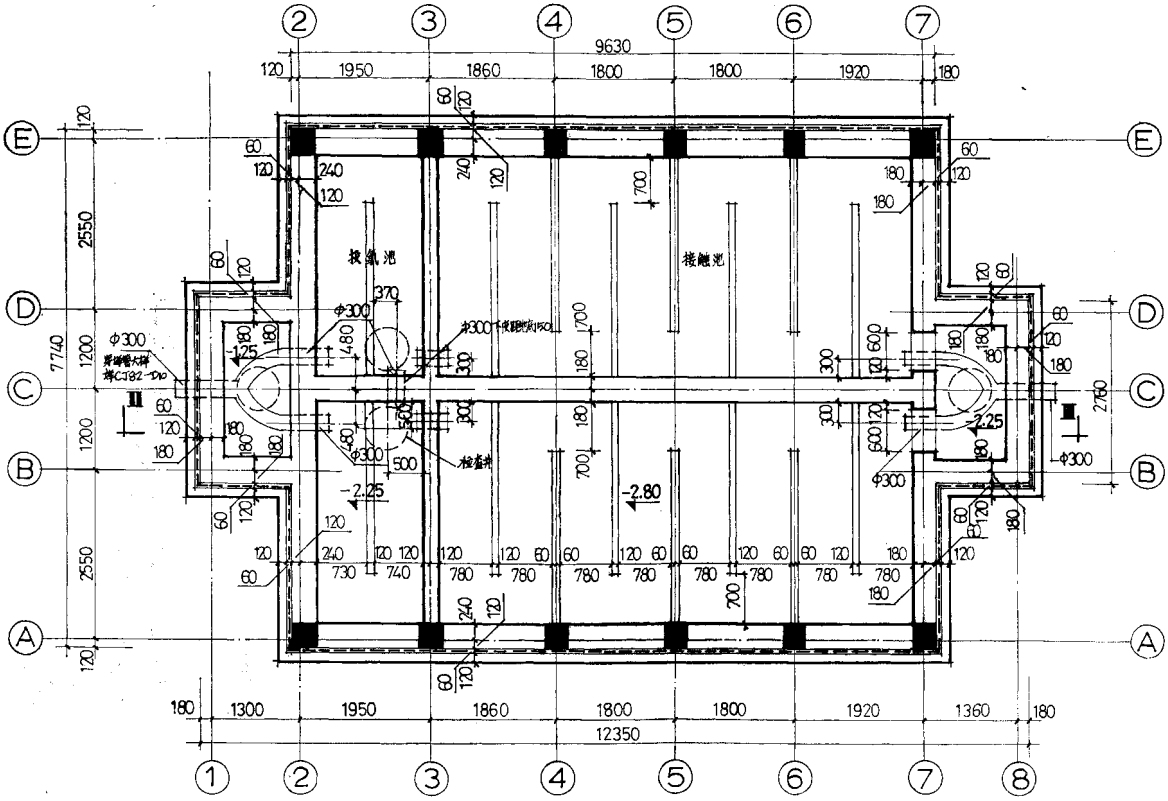
9630
1950
1860
1800
1800
1920
12350
1300
1360
7740
2550
1200
2760
投氯池
接触池
接触池
φ300
φ300
φ300
φ300
φ300
φ300
φ300
φ300
-1.25
-2.25
-2.80
-2.25
730
740
780
780
780

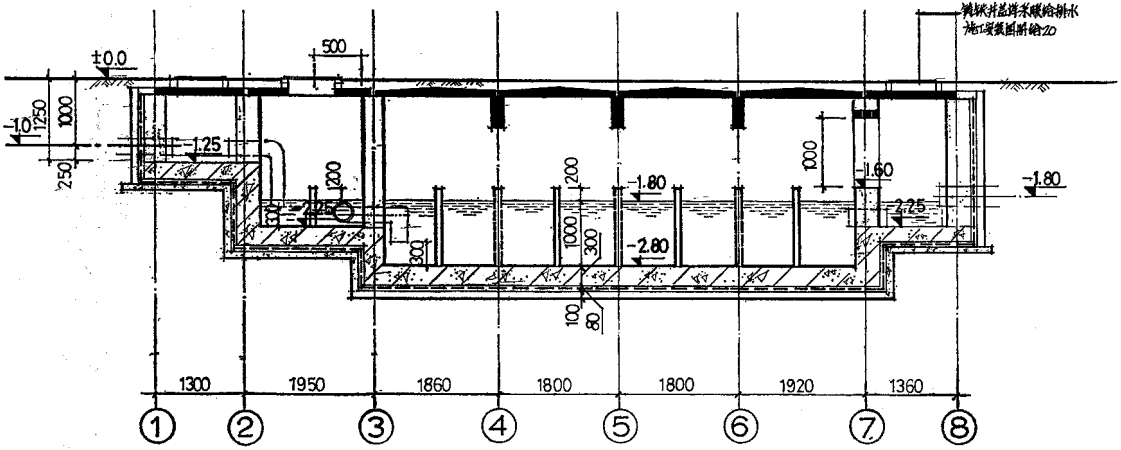

Ⅱ—Ⅱ 剖面 1:50

北京市建筑设计院	设计组长	傅惠华	建筑负责人	郝明华	设备负责人	肖正辉	校审人	傅惠华	制图人	郝明华	工程名称	医院污水处理流程图纸	图名	Ⅱ-Ⅱ剖面	工程号	82351-2	图号	施10
	主持人	肖正辉	结构负责人	朱宏伟	电气负责人	路平	设计人	郝明华	日期	82年12月 日								

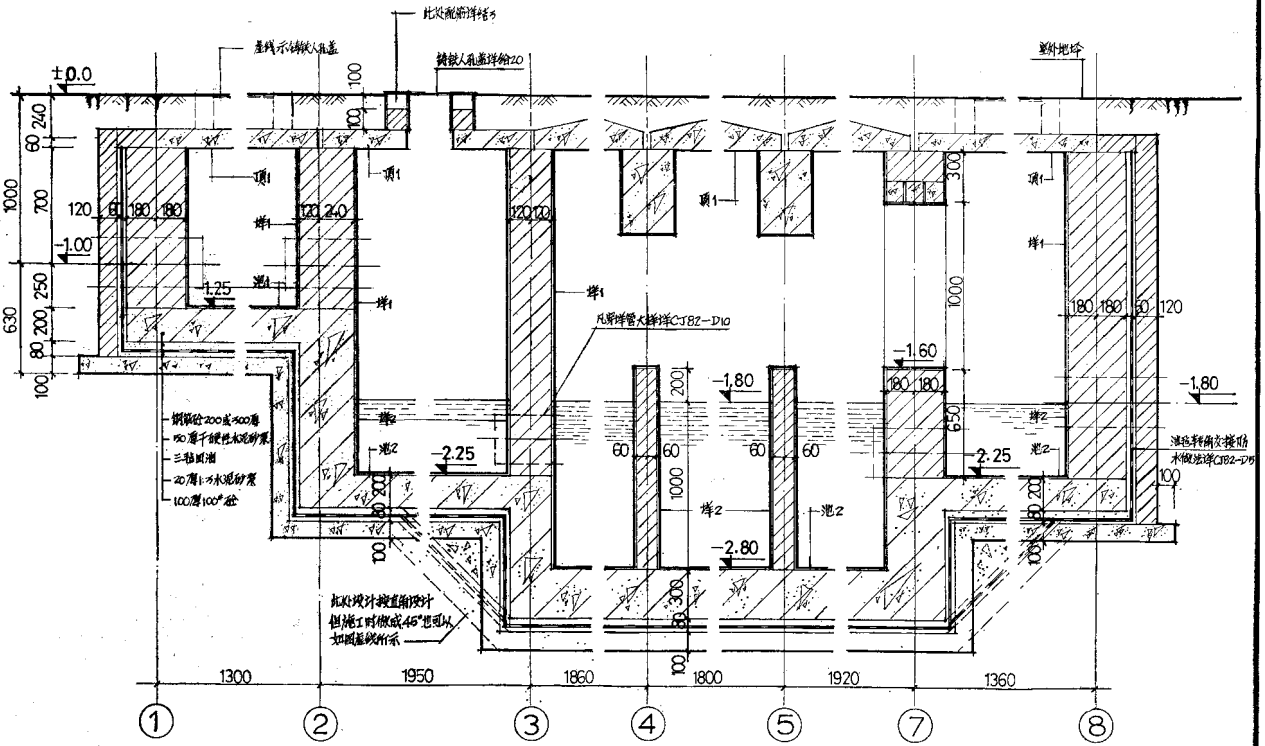

Ⅰ—Ⅰ 剖面大样 1:20

北京市建筑设计院	设计组长	陈惠华	建筑负责人	谢明华	设备负责人	肖正辉	复审人	陈惠华	制图人	谢明华	工程名称	医院污水处理站扩建	图名	Ⅰ—Ⅰ剖面大样	工程号	82河1-2	图号	匠11
	主特人	肖正辉	结构负责人	朱宏福	电气负责人	路存	设计人	谢明华	归档日期	82年12月	日							

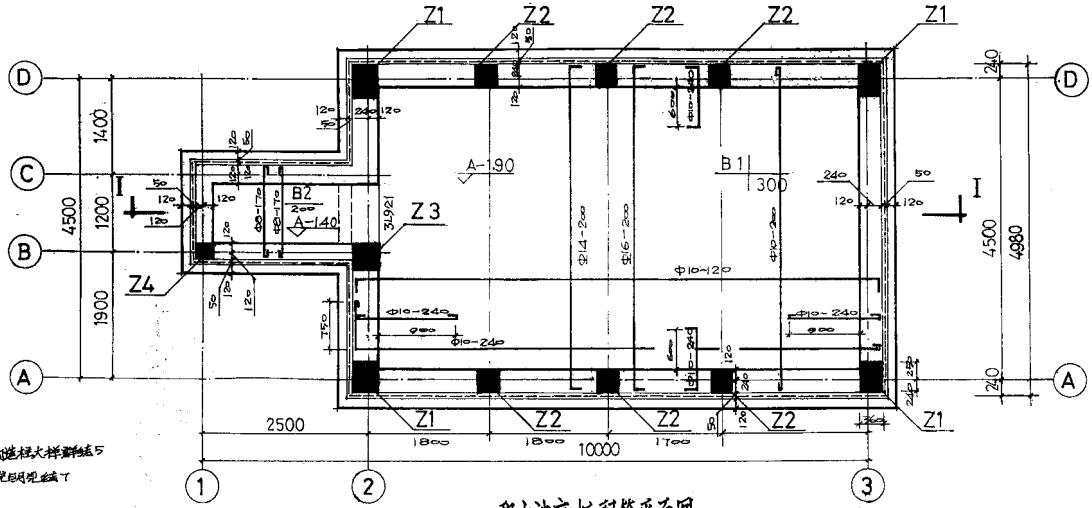

* 构造柱大样参结5
避免同时施工

积水池底板配筋平面图 1:50

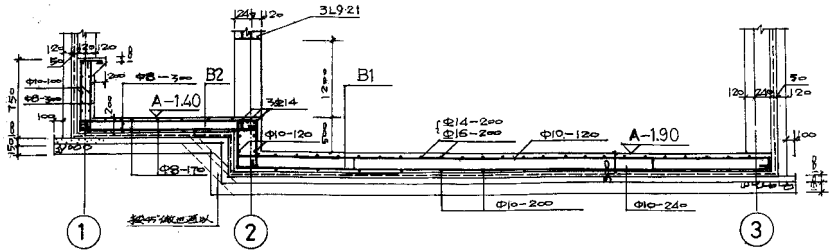

积水池底板配筋剖面图 1:50 （I-I）

北京市建筑设计院	设计组长	宋鹏伟	建筑负责人	郭鹏伟	设备负责人	肖正楷	复审人	高能勤	制图人	刘颖	工程名称	医院污水处理试用图纸	图名	积水池底板结构	工程号	87特1-2	图号	结1
	主持人	肖正楷	结构负责人	宋鹏伟	电气负责人	郭平	设计人	宋鹏伟	归档日期	84年1月日								

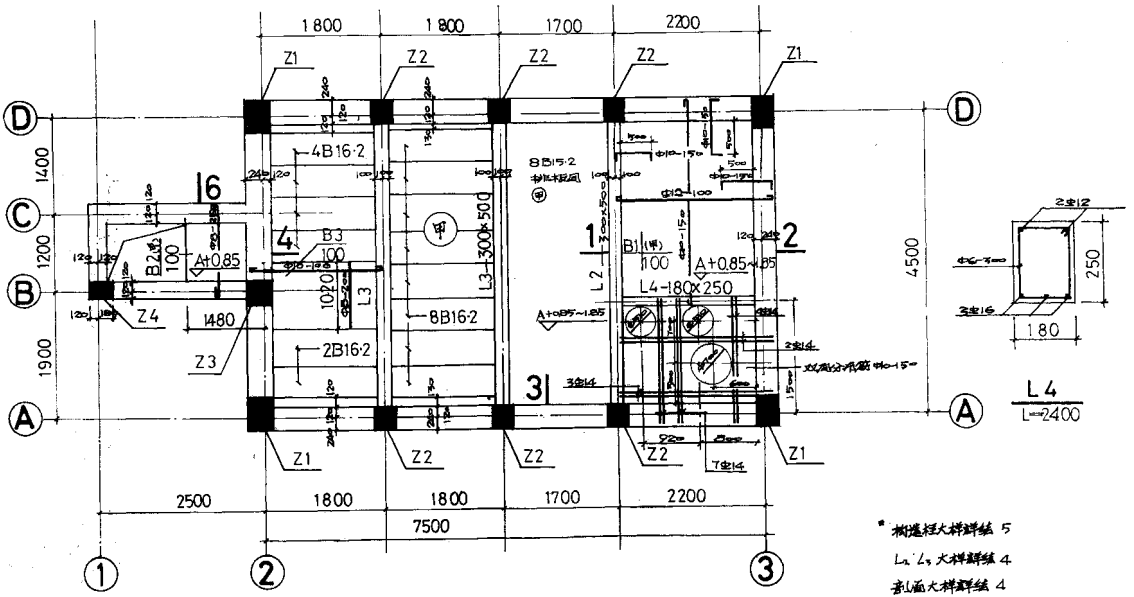

* 钢筋混凝土大样详结 5

L_1、L_2 大样详结 4

剖面大样详结 4

潜污泵见电施 7

积水池顶板结构平面图 1:50

(A+0.85～1.85 标高处)

北京市建筑设计院	设计组长	宫福仲	学	建筑负责人	郭明学	设备负责人	肖正耀	卫	复审人	唐耀初	制图人	刘慧	制	工程名称	豆腐污水处理试用厕	图名	积水池顶板结构平面	工程号	82系1-2	图号	结2
	主持人	肖正耀	编	结构负责人	朱望麟	电气负责人	路平	设	设计人	朱望麟			制								
													日期	83年1月日							

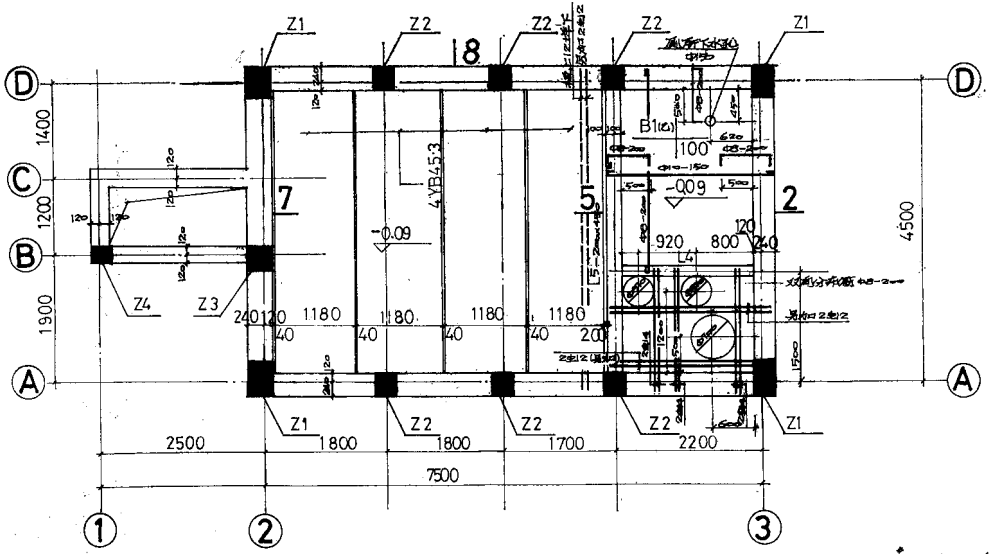

积水池设备层顶板结构平面 1:50

(室内地平处)

* 构造柱大样详结 5

各剖面大样详结 4

预埋管见电施 7

北京市建筑设计院	设计组长	某瑞华	建筑负责人	郭明华	设备负责人	肖正辉	复审人	杨彩村	制图人	刘颖	工程名称	原陶瑟污水处理试用工程	图名	污水池设备层顶板结构平面	工程号	B2-1-2	图号	结7
	主持人	肖正辉	结构负责人	朱贤康	电气负责人	张平	设计人	朱贤康	归档日期	83年1月								

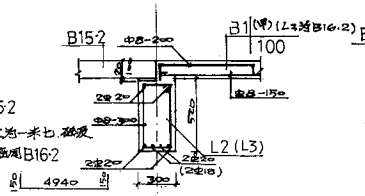

1

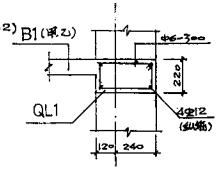

2

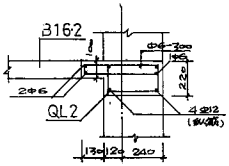

3

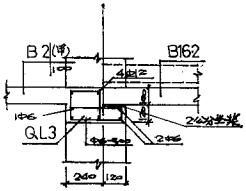

4

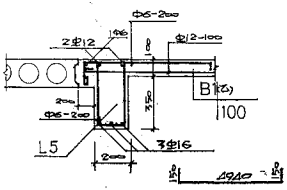

5

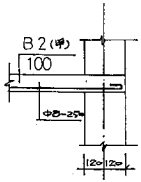

6

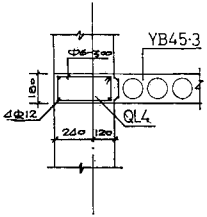

7

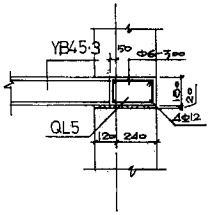

8

* 说明见插页

北京市建筑设计院	设计组长	莫维华	结	建筑负责人	郭眼华	水	设备负责人	肖正辉	结	复审人	高维勋	建	制图人	刘敏	工程名称	医院污水处理试风图	图名	烈风大样图	工程号	82污1-2	图号	第4
	主 持 人	陶正泽	水	结构负责人	张宝康	电	电气负责人	张平	建	设计人	李宝康		归档日期	83年1月 日								