目　次

1　总则 …… 1
2　屋面渗漏修缮工程 …… 2
2.1　一般规定 …… 2
2.2　卷材防水屋面 …… 3
2.3　涂膜防水屋面 …… 9
2.4　刚性防水屋面 …… 12
2.5　质量要求 …… 18
3　墙体渗漏修缮工程 …… 19
3.1　一般规定 …… 19
3.2　砖砌墙体 …… 19
3.3　混凝土墙体 …… 22
3.4　质量要求 …… 26
4　厕浴间渗漏修缮工程 …… 27
4.1　一般规定 …… 27
4.2　楼地面 …… 27
4.3　墙面 …… 29
4.4　给排水设施 …… 30
4.5　质量要求 …… 30
5　地下室渗漏修缮工程 …… 32
5.1　一般规定 …… 32
5.2　防水混凝土结构 …… 33
5.3　水泥砂浆防水层 …… 37
5.4　特殊部位 …… 37
5.5　质量要求 …… 39

附录 A　防水材料进场检验项目及主要物理性能要求 …… 41
A.1　防水卷材 …… 41
A.2　防水涂料和胎体增强材料 …… 42
A.3　密封材料 …… 44
A.4　胶粘剂 …… 45
A.5　沥青玛瑞脂 …… 45
附录 B　本规程用词说明 …… 47
附加说明 …… 48
条文说明 …… 49

此为试读,需要完整PDF请访问: www.ertongbook.com

此为试读,需要完整PDF请访问: www.ertongbook.com

1 总　　则

1.0.1 为提高房屋渗漏修缮工程技术水平，保证修缮质量，有效地治理房屋渗漏，制定本规程。

1.0.2 本规程适用于屋面、墙体、厕浴间及地下室渗漏修缮工程。

1.0.3 治理房屋渗漏的修缮措施应做到安全可靠，技术先进，经济合理。

1.0.4 选用防水材料必须符合国家现行标准的规定；进场材料应有试验报告，经检验合格，方可使用。

1.0.5 房屋渗漏修缮施工除应符合本规程要求外，尚应符合国家现行的有关标准、规范的规定。

2 屋面渗漏修缮工程

2.1 一般规定

2.1.1 本章适用于卷材防水屋面、涂膜防水屋面和刚性防水屋面渗漏修缮工程。

2.1.2 屋面渗漏修缮工程应根据房屋防水等级、使用要求、渗漏现象及部位，查清渗漏原因，找准漏点，制定修缮方案。

2.1.3 渗漏修缮工程基层处理应符合下列规定：

2.1.3.1 清除基层酥松、起砂及凸起物，表面平整、牢固、密实，基层干燥。

检验干燥的简易方法是将 $1m^2$ 卷材平铺在基层上，待 3～4h 后掀开，基层覆盖部位及卷材上无水印。

2.1.3.2 基层与伸出屋面结构（女儿墙、山墙、变形缝、天窗壁、烟囱、管道等）的连接处，以及基层的转角处（檐口、天沟、水落口等），均应做成圆弧。

内排水的水落口周围 500mm 范围内坡度不应小于 5%，呈凹坑。

2.1.3.3 刚性防水屋面结构层的装配式钢筋混凝土板板端应修整、清理，应用水泥砂浆或细石混凝土灌缝，缝内设置背衬材料并嵌填密封材料进行密封处理。

2.1.4 修缮屋面保温层宜采用自然晾晒或加热烘烤干燥。原保温层需铲除重做时，基层应清理干净、平整、干燥。铺设保温层应平整，留出排水坡度。

2.1.5 选用的防水材料，其材性应与原防水层相容，耐用年限应相匹配，可采用多种防水材料复合使用。

2.1.6 雨期修缮施工应做好防雨遮盖和排水措施，冬期施工应采取防冻保温措施。

2.1.7　修缮工程施工应严格按工艺程序进行，每道工序完成后，必须经检验合格方可进入下道工序。

2.2　卷材防水屋面

2.2.1　卷材屋面渗漏修缮施工，应先检查并确定防水层平面、立面卷材面产生的裂缝、空鼓、流淌、翘边、龟裂、断离、张口及破损的范围；

检查并找准檐口、天沟、女儿墙、屋脊、水落口、变形缝、阴阳角（转角）、伸出屋面管道等防水层泛水构造渗漏的现象、原因和位置。

2.2.2　选用材料应依据屋面防水设防要求、建筑结构特点、渗漏部位及施工条件，宜按附录A的要求采用相适应的、具有良好材质的材料。

2.2.3　修缮工程施工过程中，应对完好及已完成部位防水层采取保护措施，严禁损伤防水层。

2.2.4　卷材防水层开裂维修应符合下列规定：

2.2.4.1　有规则裂缝，宜在缝内嵌填密封材料，缝上单边点粘宽度不应小于100mm卷材隔离层，面层应用宽度大于300mm卷材铺贴覆盖，其与原防水层有效粘结宽度不应小于100mm。嵌填密封材料前，应先清除缝内杂物及裂缝两侧面层浮灰，并喷、涂基层处理剂（图2.2.4-1）。

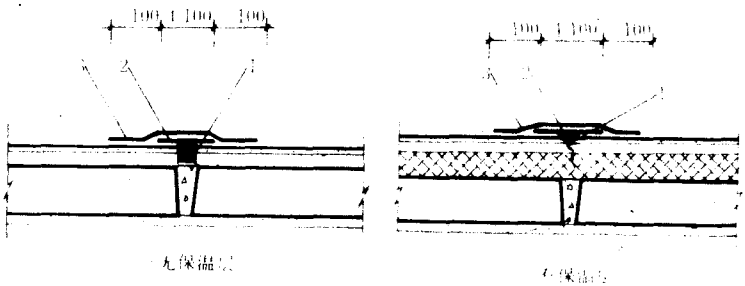

图2.2.4-1　嵌缝、贴缝维修裂缝

1—密封材料；2—卷材隔离层；3—防水卷材

采用密封材料维修裂缝，应清除裂缝宽 50mm 范围卷材，沿缝剔成宽 20～40mm、深为宽度的 0.5～0.7 倍的缝槽，清理干净后喷、涂基层处理剂并设置背衬材料，缝内嵌填密封材料且超出缝两侧不应小于 30mm，高出屋面不应小于 3mm，表面应呈弧形（图 2.2.4-2）。

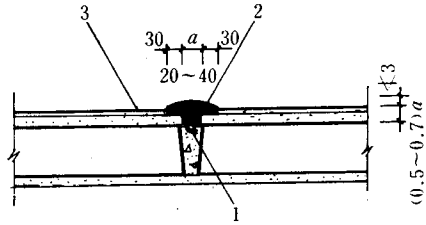

图 2.2.4-2　密封材料嵌缝维修裂缝

1—背衬材料；2—密封材料；3—卷材防水层；a—缝宽

采用防水涂料维修裂缝，应沿裂缝清理面层浮灰、杂物，铺设两层带有胎体增强材料的涂膜防水层，其宽度不应小于 300mm，宜在裂缝与防水层之间设置宽度为 100mm 隔离层，接缝处应用涂料多遍涂刷封严。

2.2.4.2　无规则裂缝，宜沿裂缝铺贴宽度不应小于 250mm 卷材或铺设带有胎体增强材料的涂膜防水层。维修前，应将裂缝处面层浮灰和杂物清除干净，满粘满涂，贴实封严。

2.2.5　卷材防水层起鼓维修应符合下列规定：

2.2.5.1　直径小于或等于 300mm 的鼓泡维修，可采用割破鼓泡或钻眼的方法，排出泡内气体，使卷材复平。在鼓泡范围面层上部铺贴一层卷材或铺设带有胎体增强材料涂膜防水层，其外露边缘应封严。

2.2.5.2　直径在 300mm 以上的鼓泡维修，可按斜十字形将鼓泡切割，翻开凉干，清除原有胶粘材料，将切割翻开部分的防水层卷材重新分片按屋面流水方向粘贴，并在面上增铺贴一层卷材（其边长应比开刀范围大 100mm），将切割翻开部分卷材的上片压

贴，粘牢封严（图 2.2.5）。

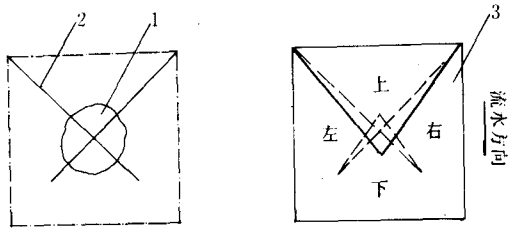

图 2.2.5　切割鼓泡维修

1—鼓泡；2—呈斜十字切割；3—加铺卷材

如采取割除起鼓部位卷材重新铺贴卷材时，应分片与周边搭接密实，并在面上增铺贴一层卷材（大于割除范围四边 100mm），粘牢贴实。

2.2.6　防水层流淌维修应符合下列规定：

2.2.6.1　防水层出现大面积的折皱、卷材拉开脱空、搭接错动，应将折皱、脱空卷材切除，修整找平层，用耐热性相适应的卷材维修。卷材铺贴宜垂直屋脊，避免卷材短边搭接。

2.2.6.2　卷材脱空、耸肩部位，应切开脱空卷材，清除原有胶粘材料及杂物，将切开的下部卷材重新粘贴，增铺一层卷材压盖下部卷材，将上部卷材覆盖，与新铺卷材搭接不应小于 150mm，压实封严（图 2.2.6-1）。

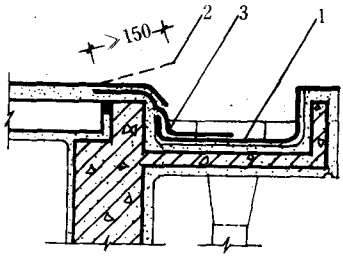

图 2.2.6-1　卷材脱空、耸肩部位的维修

1—原防水层卷材（下部）；2—揭开原防水层卷材；3—加铺卷材

2.2.6.3　卷材折皱、成团部位，应切除折皱、成团卷材，清除原有胶粘材料及基层污物。应用卷材重新铺贴并压入原防水层卷材 150mm，搭接处应压实封严（图 2.2.6-2）。

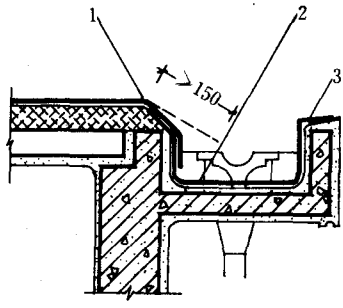

图 2.2.6-2　卷材折皱、成团部位的维修

1—揭开原防水层卷材；2—新铺卷材；3—卷材收头封固

2.2.7　防水层出现龟裂、收缩、腐烂、发脆等现象，应铲除破损部分卷材，清理面层后，用卷材补贴治理。卷材搭接外露边缘应用胶粘剂或密封材料抹成斜面，压实封严。

2.2.8　天沟、檐沟、泛水部位卷材开裂维修，应清除破损卷材及胶结材料，在裂缝内嵌填密封材料，缝上铺设卷材附加层或带有胎体增强材料的涂膜附加层，面层贴盖的卷材应封严（图 2.2.8）。

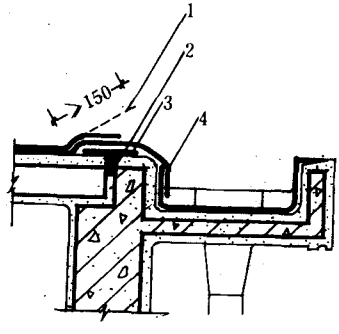

图 2.2.8　天沟、檐沟与屋面交接处渗漏维修

1—揭开原防水层卷材；2—密封材料；3—卷材或涂膜附加层；4—贴盖一层卷材

此为试读，需要完整PDF请访问：www.ertongbook.com