XINBIANGUONEIWAI

新编国内外

XIANSHIQI 显示器 DIANLUQUANJI 电路全集

续三

本书汇编组 编

北京科学技术出版社

新编国内外显示器电路全集

「续三」

本书汇编组 编

北京科学技术出版社

图书在版编目（CIP）数据

新编国内外显示器电路全集（续三）/本书汇编组 编
—北京：北京科学技术出版社，**2003.1**
ISBN 7-5304-2726-1

Ⅰ. 新…　Ⅱ. 本…　Ⅲ. 显示器-电路图—图集
Ⅳ. TN873-64

中国版本图书馆 **CIP** 数据核字（**2003**）第 002997 号

安徽理工大学图书馆 藏书

*本书内容和“◇”所组成的“◇”图标，任何单位和个人不得使用照相、扫描设备将该电路图用放大、原大、缩小或去掉“◇”图标等方法进行照相、扫描、复制出版，否则将依法追究其责任。

书　名	**新编国内外显示器电路全集（续三）**
作　者	**本书汇编组 编**
出版、发行	北京科学技术出版社（北京市西直门南大街 16 号　100035）
经　销	全国各地书店
排版、印刷	湖南飞碟新材料衡阳印务分公司（421008　衡阳市黄茶岭光明村 12 号　如印装质量不合格的退回本厂）
规　格	880×1230 毫米　大 8 开本　38 印张　297 幅图（合 891 千字）
版　次	2003 年 1 月第 1 版，2003 年 1 月第 1 次印刷
定　价	**98.00** 元

前　言

《新编国内外显示器电路全集》、《新编国内外显示器电路全集（续一）》、《新编国内外显示器电路全集（续二）》自出版后，因其品牌机型多、资料新颖、内容全面、实用性强、适用范围广、印刷质量优良等优点，深受全国广大读者欢迎，得到了无线电技术人员、显示器维修人员的一致好评和惠顾。在全国已出版的电路图集中，该套书获得了读者很高的评价。

新的电子技术迅速发展，与计算机配套的重要设备之一显示器——多频、智能化、高清晰度的大屏幕彩色显示器，也日新月异地不断涌现。由于这些显示器规格、品种繁多，产品出厂时并不随机附带整机电路图，在使用中一旦出现故障，无法准确维修排除。因此，我们在**《新编国内外显示器电路全集》、《新编国内外显示器电路全集（续一）》、《新编国内外显示器电路全集（续二）》**三书的基础上特精心汇编了**《新编国内外显示器电路全集（续三）》**一书，以飨读者。

本册**《新编国内外显示器电路全集（续三）》**收集了**23**家显示器厂生产的**158**种国内外显示器的电路图（含 CGA、EGA、SEGA、VGA、SVGA 等 14~21 英寸的各种显示器），**并附有国内外显示器电路图总目录，读者根据实际需要进行选择。**在汇编过程中，我们对上述显示器所有的电路图进行了重新整理和审校，并按品牌机型英文字母的顺序作了仔细的排列；同时，给出了电路原理图、波形图、方框图和各脚电压等。在已出版的显示器图集中，本书为品牌机型种类多、面广、实用、价格优的大型实用工具书。

为使用方便，本书采用了竖 8 开排版方式，保持每一张整幅的原图画面不再切割划分为若干页面，以便让维修人员看图时能一目了然。查找方法按显示器品牌英文字母 A、B、C、D……排序。读者经过分析比较，便泾渭自明。

本书资料主要来源于显示器生产厂家和从事显示器维修、电路剖析技术人员提供的设计、剖析电路图。在此对他们的大力支持和帮助特表谢意。由于厂家整机装配调试时电路略有改动，实际电路与设计电路会稍有差别，加上极小部分资料内容不详细，重新绘制时书中难免有错漏之处，查阅时只作参考使用，敬请注意。对本丛书尚未收集编排的显示器电路图，请寄：北京科学技术出版社（100035，北京西直门南大街 16 号转编者收），我们将在再版增补时选用，并致以酬谢。

本书汇编组

新编国内外显示器电路全集、续一、续二、续三、续四总目录

品牌机型	备注
ACER 7133S	续三
7134	续三
7134E	续三
7134EE	续三
7134TL	续三
7134TS	续三
7135C	续三
7154E	续三
7156	续三
7156E	续三
7156S	续三
7176I	续三
7176IE	续三
7176IS	续三
7176J	续三
7178IE	续三
7276C	续三
7279G	续三
7526C	续三
F51E	续三
ADI ADI-14	续一
ADI-15	续一
AM AM-4020	全集
AOC CM-312	全集
CM-313	全集
CM-333	全集
D556T	续三
H-604	全集
M-603	全集
M-605	全集
MM-411	全集
MM-411D	全集
MM-411R	全集
MM-413	全集
S569N	续三
S769P	续四
AST AST-1	全集
AST-1438	续二
AST-2	全集
AST-3	全集
AST-4	全集
AST-5	全集
ASTECDI-Ⅰ	全集
ASTECDI-Ⅱ	全集
CM-6P	全集
ECDI	全集
MPX-1	全集
MPX-2	全集

品牌机型	备注
AST MPX-3	全集
TC-14	全集
ASTECD ASTECD-Ⅲ	续一
ASTVISION GD-1538S	续一
TE-1438R	续一
BF BF-18	全集
BMC BMC-12	全集
BRIDGE BM14E	续三
BM14K	续三
BM14L	续三
BM15D	续三
BM15L	续三
BM15V	续三
CAD-451S	续三
CAE-3645G	续三
CAE-5645G	续三
CAMP P-1412	续一
CASPER 1489	续三
1489D	全集
1489D	续三
CM-1489V	全集
GM-1489D	全集
TM-5154Y	全集
TM-5156H	全集
TM-5156H	续一
TM-5158	全集
CHANG DAO	
CHANG DAO-19	续一
COLOR DISPLAY K-180	全集
COMPAQ 420	全集
441	续一
460	续一
472-1	续一
472-2	续一
472P	全集
475A	续一
476	续一
476A	续一
480Q	续一
491	续一
524	续四
G-50	续一
TE-1420Q	全集
CRT DISPLAY 0520A	全集
0520S	全集
CTX 1565D	续三
1565MS	续三
1569S1	续三

品牌机型	备注
CTX 1765	续三
1765CD	续三
1785	续三
1785GM	续三
C-1595	续一
CC-1435	全集
CTX-2	全集
1765GM	续四
CZX CZX-18	全集
DAEWOO 1427X	续三
1502B	续三
523X	续三
CMC1418AD	续三
CMC1424S	续三
CMC1425S	续三
CMC1511B	续四
DATAS CH-5403V	全集
CH-7423P	全集
CH-7423T	全集
HC-7423P	续一
IC-7423T	全集
DATE NM1449	续四
DTK 1448	续三
ELITE JH-1492D	全集
EMC EM-1428	全集
EMC-1	全集
EMC-1438	续二
EMVISION EC-1428	续一
EC-1438	续一
ENVISION CM-336	续三
CM-337	续三
CM-734	续一
CM-735	续一
EC-1428	全集
734	续四
735	续四
ERGO MA-2563	全集
TY-1415	全集
FOUNDER 15Z31-01DL	续二
17VAK-011M	续二
CM-346K	续二
CMPC-S769N	续二
CMPC-S769NE	续二
D-350	续二
D-350A	续二
D-356T	续二
D-556T	续二
D-566	续二

品牌机型	备注
FOUNDER D-566A	续二
DE-770LF	续二
FZ-2556	续一
FZ-2565	续一
FZ-450	续一
P7905	续二
S569E	续二
S569Q/P	续二
S769P/Q	续二
S785	续二
S785A	续二
S995N-2	续二
FREECOM MTS-9600	全集
FREFRONT MTS-9600	全集
GOLD STAR 1462DM	续三
1505S	续三
1725	续三
1725DM	续三
CS767	续三
GS556	续三
GREAT WALL 0520A	全集
GW-100A	全集
GW-100B	全集
GW-100C	全集
GW-140	全集
GW-140H	全集
GW-200	全集
GW-240	全集
GW-240A	全集
GW-300	全集
GW-400	全集
GW-500	续二
GW-500	全集
GW-500A	全集
GW-600C	全集
K-180	全集
HEWLETT PACKARD	
HP-D1182	续一
HP-D2803	续一
HP-D2804A	续一
HP-D2806B	续一
HP-D2811A	续一
HP-D2813	续一
HP-D2818A	续一
HP-D2821A	续一
HITACHI HM-4119D	续三
HOUSO H-1415	续一
HVT HVT-1410	全集

品牌机型	备注
HYUND HX4850A	续四
IBM 6543	续三
8513	续三
C50	续三
G50	续三
IBM-1	全集
IBM-2	全集
IBM-3196	全集
IBM-515302	全集
PS2210-2	续一
IMAGIC 525I	续二
735I	续二
D70	续二
M5	续二
M7	续二
M8	续二
KASI CT-1438	续一
CT-1448	续一
KASI	续二
KS-M1438	续一
KS-M935	续一
KEYTECH 14	全集
LEGEND CMPC-S550T	续二
LEO SRC-1491	全集
LG 14	续四
17CD	续二
44I	续三
44M	续三
561N	续二
563N	续二
56M	续三
575E	续三
575N	续三
57I	续三
57M	续三
771E	续二
771EF	续二
772EF	续二
772EF*plus*	续二
773	续二
773E	续二
773F	续二
773N	续二
774FT	续三
775C	续二
775F	续二
775FT	续二
775N	续二

品牌机型	备注
LG 776FM	续三
776FM	续二
777	续二
77I	续三
77M	续二
77S	续二
77SFT	续二
78FT	续二
795CT	续二
795CT*plus*	续二
795ET*plus*	续二
795FT*plus*	续二
7D5D	续三
880L	续二
880LC	续二
915FT*plus*	续三
995CT	续二
995E	续二
995E*plus*	续三
995SU	续三
99T	续三
CB561BN	续二
CB563G-NA	续二
CB575-1504A(B)	续二
CB575BC	续二
CB575BN	续二
CB575C	续三
CB575E	续三
CB575E-EA	续三
CB575E-NA	续三
CB773F-EA	续二
CB773F-EJ	续二
CB773F-EK	续二
CB773F-NA	续二
CB773F-NJ	续二
CB773G-EA	续二
CB773G-EJ	续二
CB773G-EK	续二
CB773G-NA	续二
CB773G-NJ	续二
CB995CE	续二
CB995D-UA	续三
CB995D-UP	续三
CD786	续三
CS590	续二
E700B	续二
E700S	续二
EB770G-EA	续二

品牌机型	备注
LG EB770G-NA	续二
EB771D-NA	续二
EB771D-NB	续二
EB771G-NA	续二
EB772G-EA	续二
EB772G-NA	续二
FB774C	续三
FB774C-CA	续三
FB774C-CP	续三
FB775B	续二
FB775BC	续二
FB775G-EA	续二
FB77SF-EA	续二
FB795B	续二
FB795CE	续二
FB795CU	续二
FB795E-UA	续二
FB795F-UA	续二
FB915B	续三
FB915BU	续三
FB995C-UA	续二
FB995C-UP	续二
FB995E-UP	续二
FM776C	续三
FM776C-CA	续三
FM776C-CP	续三
FM776F-EA	续二
FT780	续二
L1511S	续二
L1800PM	续二
LB501J-GD	续二
LB501J-GL	续二
LB501J-GU	续二
LB563B-EA	续二
LB880B	续二
LB880D-UA	续二
LB886F-SL	续二
LCD563LS	续二
LCD295LM	续二
LCD575LM	续二
LM295B-RA	续二
LM575BA	续二
MB776BA	续二
MB776BM	续二
N2200P	续二
NB230A-UA	续二
SB995C	续三
SB995CU	续三

品牌机型	备注
LG TCO-95	续二
LYMIC 214S	全集
MAG 570V	续三
786FD	续二
796FD	续二
D-410	续二
D-410V2	续二
D-510	续二
D-510V2	续二
DJ-717	续二
DJ-717	续四
DS-1591	续一
DX-17FE	续三
DX-500T	续二
DX-530	续二
MXP17F	续三
U5	续二
U7T	续二
U8	续二
XJ-500T	续二
XJ-530	续二
XJ-770T	续二
MC 6105	续三
6106	续三
MOHNTOP SAMTROM	
SC-528DL	续三
SC-528DX	续三
MUL TISYNC	
JC-1403 HMED	全集
NEC JB-1410	全集
JB-1410P2B	全集
JB-1410P2BD	全集
JC-1404HMN	全集
JC-1404HMN-1	全集
JC-1736	续四
JC-2001VMA	全集
PC-8851B	全集
PC-8851D	全集
PANASONIC TX-D17P53	续三
TX-D1F72	续三
TX-D4L31-G	续三
TX-D4L31-M	续三
TX-D4L31-NM	续三
TX-D4L31-U	续三
TX-D7F35-E	续三
TX-D7F35-G	续三
TX-D7F35-M	续三
TX-D7F35-SW	续三

品牌机型	备注
PANASONIC TX-D7F35-U	续三
TX-D7F54	续三
TX-T1562	续三
TX-T1563	续三
TX-T5F69	续三
TX-T5F69PC1	续三
TX-D2162	续四
PGX HX-12	全集
PHILIPS 2J10420/T4J/00C	续二
3CM9809	续四
473	续一
482	续一
4CM8270/…T	续四
9CM082	续四
C2182DAS	续四
C4J5…/T41/001	续二
CM2317	续四
PMV PMV-14AC	全集
SAMPO CRT-14	全集
KDS-1300NE	全集
KDS-1342E	全集
KDS-1483A	续一
SAMPO	全集
SAMSUNG 14	全集
15G2I	续三
15Ge	续三
15GLe	续三
170MP	续二
17GL	续四
17GLM	续四
210T	续二
21GLS	续一
240T	续二
320TFT	续四
33*TFT	续四
3NE	续三
400B	续三
400TFT	续一
470STFT	续二
4NE	续三
500B	续一
500MB	续一
500MP	续三
500P	续三
500S	续三
520TFT	续四
5227L	续四
53*TFT	续四

此为试读，需要完整PDF请访问：www.ertongbook.com

品牌机型		备注
SAMSUNG	570BTFT	续二
	570P*plus*TFT	续二
	570PTFT	续二
	570STFT	续二
	580BTFT	续二
	580P*plus*TFT	续二
	580STFT	续二
	700MS	续一
	700S	续一
	753DF	续二
	753DFT	续二
	755DF	续二
	800TFT	续二
	A42*7L	续二
	A45**7L	续二
	CFA767*	续三
	CFA768*	续三
	CFG-9637	续一
	CFX1577	续一
	CGB-5607L	续一
	CGB-5607LM	续一
	CGB-5617L	续一
	CGB-5617LM	续一
	CGB-5627L	续一

品牌机型		备注
SAMSUNG	CGB-5627LM	续一
	CGE7**7L/LM	续二
	CGE-7387L	续一
	CGE-7387LM	续一
	CGE-7507L	续一
	CGE-7507LM	续一
	CGE-7517L	续一
	CGE-7517LM	续一
	CGE-7527L	续一
	CGE-7527LM	续一
	CGH-7609L	续一
	CGH-7609LM	续一
	CGH-7629L	续一
	CGH-7629LM	续一
	CGK55*7L/LM	续二
	CGK-5507L	续一
	CGK-5507LM	续一
	CGK-5517L	续一
	CGK-5517LM	续一
	CGK-5527L	续一
	CGK-5527LM	续一
	CGM76*7L/LM	续二
	CGM-7607L	续一
	CGM-7607LM	续一

品牌机型		备注
SAMSUNG	CGM-7617L	续一
	CGM-7617LM	续一
	CGM-7627L	续一
	CGM-7627LM	续一
	CGP1607L	续三
	CHB5**7L	续四
	CHB6**7L	续四
	CHB7**7L	续四
	CK-4656	全集
	CK-500B	续一
	CK-500MB	续一
	CKA42*7L	续四
	CKA427L	续四
	CKB5237L	续二
	CKB7227L	续二
	CKF5607L	续二
	CKG-7507L	续一
	CKG-7507LM	续一
	CMA-5377	续一
	CMA-5377L	续一
	CMA-5379	续一
	CMG-7377L	续一
	CMG-7387L	续一

品牌机型		备注
SAMSUNG	CMH-7379L	续一
	CMH-7389L	续一
	CN15V*	续二
	CQA4143	续三
	CQA4147	续三
	CQA4153(L)	续三
	CQA4157	续三
	CQB-4143	续一
	CQB-4143L	续一
	CQB-4147	续一
	CQB-4147L	续一
	CQB-4153	续一
	CQB-4153L	续一
	CQB-4157	续一
	CQB-4157L	续一
	CQP-4127L	续一
	CQP-4137L	续一
	CQP-4147L	续一
	CQP-4157L	续一
	CSE78**T	续四
	CSE98**T	续四
	CSH7839L	续二
	CSH9839L	续二

品牌机型		备注
SAMSUNG	CSQ4387	续三
	CST7677L	续三
	CST7687L	续三
	CTG-5427	续一
	CTG-5427L	续一
	CVL495	续三
	CVP423P	续三
	CVP423PL	续三
	CVP486P	续三
	CVP486PL	续三
	DP14L*	续二
	DP15H	续二
	DP15L*	续二
	DP17L	续二
	DP17M*	续二
	ETJ	续四
	ETJ-524	续一
	PG17**	续二
	PG19**	续二
	PG21**	续二
SCEPTER	2102P	续一
SHARP	12M-312C	全集
	12M-32LE	全集

品牌机型		备注
SIEMENS	KDM1788BE	续四
	MCM1702	续四
SKD	AA1450	续三
SONY	100SX	续四
	17SF2	续四
	CPD-100SF	续四
	CPD-101VS	续四
	CPD-110EST	续四
	CPD-110GS	续四
	CPD-120AS	续四
	CPD-15SF1	续四
	CPD-200GS	续四
	CPD-200SF	续四
	CPD-201VS	续四
	CPD-520GS	续四
	CPD-E100	续四
	CPD-L133	续四
	E200E	续四
	GDM-200PS	续四
	GDM-400PS	续四
	GDM-500PS	续四
	GDM-550	续四
	GDM-F400	续四

品牌机型		备注
SONY	GDM-F500	续四
	HMD-V200	续四
SR	SR-1412	续一
START	7KIR	续三
SUN	CM-103	续一
	MDA-900	全集
	VGA-348	全集
SUPER	EM-1428	全集
SUPERSYNC	MD-11III	全集
	MD-14III	全集
	PWB-1369	全集
	PWB-1505	全集
	PWB-1509	全集
	PWB-1537	全集
TCL	M1454D	续三
	M1454DB	续三
	M1454L	续三
	M1554DA	续三
	M1554DY	续三
	M1568D	续三
	M1568L	续三
	M1569D/M	续三
	M1570DA	续三

品牌机型		备注
TCL	M1570DN	续三
	M1769S	续三
	M1770DA	续三
	M569	续三
	UG1448D	续三
THOMSON	DT-12ZBY	全集
TONLI	T-1417	续一
TOPCON	CN-1405	全集
	HC-7423P	全集
	HC-7423V	全集
TVM	PWB-1290	全集
	PWB-1291	全集
	PWB-1293	全集
	PWB-1361	全集
	PWB-1362	全集
TYSTAR	TY-1411	全集
	TY-1415H	续一
VAST	EMC 14"	续四
VGM	VGM-1414	全集
VIEWSONIC	14ES	续三
	1562ES-1	续四
	1562ES-2	续四
	1569GS-1*	续四

品牌机型		备注
VIEWSONIC	1569GS-2*	续四
	1764-A	续四
	1764-E	续四
	1764-M	续四
	17G	续四
	E655-1	续四
	EA771	续四
	GS771	续四
	TX-D7F54	续四
VOLTRON	1428	续三
	VOLTRON-142	续一
WANSTROW	CM-1428D	全集
	CM-1431D	全集
	CM-1435D	全集
	CM-1439D	全集
WESCOM	600E	全集
	C-1559	续三
	WESCOM-1421	续一
WYSE	VGA-670	全集
XOCECO	15Y	续四
	15ZIII	续四
	17YAK	续四
	XOCECO-15	续一

新编国内外显示器电路全集、续一、续二、续三、续四总目录中的“备注”为：

- 全集 =《新编国内外显示器电路全集》 北京科学技术出版社 ISBN 7-5304-2107-7 定价：86.00元
- 续一 =《新编国内外显示器电路全集(续一)》 北京科学技术出版社 ISBN 7-5304-2398-3 定价：120.00元
- 续二 =《新编国内外显示器电路全集(续二)》 北京科学技术出版社 ISBN 7-5304-2712-1 定价：98.00元
- 续三 =《新编国内外显示器电路全集(续三)》 北京科学技术出版社 ISBN 7-5304-2726-1 定价：98.00元
- 续四 =《新编国内外显示器电路全集(续四)》 北京科学技术出版社 ISBN 7-5304- 定价：98.00元

如当地书店已售缺，请径向北京科学技术出版社(100035 北京市西直门南大街16号)；421001 湖南省衡阳市108邮政信箱邮购部或410005 湖南省长沙市定王台37号(市图书馆内)邮购部联系批发、邮购付款。

目　录

品牌机型		页码
ACER	7133S	1~5
	7134	6~10
	7134E	11~15
	7134EE	16~18
	7134TL	19~21
	7134TS	1~5
	7135C	22~26
	7154E	11~15
	7156	27~28
	7156E	29~33
	7156S	1~5
	7176I	34~40
	7176IE	41~49
	7176IS	1~5
	7176J	50~54
	7178IE	55~60
	7276C	61~64
	7279G	65~69
	7526C	70~73
	F51E	74~76
AOC	D556T	77
	S569N	78
BRIDGE	BM14E	79~80
	BM14K	79~80
	BM14L	79~80
	BM15D	81~82
	BM15L	81~82
	BM15V	81~82
	CAD-451S	83~84
	CAE-3645G	85
	CAE-5645G	86
CASPER	1489	87
	1489D	87
CTX	1565D	88
	1565MS	89~90
	1569S1	89~90
	1765	91
	1765CD	92~94
	1785(电源部分)	95
	1785GM	96

品牌机型		页码
DAEWOO	1427X	97
	1502B	98
	523X	99~102
	CMC1418AD	103
	CMC1424S	104
	CMC1425S	104
DTK	1448	105
ENVISION	CM-336	106~109
	CM-337	106~109
GOLD STAR	1462DM	110~111
	1505S	112
	1725	113~114
	1725DM	113~114
	CS767	113~114
	GS556	115
HITACHI	HM-4119D	116~119
IBM	6543	120~124
	8513	125~126
	C50	120~124
	G50	127~131
LG	44I	132
	44M	132
	56M	133
	575E	134~135
	575N	134~135
	57I	136
	57M	137~138
	774FT	139~140
	776FM	141~142
	77I	143
	7D5D	144~145
	915FT*plus*	146~147
	995E*plus*	148~149
	995SU	150~151
	99T	152~153
	CB575C	154
	CB575E	134~135
	CB575E-EA	134~135
	CB575E-NA	134~135
	CB995D-UA	148~149

品牌机型		页码
LG	CB995D-UP	148~149
	CD786	155~156
	FB774C	139~140
	FB774C-CA	139~140
	FB774C-CP	139~140
	FB915B	146~147
	FB915BU	146~147
	FM776C	141~142
	FM776C-CA	141~142
	FM776C-CP	141~142
	SB995C	150~151
	SB995CU	150~151
MAG	570V	157~159
	DX-17FE	160~170
	MXP17F	171~182
MC	6105	183
	6106	184~189
MOHNTOP SAMTROM	SC-528DL	190~191
	SC-528DX	190~191
PANASONIC	TX-D17P53	192~199
	TX-D1F72	200~212
	TX-D4L31-G	213~219
	TX-D4L31-M	213~219
	TX-D4L31-NM	213~219
	TX-D4L31-U	213~219
	TX-D7F35-E	220~227
	TX-D7F35-G	220~227
	TX-D7F35-M	220~227
	TX-D7F35-SW	220~227
	TX-D7F35-U	220~227
	TX-D7F54	228~231
	TX-T1562	232~234
	TX-T1563	235~238
	TX-T5F69	239~243
	TX-T5F69PC1	239~243
SAMSUNG	15G2I	244~245
	15Ge	245~247
	15GLe	245~247
	3NE	248
	400B	249

品牌	机型	页码
SAMSUNG	4NE	245~247
	500MP	250~252
	500P	250~252
	500S	253~254
	CFA767*	255~259
	CFA768*	255~259
	CGP1607L	260~263
	CQA4143	264~265
	CQA4147	264~265
	CQA4153(L)	264~265
	CQA4157	264~265
	CSQ4387	266
	CST7677L	267~270
SAMSUNG	CST7687L	267~270
	CVL495	271
	CVP423P	272~273
	CVP423PL	272~273
	CVP486P	272~273
	CVP486PL	272~273
START	7KIR	274
SKD	AA1450	275
TCL	M1454D	276~277
	M1454DB	278
	M1454L	276~277
	M1554DA	279~280
	M1554DY	279~280
TCL	M1568D	281~282
	M1568L	283~284
	M1569D/M	285
	M1570DA	286~287
	M1570DN	288
	M1769S	289~290
	M1770DA	291~292
	M569	293
	UG1448D	294
VIEWSONIC	14ES	6~10
VOLTRON	1428	295~297
WESCOM	C-1559	279~280

新编国内外显示器电路全集、续一、续二、续三、续四总目录

此为试读,需要完整PDF请访问: www.ertongbook.com

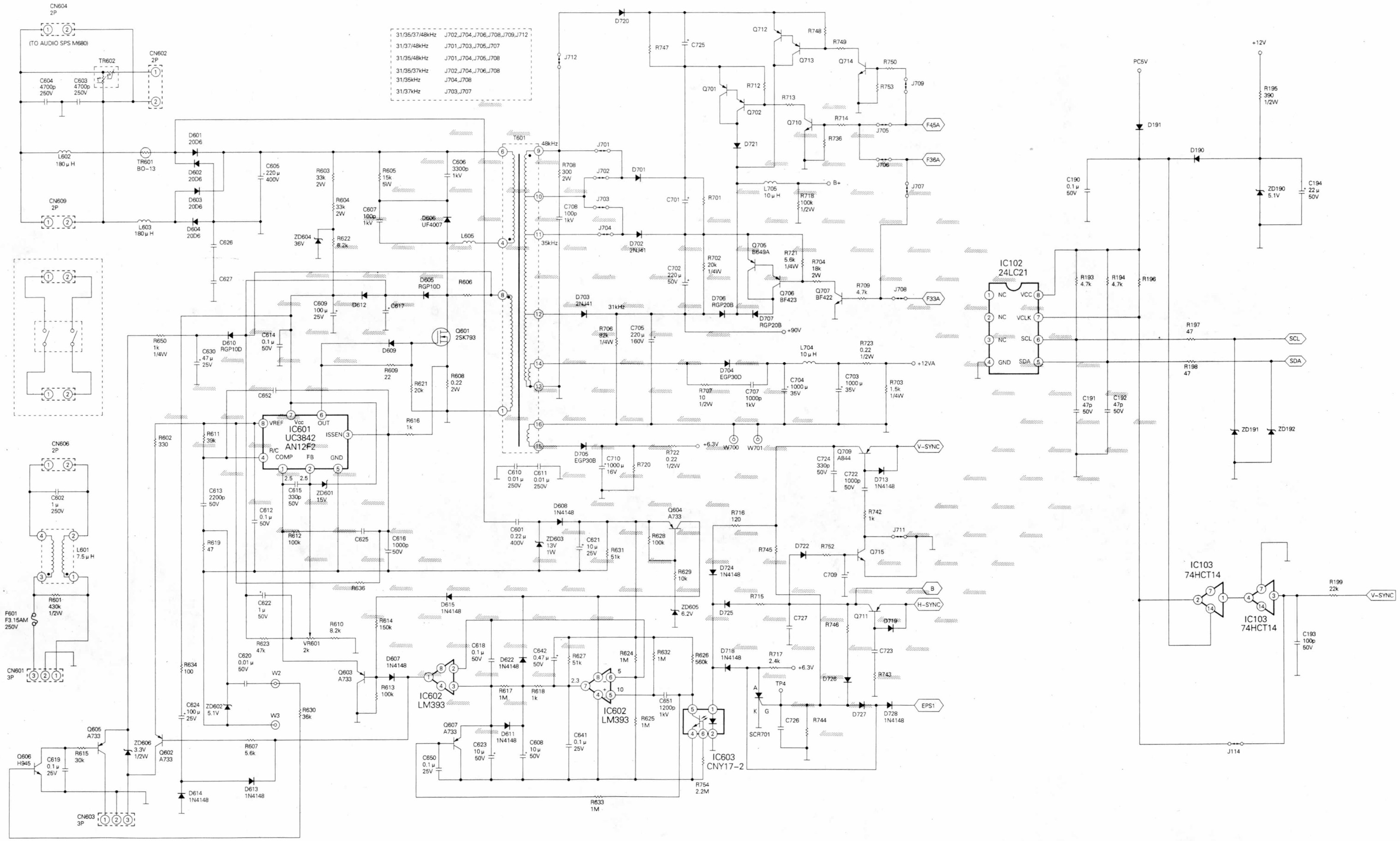
31/35/37/48kHz J702,J704,J706,J708,J709,J712
31/37/48kHz J701,J703,J705,J707
31/35/48kHz J701,J704,J705,J708
31/35/37kHz J702,J704,J706,J708
31/35kHz J704,J708
31/37kHz J703,J707
(TO AUDIO SPS M680)
IC601 UC3842 AN12F2
IC602 LM393
IC603 CNY17-2
IC102 24LC21
IC103 74HCT14
F45A
F36A
F33A
V-SYNC
H-SYNC
EPS1
SCL
SDA
+12VA
+90V
+6.3V
+12V
PC5V
B+

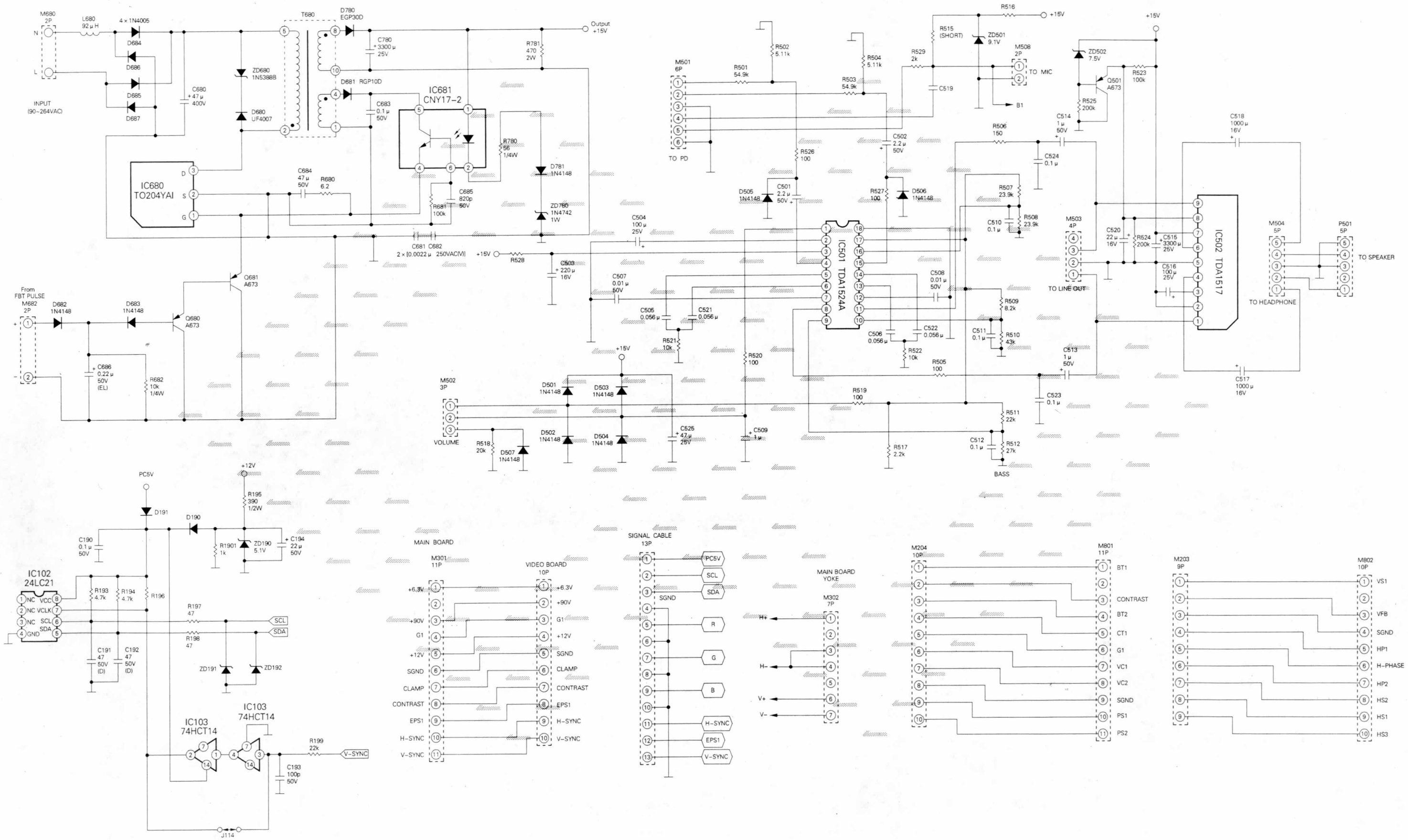
M680 2P
L680 92μH
4×1N4005
D684
D686
D685
D687
INPUT (90~264VAC)
C680 47μ 400V
ZD680 1N5388B
D680 UF4007
T680
D780 EGP30D
C780 3300μ 25V
Output +15V
R781 470 2W
D681 RGP10D
C683 0.1μ 50V
IC681 CNY17-2
R780 56 1/4W
D781 1N4148
ZD780 1N4742 1W
IC680 TO204YAI
C684 47μ 50V
R680 6.2
R681 100k
C685 820p 50V
C681 C682 2×(0.0022μ 250VAC(V))
+15V
R528
C503 220μ 16V
Q681 A673
From FBT PULSE
M682 2P
D682 1N4148
D683 1N4148
Q680 A673
C686 0.22μ 50V (EL)
R682 10k 1/4W
M501 6P
TO PD
R501 54.9k
R502 5.11k
R503 54.9k
R504 5.11k
R526 100
C502 2.2μ 50V
D505 1N4148
C501 2.2μ 50V
R527 100
D506 1N4148
R516
R515 (SHORT)
ZD501 9.1V
R529 2k
C519
M508 2P
TO MIC
B1
ZD502 7.5V
Q501 A673
R525 200k
R523 100k
C514 1μ 50V
R506 150
C524 0.1μ
R507 23.9k
R508 23.9k
C510 0.1μ
C504 100μ 25V
C507 0.01μ 50V
C505 0.056μ
C521 0.056μ
R521 10k
IC501 TDA1524A
C508 0.01μ 50V
C506 0.056μ
C522 0.056μ
R522 10k
R509 8.2k
C511 0.1μ
R510 43k
R520 100
R505 100
M503 4P
TO LINE OUT
C520 22μ 16V
R524 200k
C515 3300μ 25V
C516 100μ 25V
C513 1μ 50V
C523 0.1μ
IC502 TDA1517
C518 1000μ 16V
C517 1000μ 16V
M504 5P
TO HEADPHONE
P501 5P
TO SPEAKER
M502 3P
VOLUME
R518 20k
D507 1N4148
D501 1N4148
D503 1N4148
D502 1N4148
D504 1N4148
C525 47μ 25V
C509 1μ
R519 100
R517 2.2k
R511 22k
C512 0.1μ
R512 27k
BASS
PC5V
+12V
R195 390 1/2W
D191
D190
C190 0.1μ 50V
R1901 1k
ZD190 5.1V
C194 22μ 50V
IC102 24LC21
NC VCC
NC VCLK
NC SCL
SDA
GND
R193 4.7k
R194 4.7k
R196
R197 47
R198 47
SCL
SDA
C191 47 50V (D)
C192 47 50V (D)
ZD191
ZD192
IC103 74HCT14
IC103 74HCT14
R199 22k
V-SYNC
C193 100p 50V
J114
MAIN BOARD
M301 11P
+6.3V
+90V
G1
+12V
SGND
CLAMP
CONTRAST
EPS1
H-SYNC
V-SYNC
VIDEO BOARD 10P
SIGNAL CABLE 13P
PC5V
SCL
SDA
SGND
R
G
B
H-SYNC
EPS1
V-SYNC
MAIN BOARD YOKE
M302 7P
H+
H-
V+
V-
M204 10P
M801 11P
BT1
CONTRAST
BT2
CT1
G1
VC1
VC2
SGND
PS1
PS2
M203 9P
M802 10P
VS1
VFB
SGND
HP1
H-PHASE
HP2
HS2
HS1
HS3

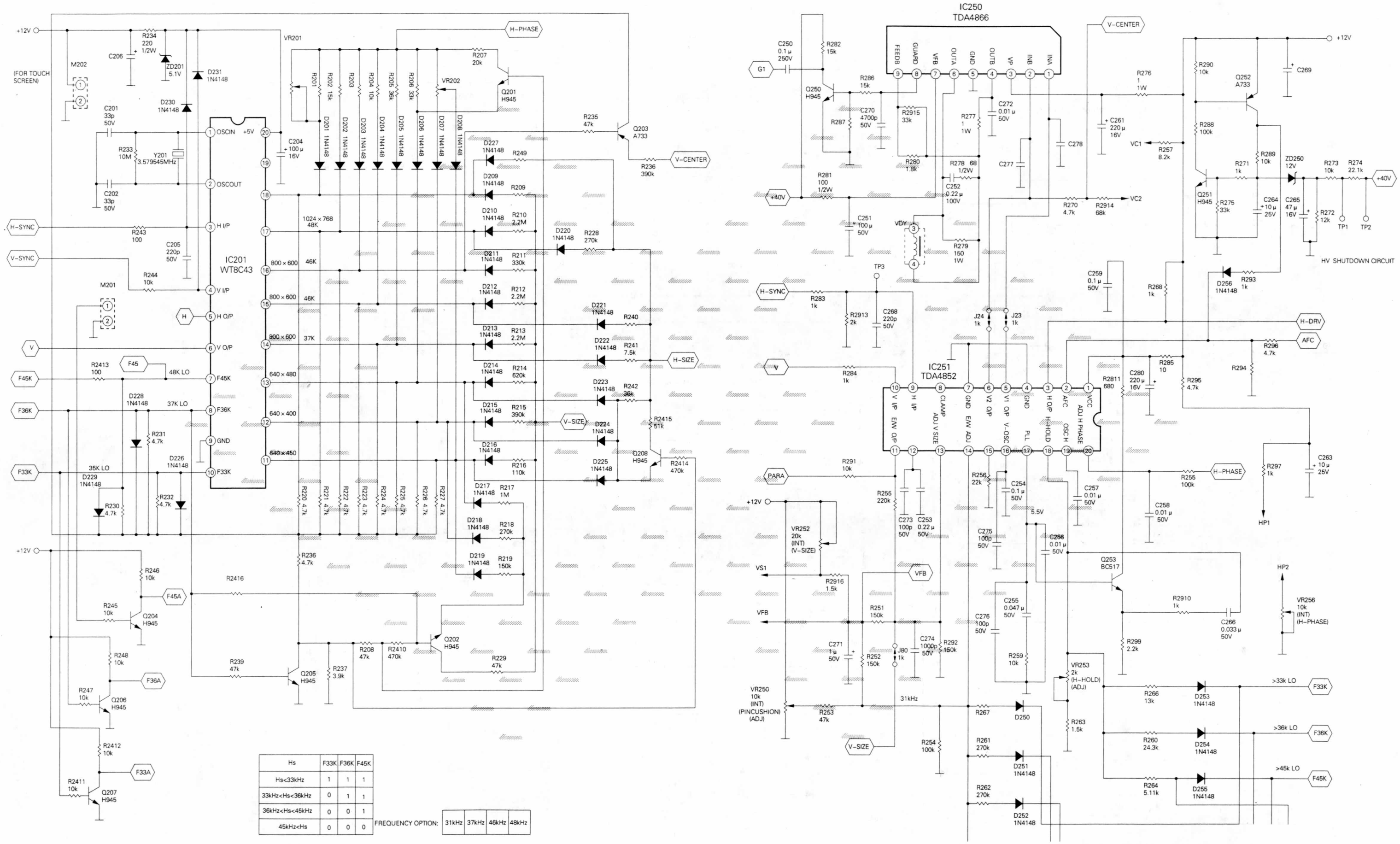

Hs	F33K	F36K	F45K
Hs<33kHz	1	1	1
33kHz<Hs<36kHz	0	1	1
36kHz<Hs<45kHz	0	0	1
45kHz<Hs	0	0	0

FREQUENCY OPTION:	31kHz	37kHz	46kHz	48kHz

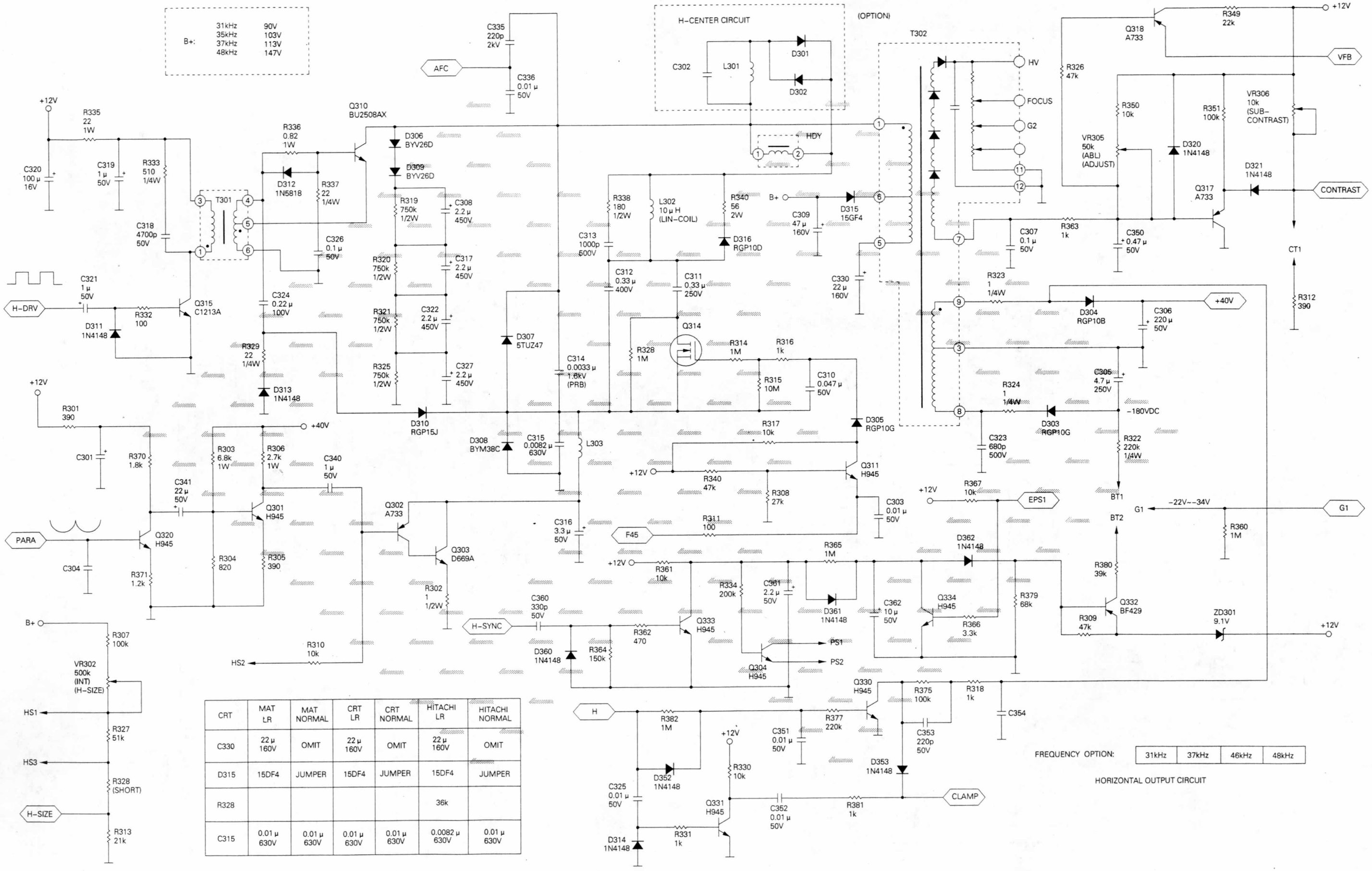

CRT	MAT LR	MAT NORMAL	CRT LR	CRT NORMAL	HITACHI LR	HITACHI NORMAL
C330	22 μ 160V	OMIT	22 μ 160V	OMIT	22 μ 160V	OMIT
D315	15DF4	JUMPER	15DF4	JUMPER	15DF4	JUMPER
R328					36k	
C315	0.01 μ 630V	0.01 μ 630V	0.01 μ 630V	0.01 μ 630V	0.0082 μ 630V	0.01 μ 630V

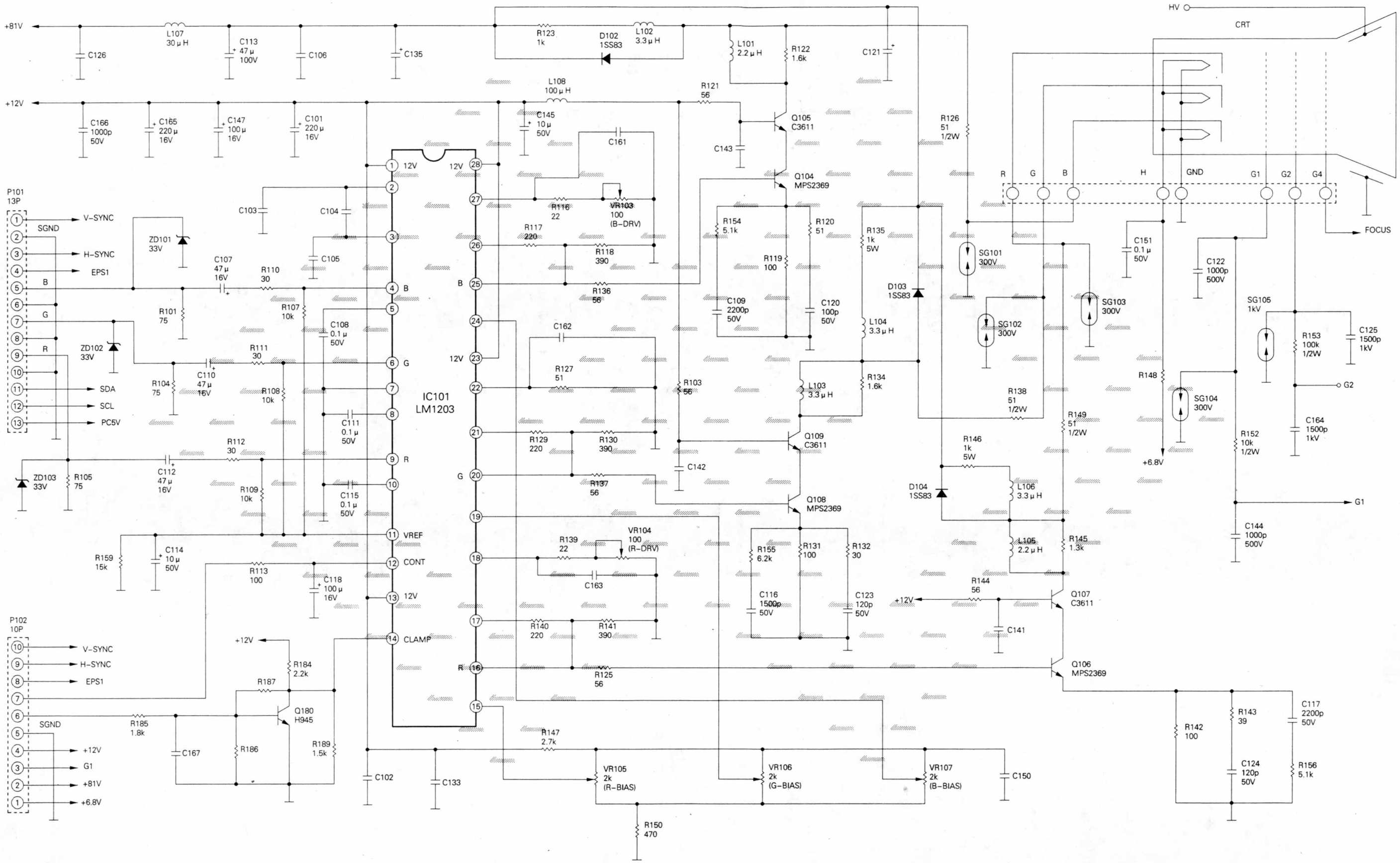
+81V
+12V
HV
CRT
IC101
LM1203
P101
13P
P102
10P
V-SYNC
H-SYNC
EPS1
SGND
SDA
SCL
PC5V
VREF
CONT
CLAMP
R
G
B
H
GND
G1
G2
G4
FOCUS
+6.8V
VR103
100
(B-DRV)
VR104
100
(R-DRV)
VR105
2k
(R-BIAS)
VR106
2k
(G-BIAS)
VR107
2k
(B-BIAS)
Q105
C3611
Q104
MPS2369
Q109
C3611
Q108
MPS2369
Q107
C3611
Q106
MPS2369
Q180
H945
SG101
300V
SG102
300V
SG103
300V
SG104
300V
SG105
1kV

此为试读，需要完整PDF请访问：www.ertongbook.com

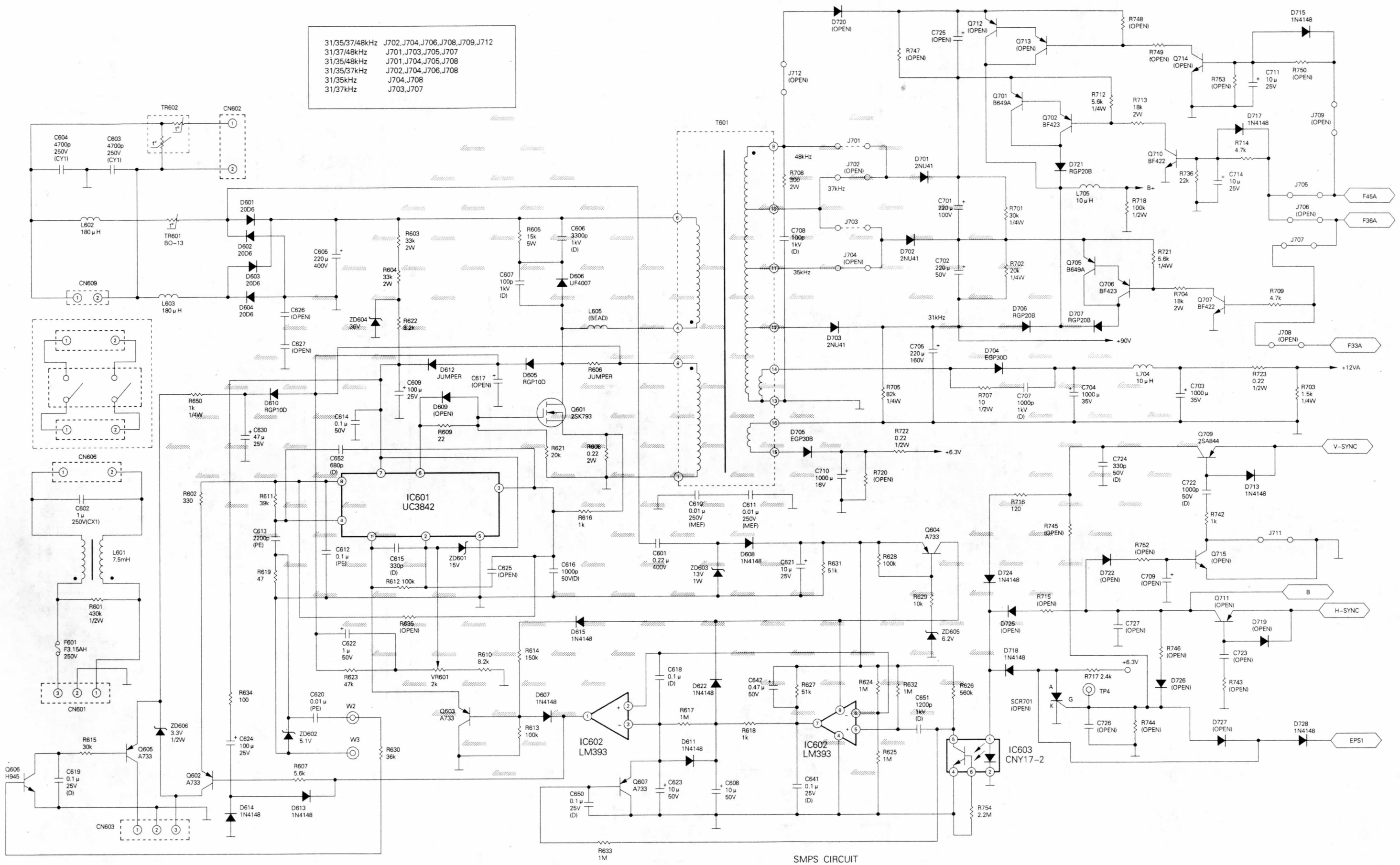

SMPS CIRCUIT

FREQUENCY OPTION	31kHz	37kHz	46kHz	48kHz