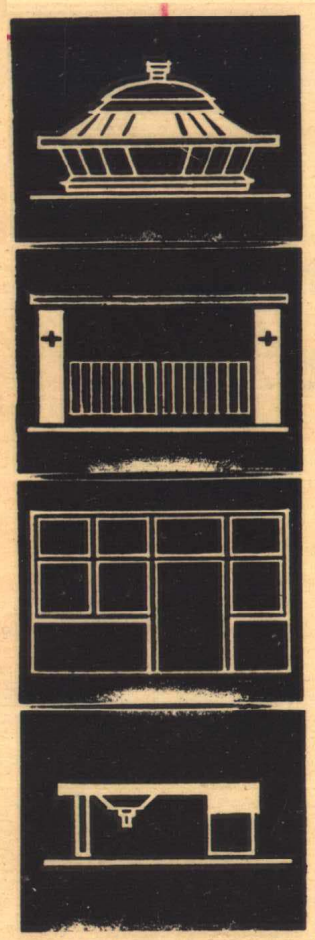

建筑设计参考资料 8

北京市建筑设计院　天津市建筑设计院
上海民用建筑设计院　广州市设计院　情报组合编

编辑：北京市建筑设计院情报组
天津市建筑设计院情报组
上海民用建筑设计院情报组
广州市设计院情报组
出版：北京市建筑设计院
印刷：水电印刷厂

前　言

建筑设计参考资料第八期系医院专用构造详图集。内容包括：不同用途的隔断、防护门、观察窗、测听室、高压氧舱、焚化炉以及服务设施等52例。以供广大设计人员参考。

限于我们的水平，在组织图集的汇编工作中，会有不少缺点或错误，请大家指正。

本期由上海民用建筑设计院情报组主编。

北京市建筑设计院情报组
天津市建筑设计院情报组
上海民用建筑设计院情报组
广州市设计院情报组
1980.10.

2 隔断

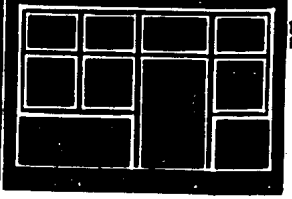

此为试读，需要完整PDF请访问：www.ertongbook.com

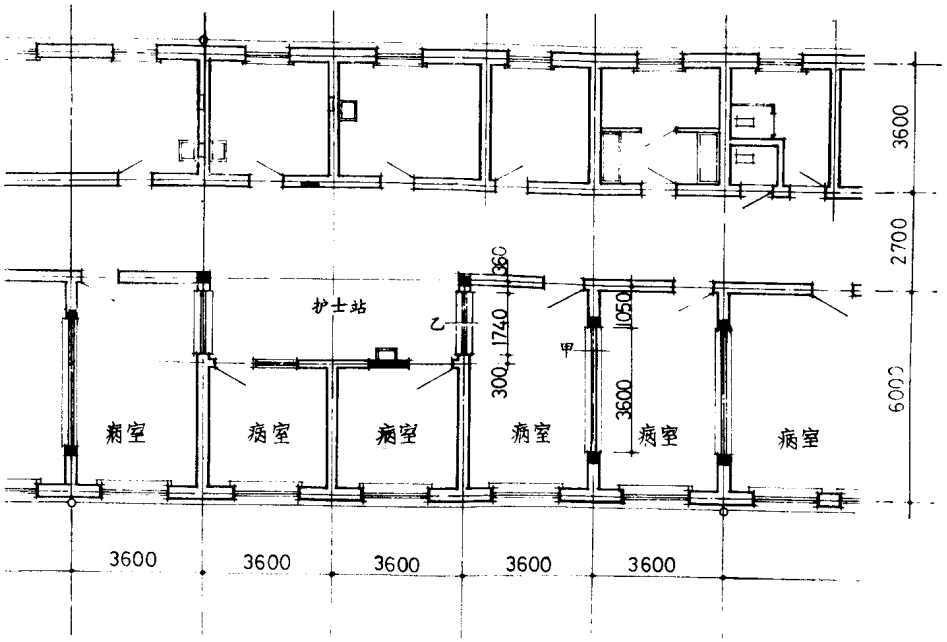

儿科病房局部平面

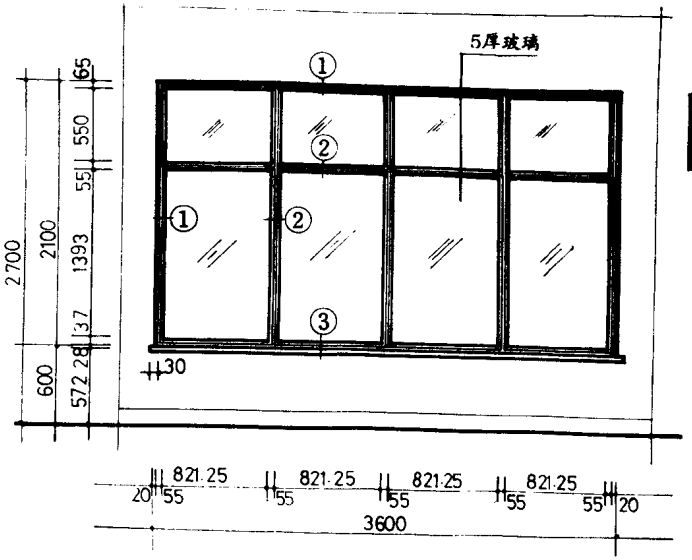

玻璃隔断甲立面

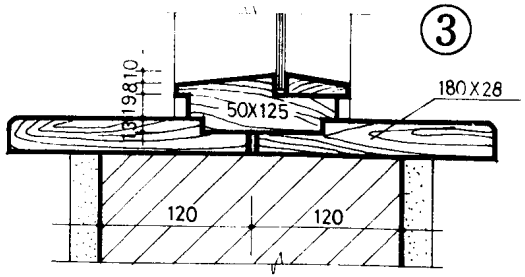

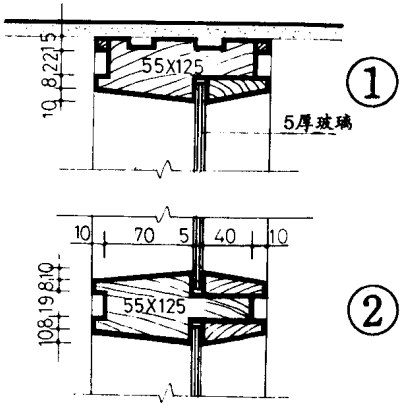

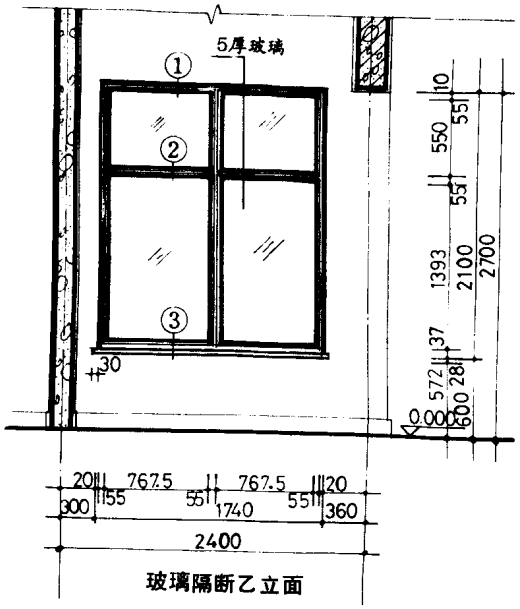

玻璃隔断乙立面

北京卫戍区医院儿科病房玻璃隔断

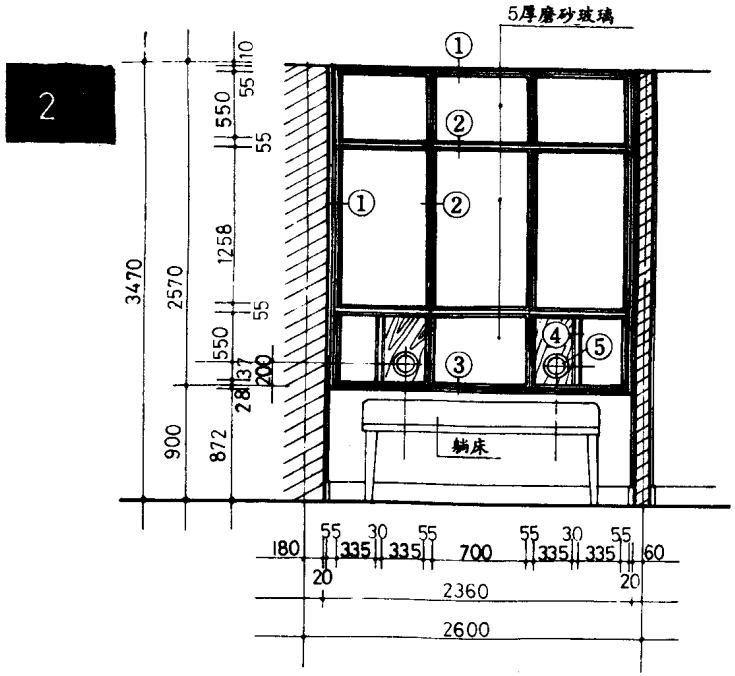

隔断立面

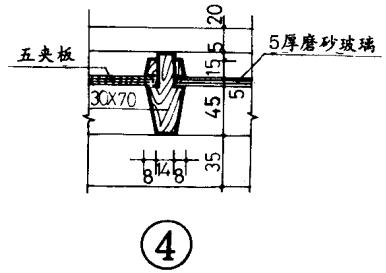

④

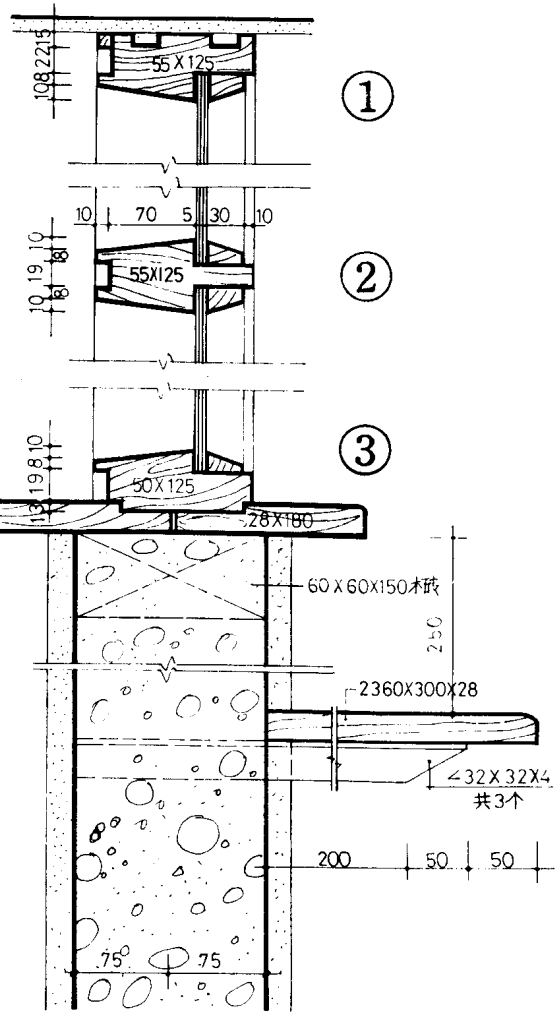

①

②

③

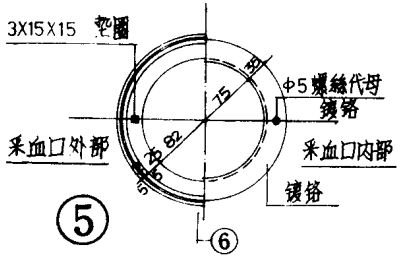

⑤

⑥

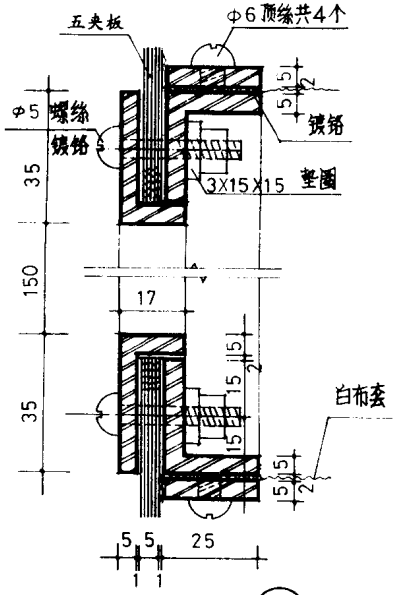

⑥

北京卫戍区医院采血隔断

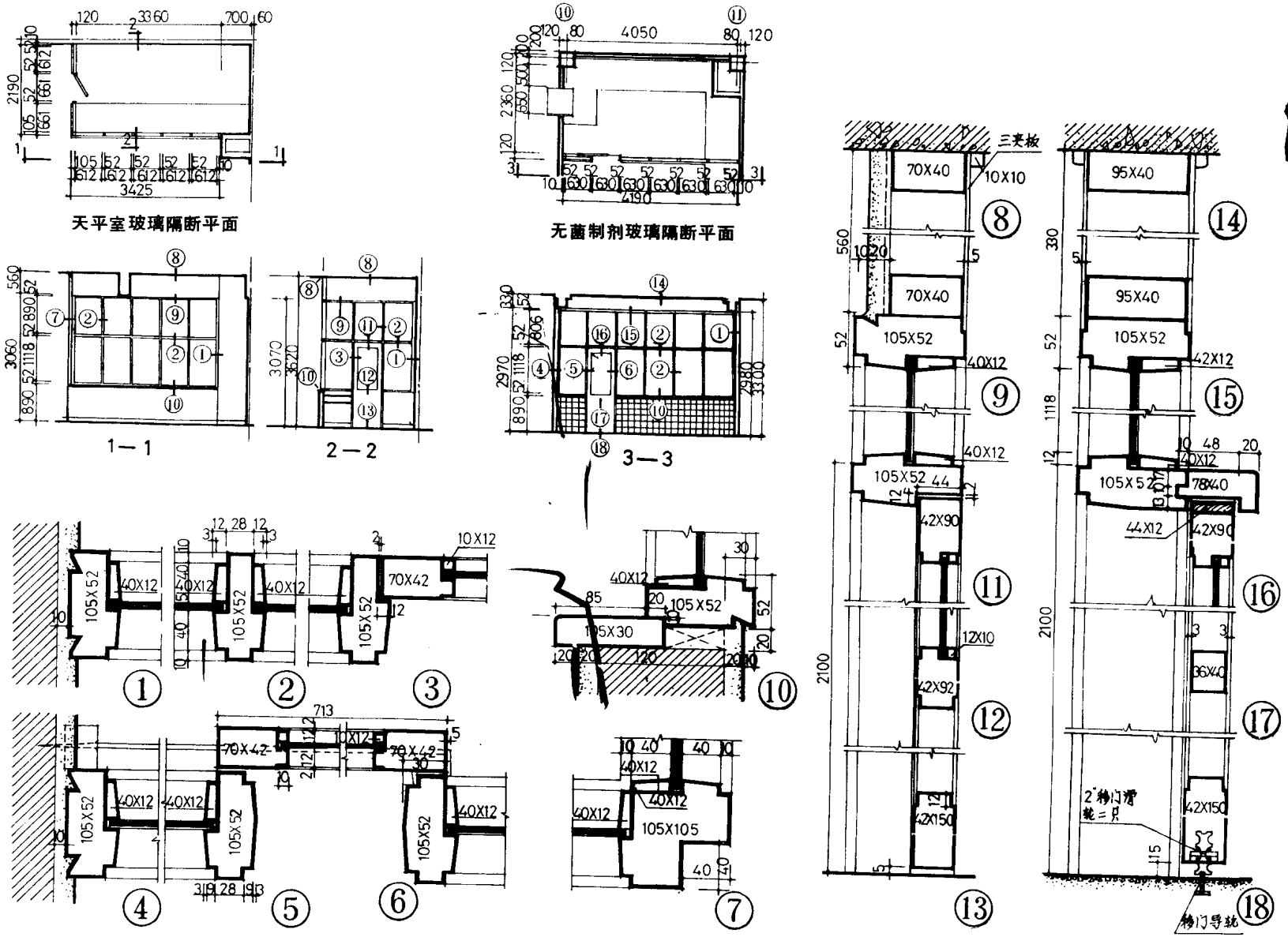
天平室玻璃隔断平面
无菌制剂玻璃隔断平面
1—1
2—2
3—3
三夹板
70X40
10X10
95X40
105X52
40X12
42X12
42X90
12X10
42X92
42X150
105X105
105X30
70X42
10X12
36X40
78X40
44X12
2"移门滑轨二只
移门导轨

北京口腔医院玻璃隔断

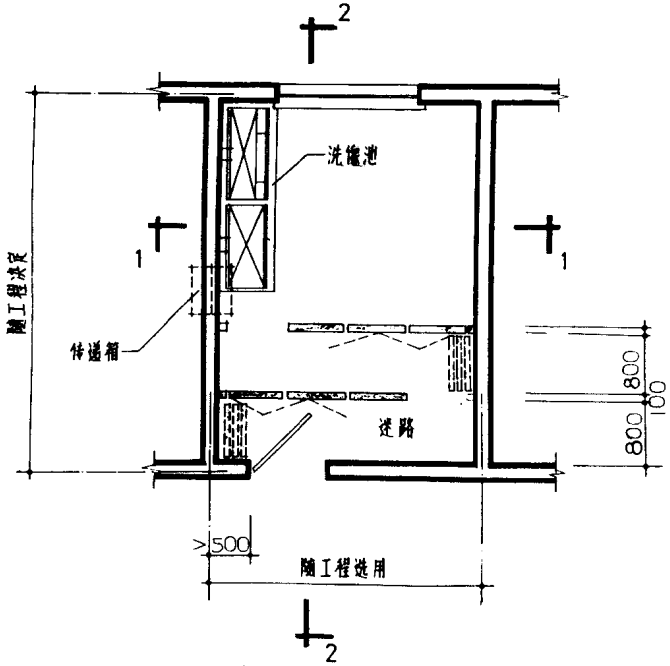

洗片室平面布置图

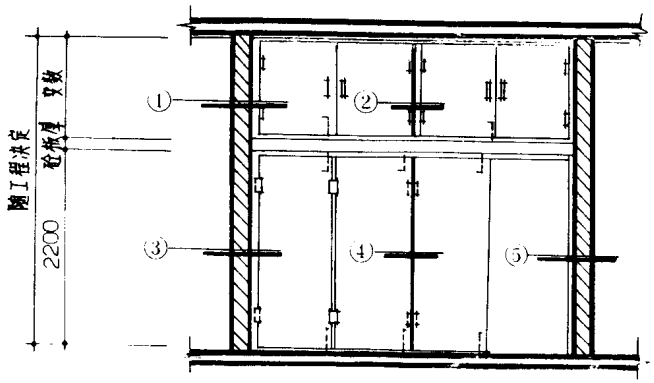

1—1剖面

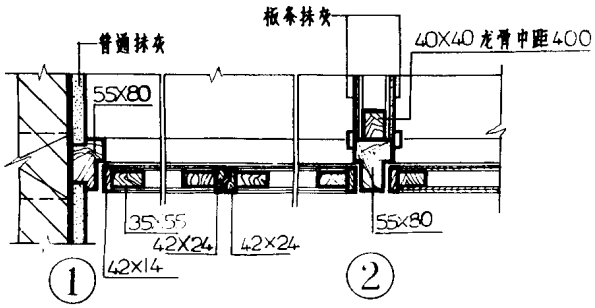

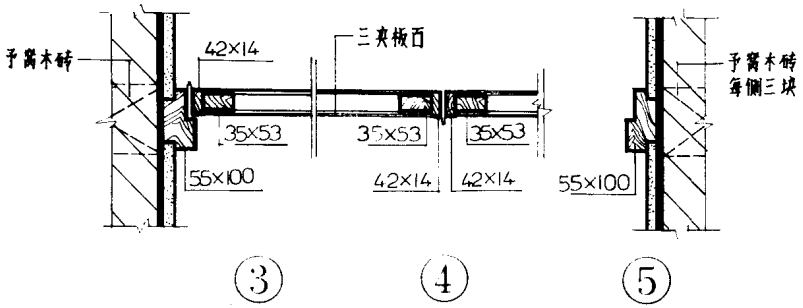

洗片室活动迷路(天津)

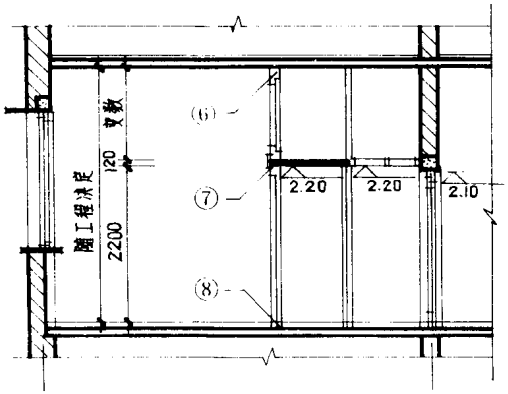

2—2 剖面

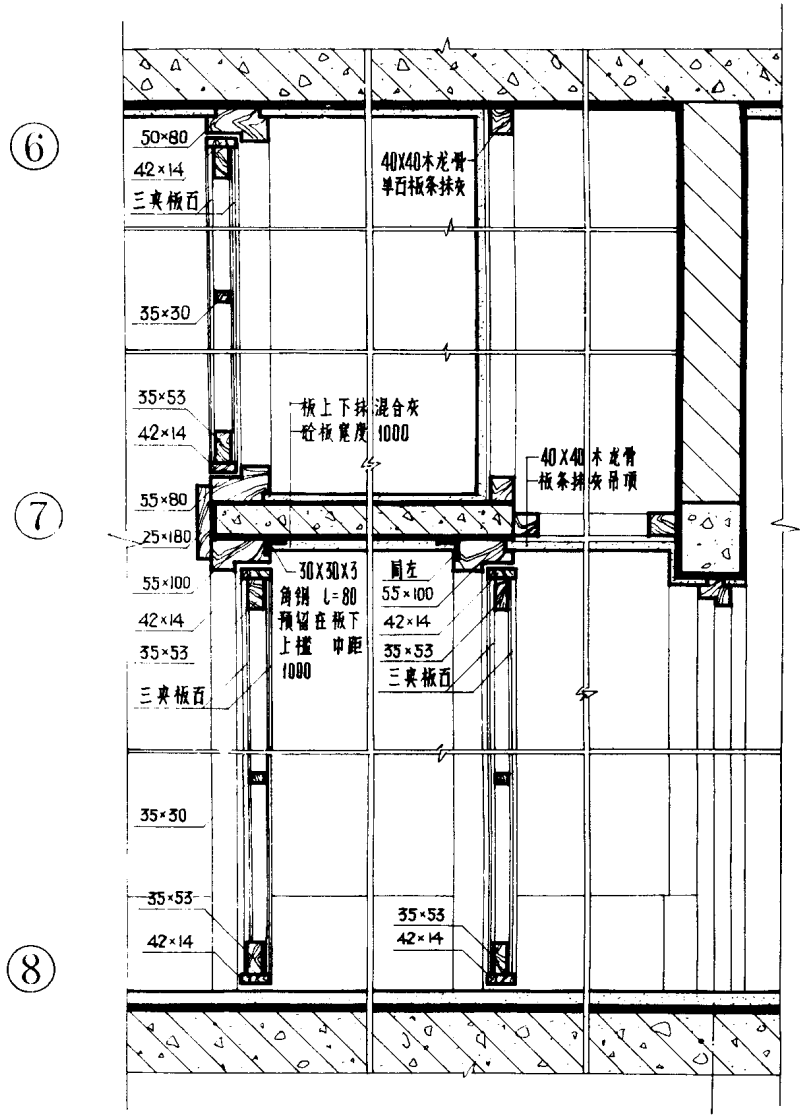

注:

1.折门参考宽度表:

序号	开间尺寸	折门宽度(单扇)	备 注
1	3000	650	
2	3300	700	
3	3600	750	

2.折门用4"铁合页二只、每扇上下各装6"铁插肖一只。柜橱用3"铁合页二只、每对扇装6"铁插肖一只、碰珠一只、木质拉手一对。

洗片室迷路隔板(天津)

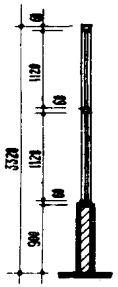

剖面

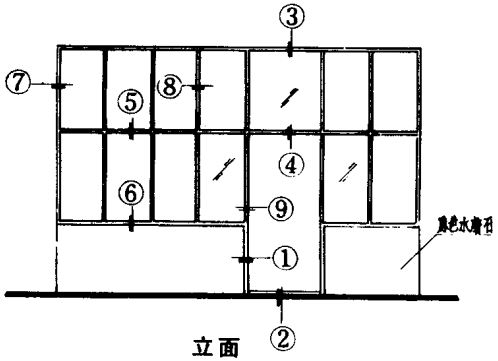

立面

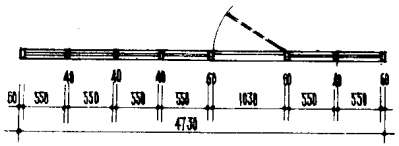

平面

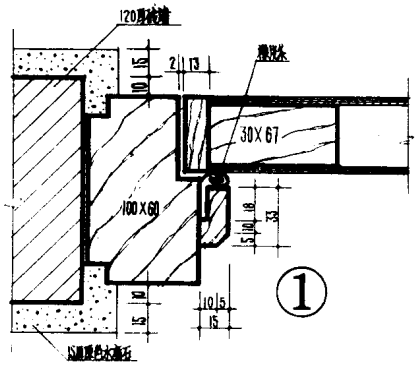

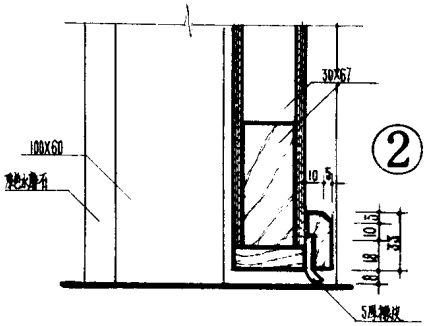

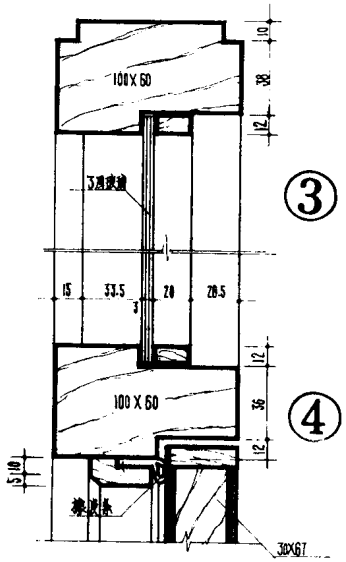

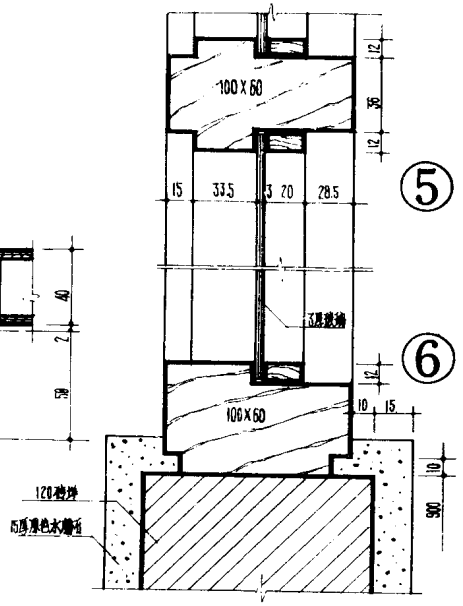

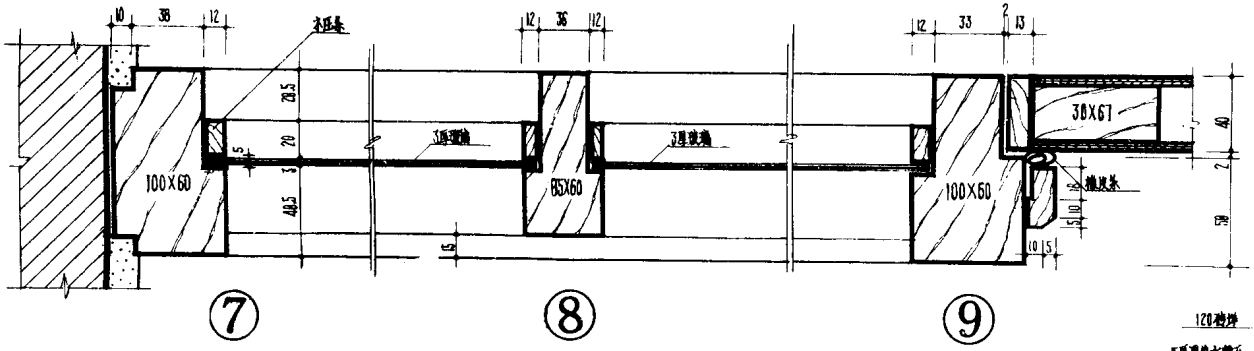

广州第五医院制药室玻璃间隔

此为试读，需要完整PDF请访问：www.ertongbook.com

5
内外门

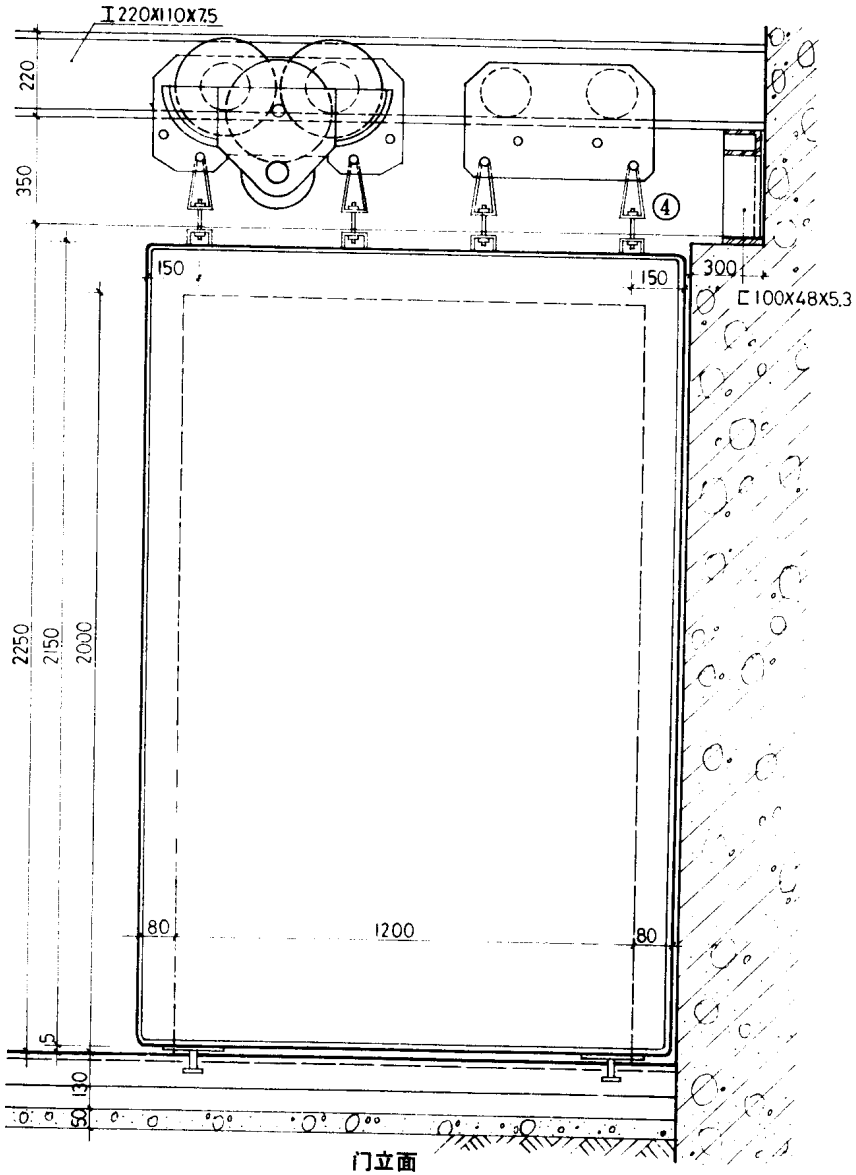

门立面

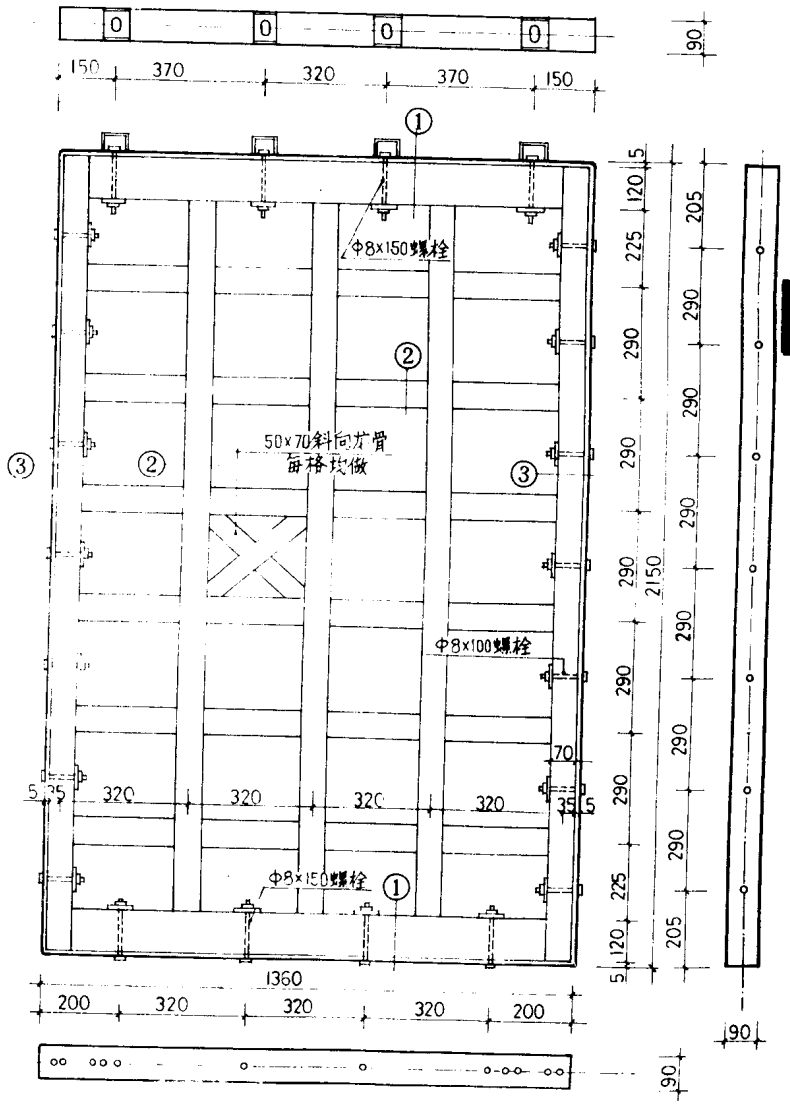

门骨架

北京北医肿瘤研究所电动防护门

注：制动轮另详机电设备图

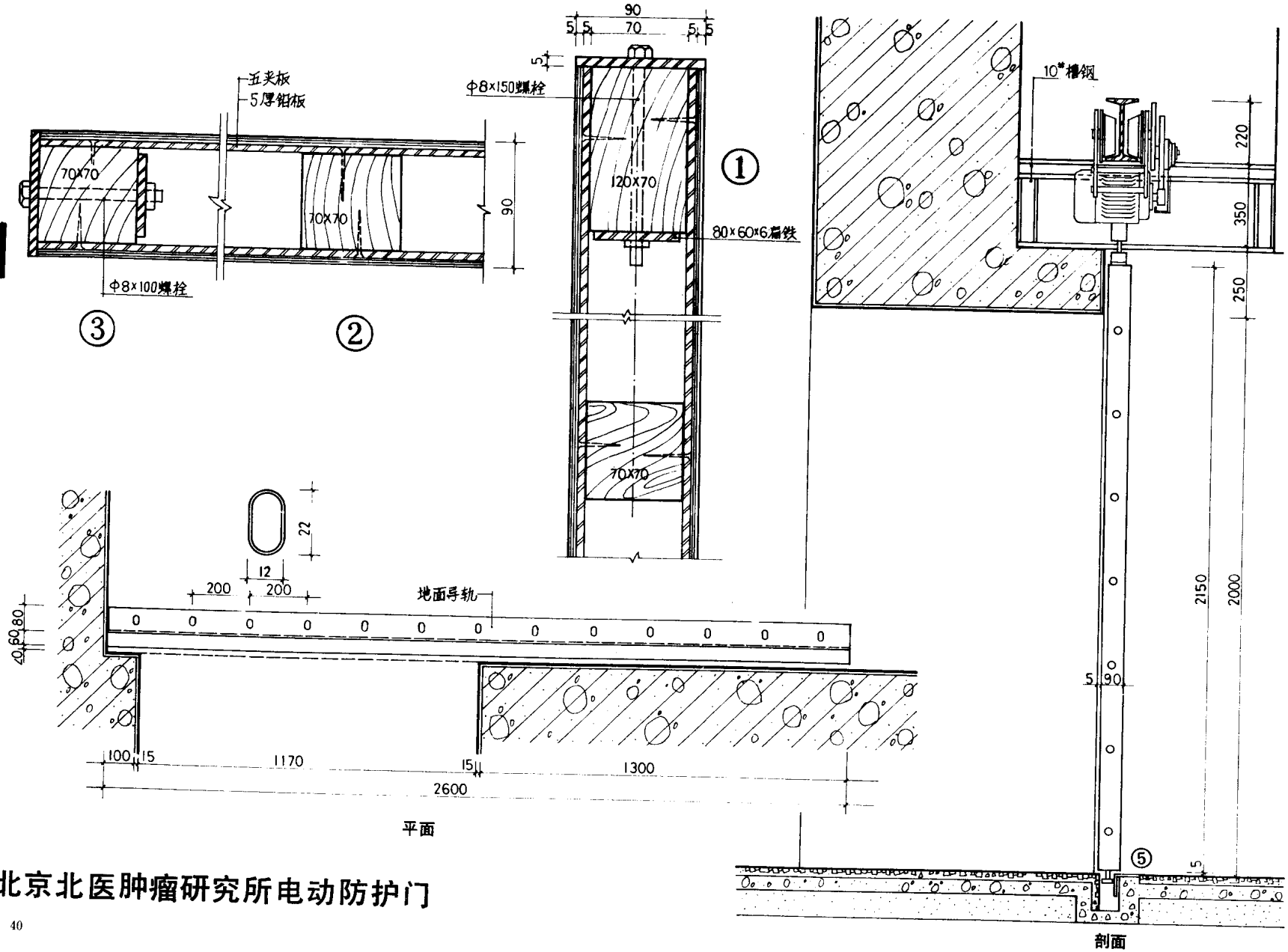

北京北医肿瘤研究所电动防护门

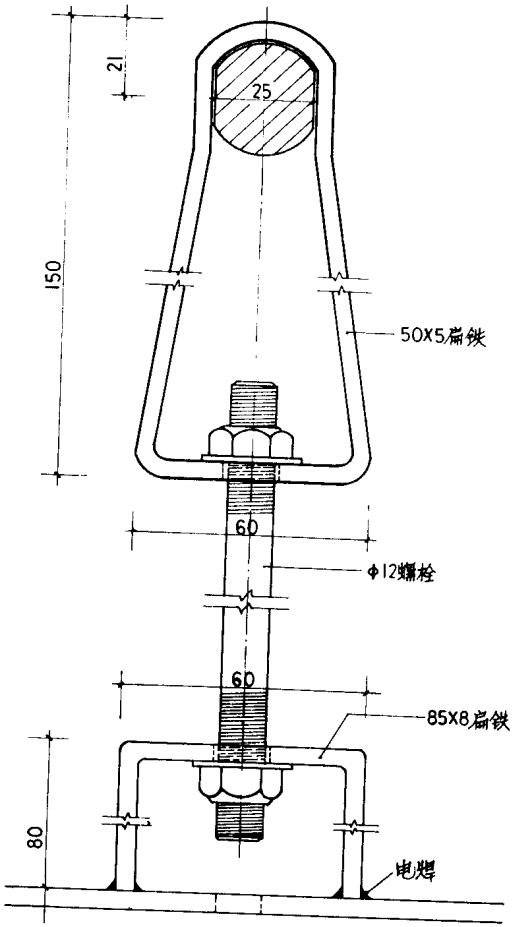

④

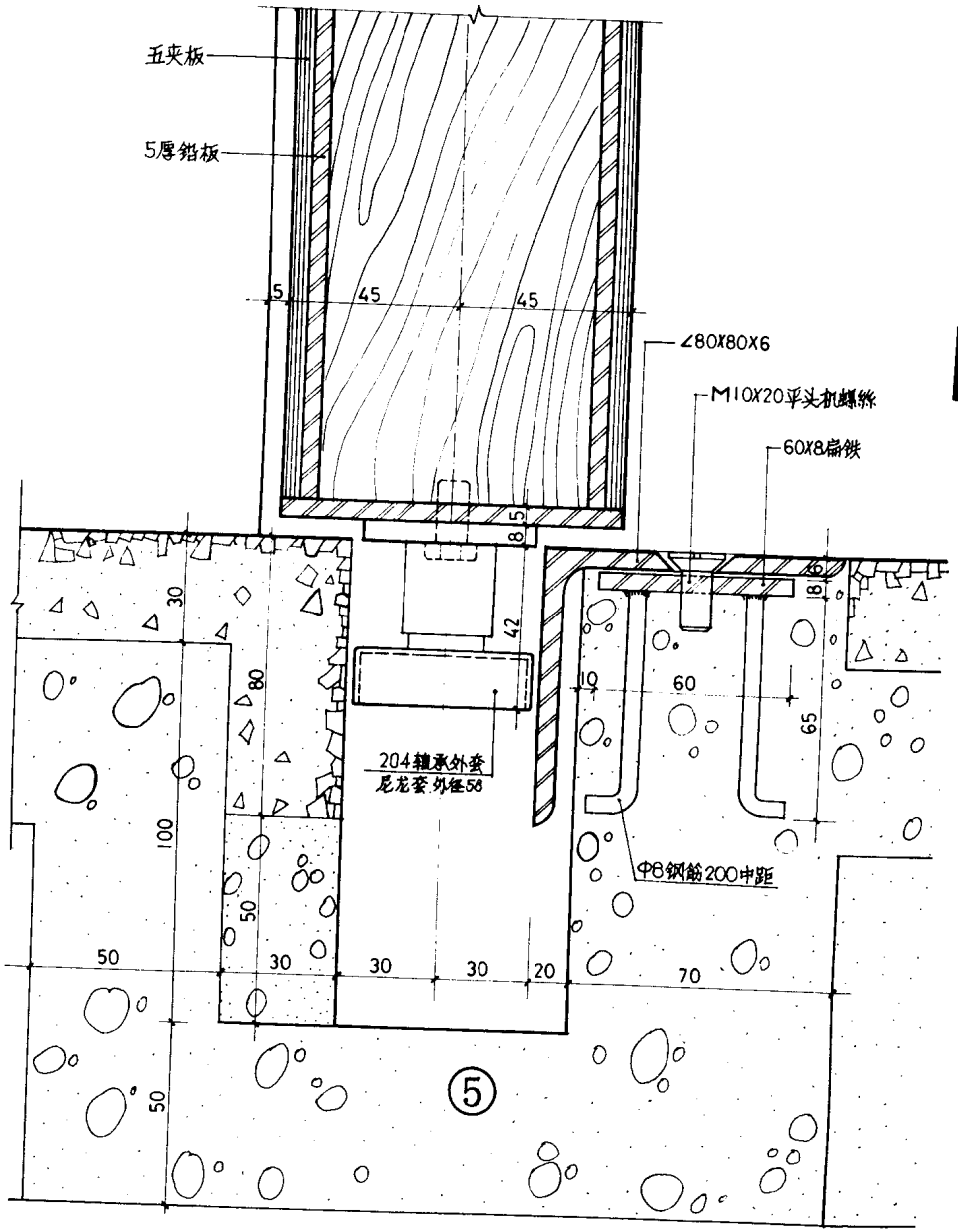

⑤

北京北医肿瘤研究所电动防护门

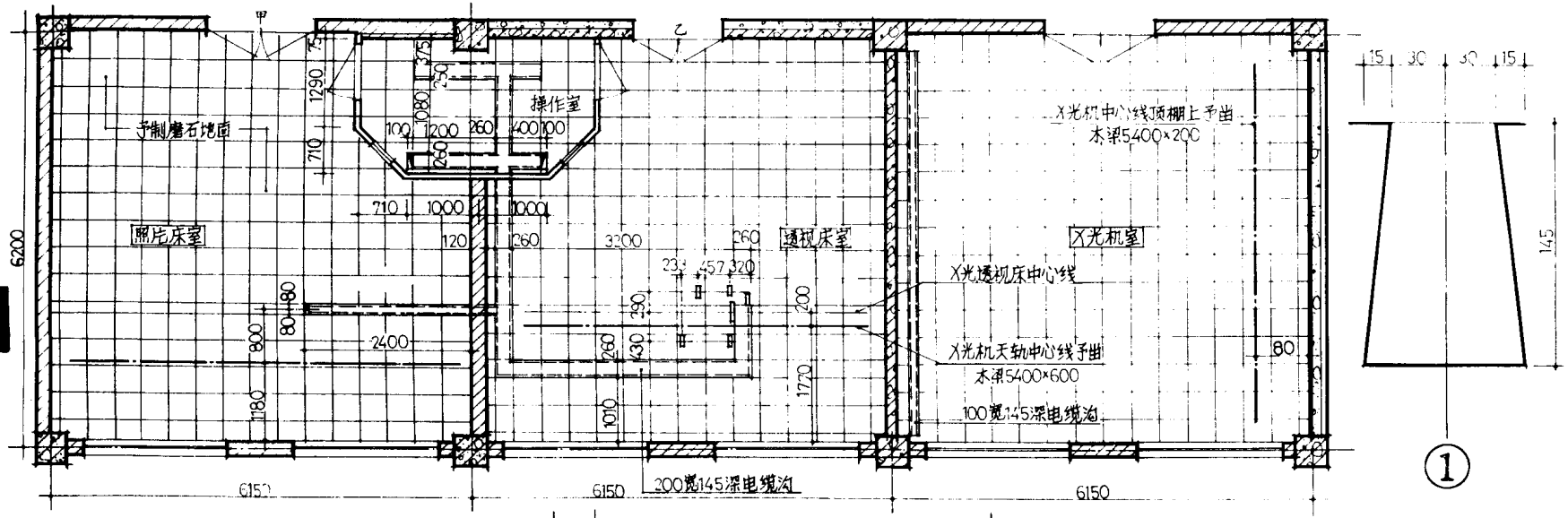

X光室平面

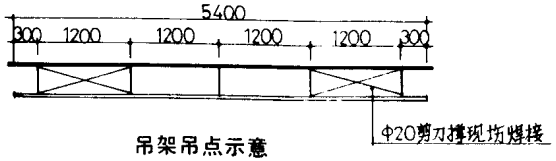

吊架吊点示意

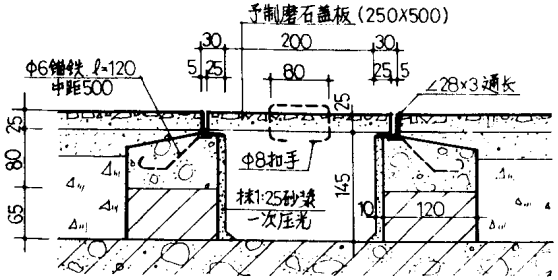

电缆沟详图

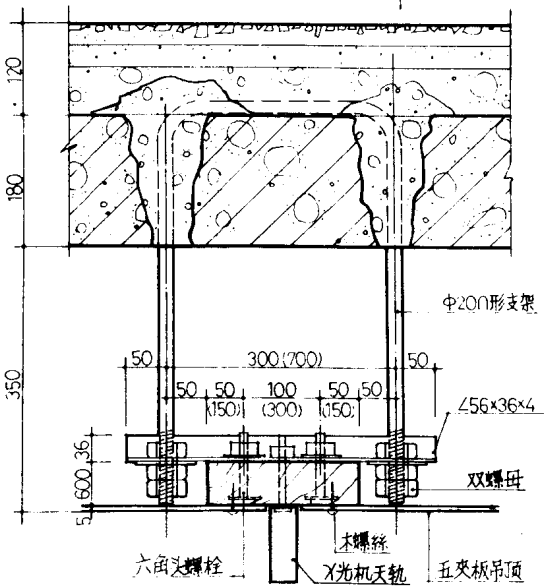

X光机天轨吊架详图

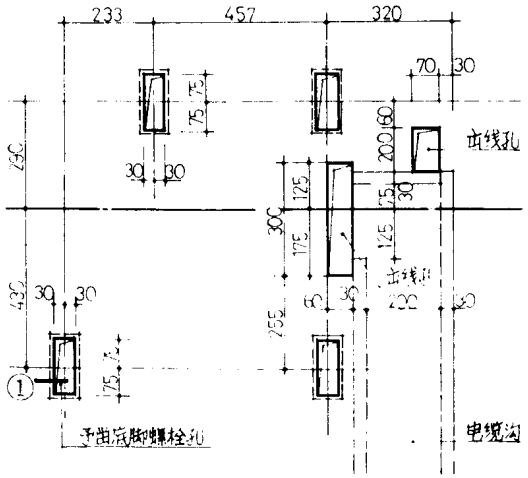

透视床底脚螺丝及电缆沟位置详图

北京广安门医院X光室及防护门

此为试读，需要完整PDF请访问：www.ertongbook.com