美国 日本

微计算机电路图集

《微型电脑》杂志社

美国日本
微计算机电路
图集

《微型电脑》杂志社

目　录

SHARP MZ-80B	扩充I/O接口单元	4
	CPU印刷电路板之一：CPU	5
	CPU印刷电路板之二：显示器接口	6
	CPU印刷电路板之三：磁带机及键盘接口	7
	RAM	8
	扩充存储器之一	9
4～10	扩充存储器之二	10
NEC PC-8001	CPU	12
	RAM	13
	ROM/IO	14
	CMT/SIO	15
	CRTC/DMAC	16
	显示器接口	17
11～18	键盘	18
IBMPC	(1) CPU、DMA及总线	20～23
	(2) 地址译码、扩展插口	24～26
	(3) 存储器	27～29
	(4) 串行接口、键盘接口、打印机接口	30～31
19～33	(5) 软磁盘接口	32～33
RADIO SHACK TRS-80	CPU	35
	存储器	36
	显示器控制部分	37
	显示驱动	38
	磁带机接口及时钟电路	39
34～40	键盘及ROM	40
SHARP MZ-80 K/C	CPU	42
	CPU和系统总线	43(上)
	RAM地址多路开关及译码	43(下)
	RAM	44
	RAM选择和ROM	45

SHARP MZ-80 K/C	字符发生器和显示RAM	46
	磁带机与键盘接口	47
	同步计数电路	48
	定时器与音响电路	49
	显示器	50
	磁带记录器	51
	电源部件配置	52
	CPU板总线連接插口布线表	52(右)
41～53	电源	53
富士通FM-7	主CPU	55
	时钟控制部分	56
	主I/O地址	57
	主ROM	58
	主RAM	59
	主-副部分	60
54～73	主打印机接口	61
富士通FM-7	公共存储器	62(上)
	副CPU	62(下)
	副地址译码	63
	副ROM/RAM	64
	副CRT控制部分	65
	副REG/FLAG部分	66(上)
	副CRT地址部分	66(下)
	副CRT RAM部分	67
	副CRT接口	68
	键盘接口	69
	扩展連接插座	70(上)
	PSG連接部分	70(下)
	連接插座（RS—232C汉字）部分	71(上)
	扩展总线部分	71(下)
	主PSG部分	72
54～73	电源	73
TOSHIBA PASOPIA-7	键盘矩阵	74
	連接插口布线	75
	复位与时钟	76
	CPU	77

TOSHIBA PASOPIA-7	I/O接口	78
	Z80CTC及键盘驱动电路	79
	PIO及打印机接口	80
	磁带机接口	81
	RAM	82
	ROM	83
	CRT控制	84
	存储器控制部分	85
	显示器输出控制部分	86
	显示RAM存取控制	87
	CRTC控制时序	88
	显示RAM地址多路开关	89
	属性RAM	90
	文本、绿色显示RAM	91
	红、蓝显示RAM	92
	CRT及LCD接口	93
74～94	扩充PAC2接口	94
SONY SMC-70	电源	96
	视频信号合成	97～98
	键盘矩阵	99～100
	打印机接口	101～102
	RS-232C及定时器	103～104
	软磁盘机控制部分	105～106
	ROM	107～108
95～110	GPIB接口	109～110

此为试读，需要完整PDF请访问：www.ertongbook.com

SHARP MZ-80B

(至CPU板 CN4 40P)

CN7, 8 40P			
1	A15	2	A14
3	A13	4	A12
5	A11	6	A10
7	A9	8	A8
9	GND	10	A7
11	A6	12	A5
13	A4	14	A3
15	A2	16	A1
17	A0	18	GND
19	D7	20	D6
21	D5	22	D4
23	D3	24	D2
25	D1	26	D0
27	GND	28	NMI
29	EX WAIT	30	EX INT
31	EX RESET	32	RESET
33	IEO	34	HALT
35	MREQ	36	IOREQ
37	RD	38	WR
39	M1	40	BUS0

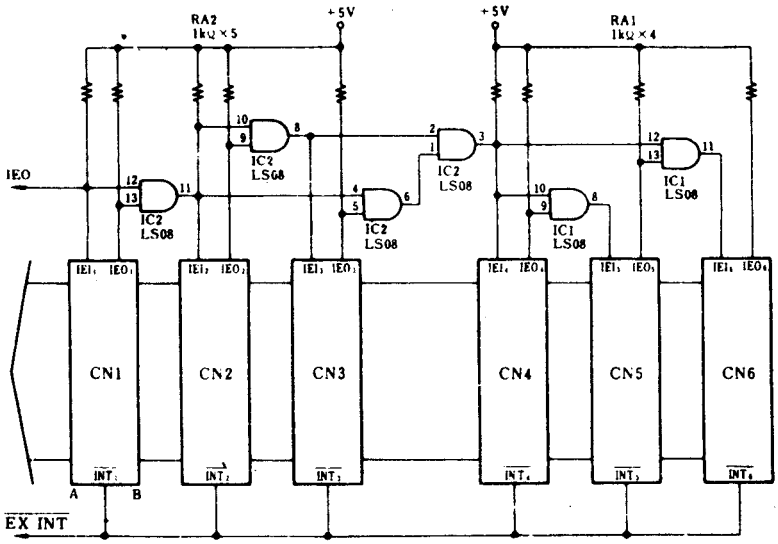

CN1~CN6

A		B
+5V	1	+5V
D2	2	D3
D1	3	D4
D0	4	D5
GND	5	D6
A15	6	D7
A14	7	BUS0
A13	8	MI
A12	9	WR
A11	10	RD
A10	11	IOREQ
A9	12	MREQ
A8	13	GND
A7	14	HALT
A6	15	IEI
A5	16	IEO
A4	17	RESET
A3	18	EX RESET
A2	19	EX INT
A1	20	EX WAIT
A0	21	NMI
GND	22	GND

A： 元件名 SIDE

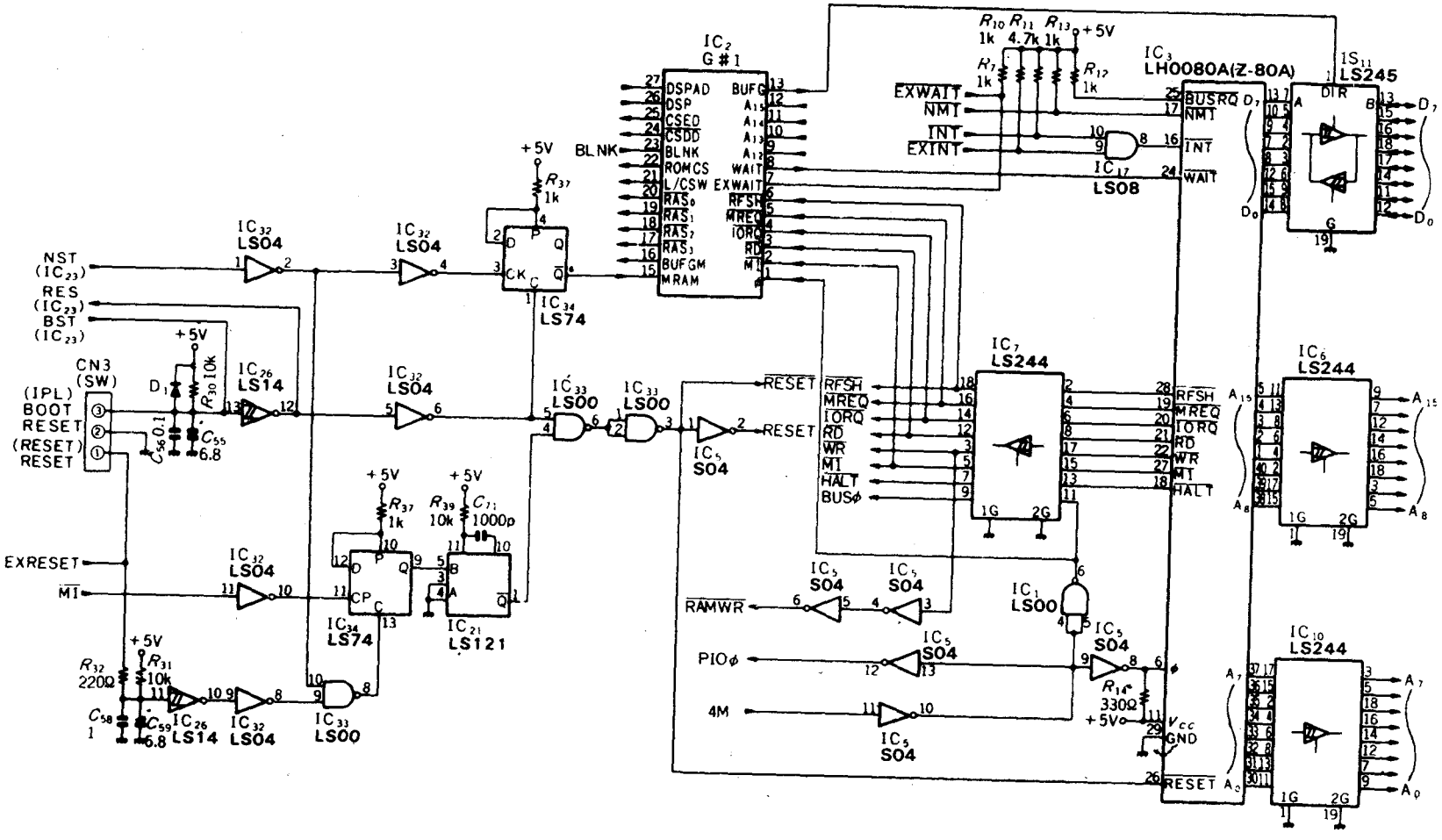
IC2 G#1
DSPAD
DSP
CSED
CSDD
BLNK
ROMCS
L/CSW
RAS0
RAS1
RAS2
RAS3
BUFGM
MRAM
BUFG
A15
A14
A13
A12
WAIT
EXWAIT
RFSH
MREQ
IORQ
RD
MI
BLNK
IC3 LH0080A(Z-80A)
BUSRQ
NMI
INT
WAIT
D7
D0
EXWAIT
NMI
INT
EXINT
IC17 LS08
R10 1k
R11 4.7k
R13 1k
R7 1k
R12 1k
+5V
IS11 LS245
DIR
A
B
G
D7
D0
NST (IC23)
RES (IC23)
BST (IC23)
CN3 (SW)
(IPL) BOOT
RESET
(RESET) RESET
IC32 LS04
IC26 LS14
IC34 LS74
IC33 LS00
IC5 S04
IC7 LS244
IC6 LS244
IC10 LS244
IC21 LS121
IC1 LS00
R37 1k
R30 10k
D1
C56 0.1
C55 6.8
R39 10k
C71 1000p
EXRESET
MI
R32 220Ω
R31 10k
C58 1
C59 6.8
RESET
RFSH
MREQ
IORQ
RD
WR
MI
HALT
BUSφ
RAMWR
PIOφ
4M
φ
R14 330Ω
Vcc
GND
A15
A8
A7
A0

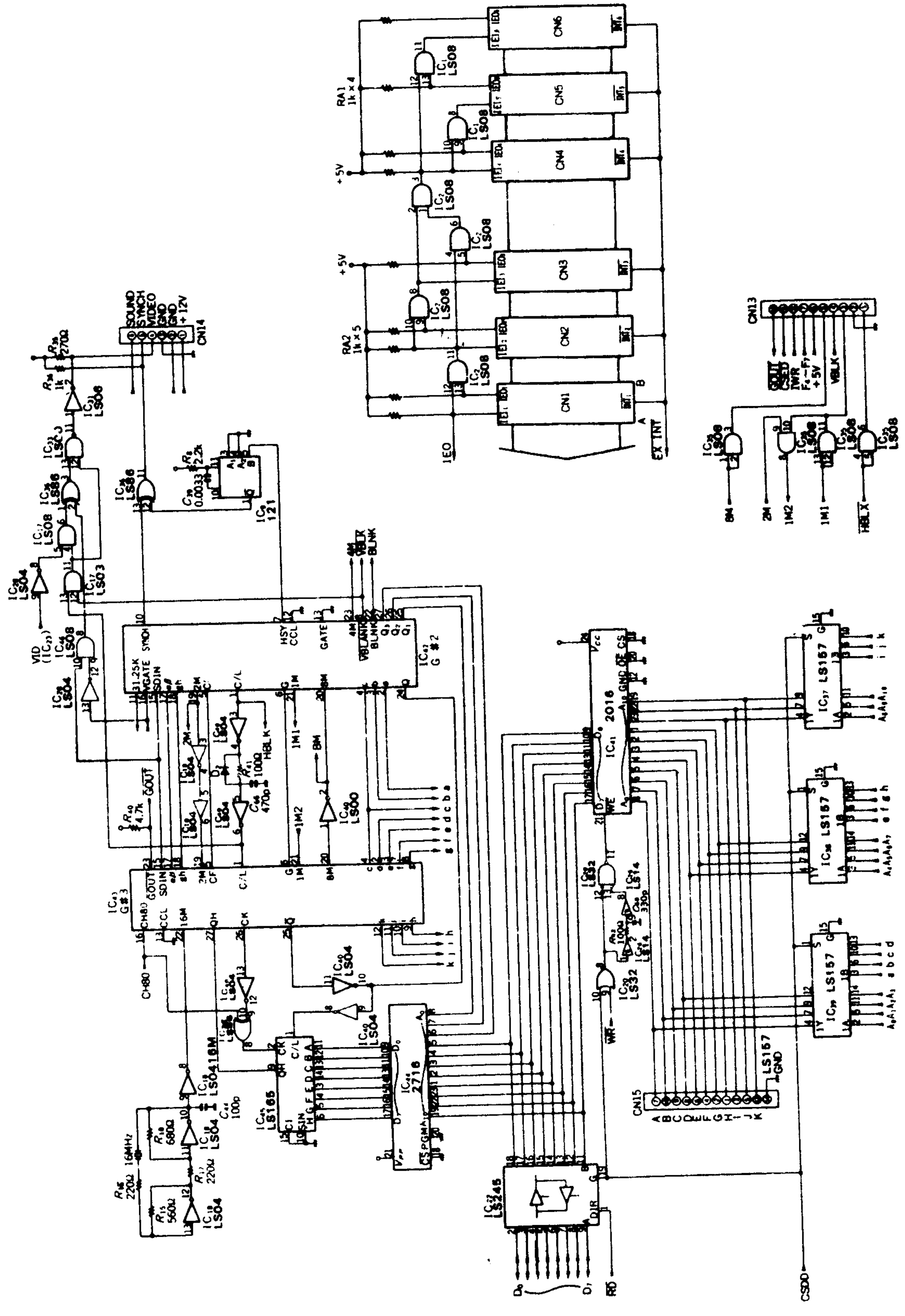

CN1
CN2
CN3
CN4
CN5
CN6
CN13
CN14
CN15
RA1 1k×4
RA2 1k×5
+5V
EX INT
SOUND
SYNCH
VIDEO
GND
+12V
LS08
LS157
2016
2716
LS165
LS245
CSDO

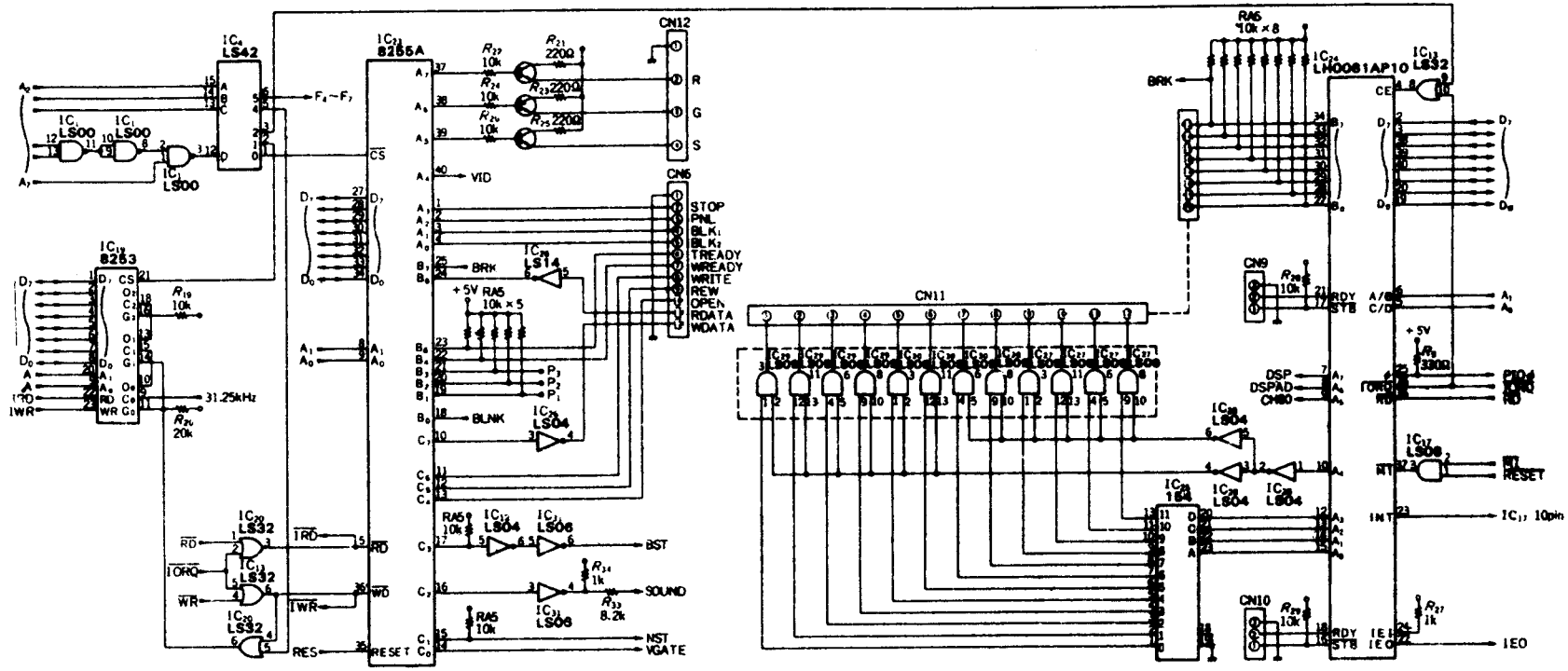
IC4 LS42
IC1 LS00
IC1 LS00
IC1 LS00
IC19 8253
IC21 8255A
IC20 LS32
IC13 LS32
IC20 LS32
CN12
R
G
S
CN15
STOP
PNL
BLK1
BLK2
TREADY
WREADY
WRITE
REW
OPEN
RDATA
WDATA
IC24 LS14
IC25 LS04
IC12 LS04
IC7 LS06
IC31 LS06
BST
SOUND
NST
VGATE
31.25kHz
VID
BRK
BLNK
RA5 10k×5
RA5 10k×8
CN11
IC26 LS04
IC28 LS04
IC29 LS04
IC30 164
IC24 LH0081AP10
IC13 LS32
IC17 LS08
CN9
CN10
DSP
DSPAD
CMD
RDY
STB
INT
RESET
IC1, 10pin
IEO
+5V

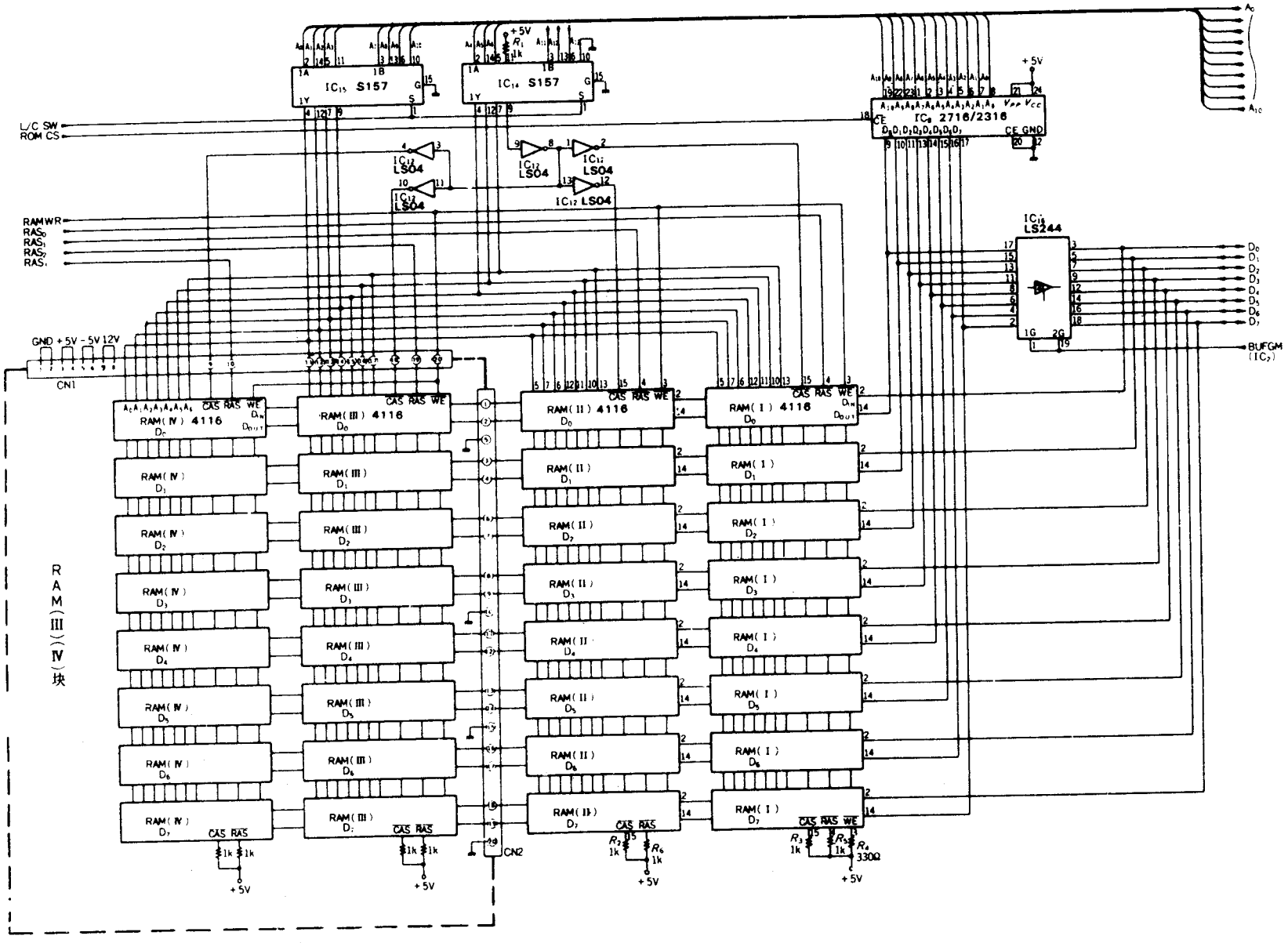

此为试读，需要完整PDF请访问：www.ertongbook.com

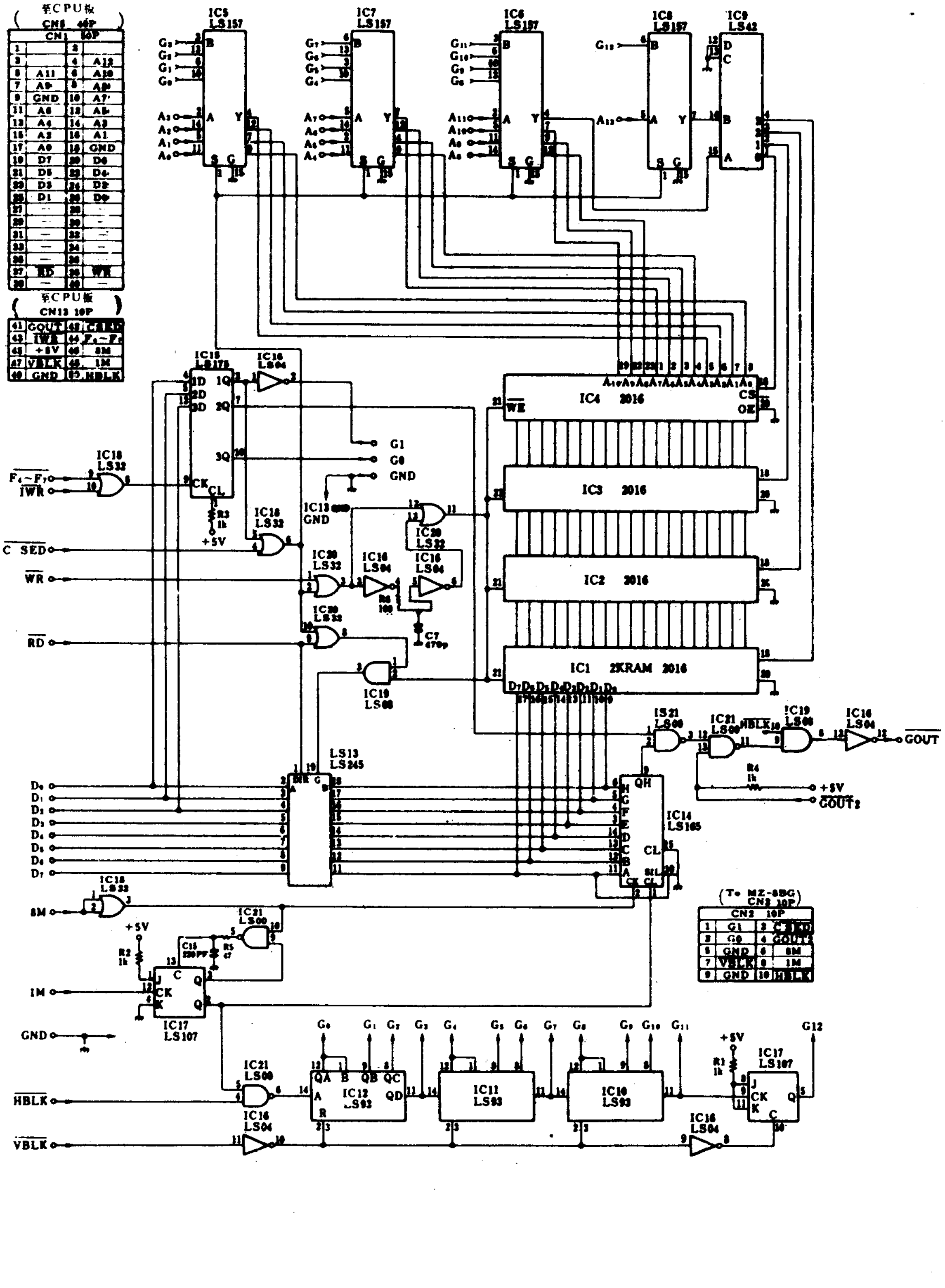
至CPU板
CN1 50P
至CPU板
CN13 10P
IC5 LS157
IC7 LS157
IC6 LS157
IC8 LS157
IC9 LS42
IC15 LS175
IC18 LS32
IC16 LS04
IC20 LS32
IC19 LS00
LS13 LS245
IC4 2016
IC3 2016
IC2 2016
IC1 2KRAM 2016
IC21 LS00
IC14 LS165
IC17 LS107
IC12 LS93
IC11 LS93
IC10 LS93
G1
G0
GND
C SED
WR
RD
8M
1M
HBLK
VBLK
GOUT
GOUT2
+5V
(To MZ-8BG)
CN2 10P

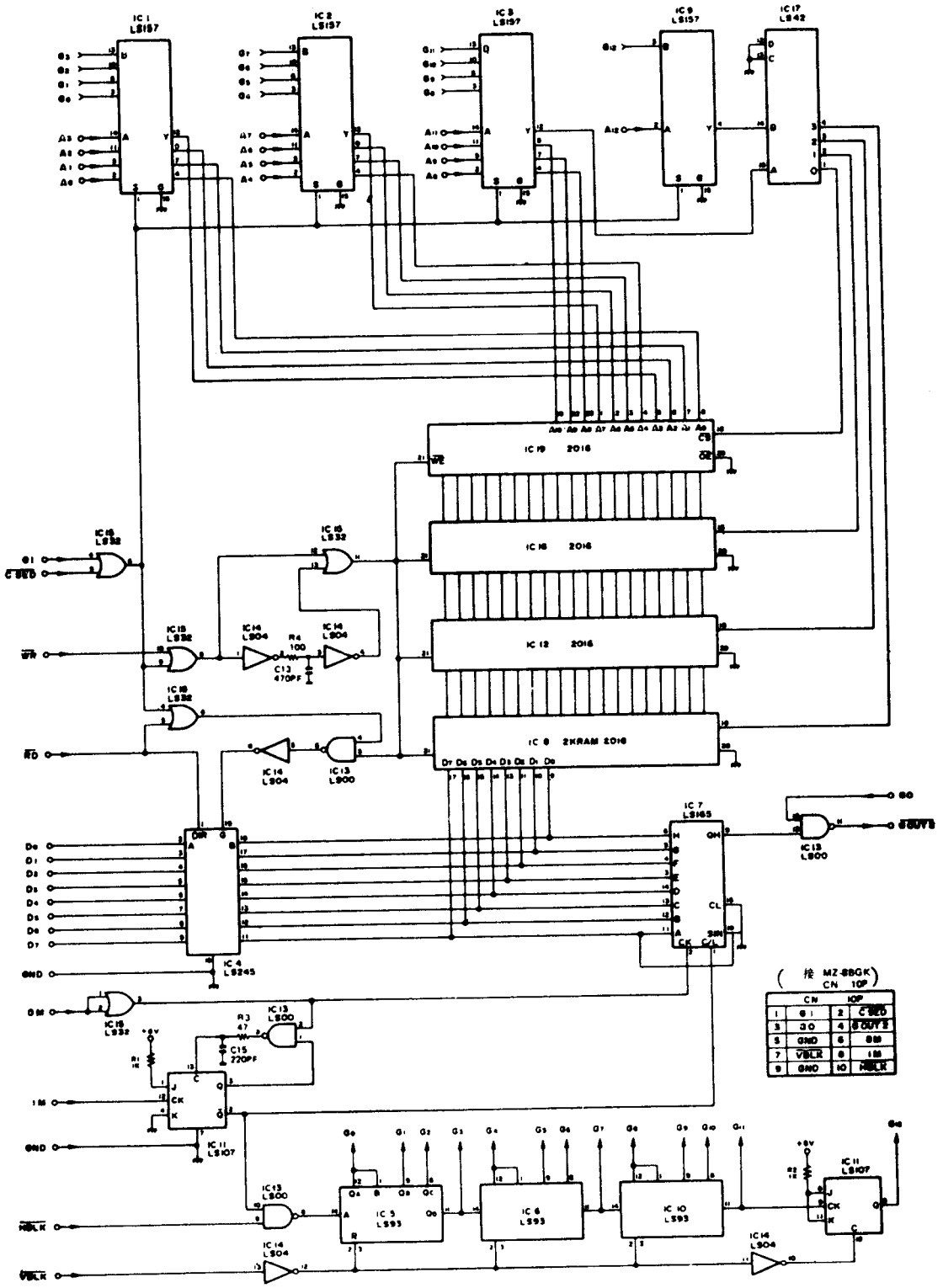
IC 1 LS157
IC 2 LS157
IC 3 LS157
IC 9 LS157
IC 17 LS42
IC 19 2016
IC 18 2016
IC 12 2016
IC 8 2KRAM 2016
IC 16 LS32
IC 15 LS32
IC 18 LS32
IC 19 LS32
IC 14 LS04
IC 13 LS00
IC 4 LS245
IC 7 LS165
IC 11 LS107
IC 5 LS93
IC 6 LS93
IC 10 LS93
R4 100
C13 470PF
R3 47
C15 220PF
R1 1K
R2 1K
+5V
GND
(接 MZ-80GK)
CN 10P
CN 10P
C'SEO
GOUYE
SM
VBLK
HBLK

NEC PO-8001

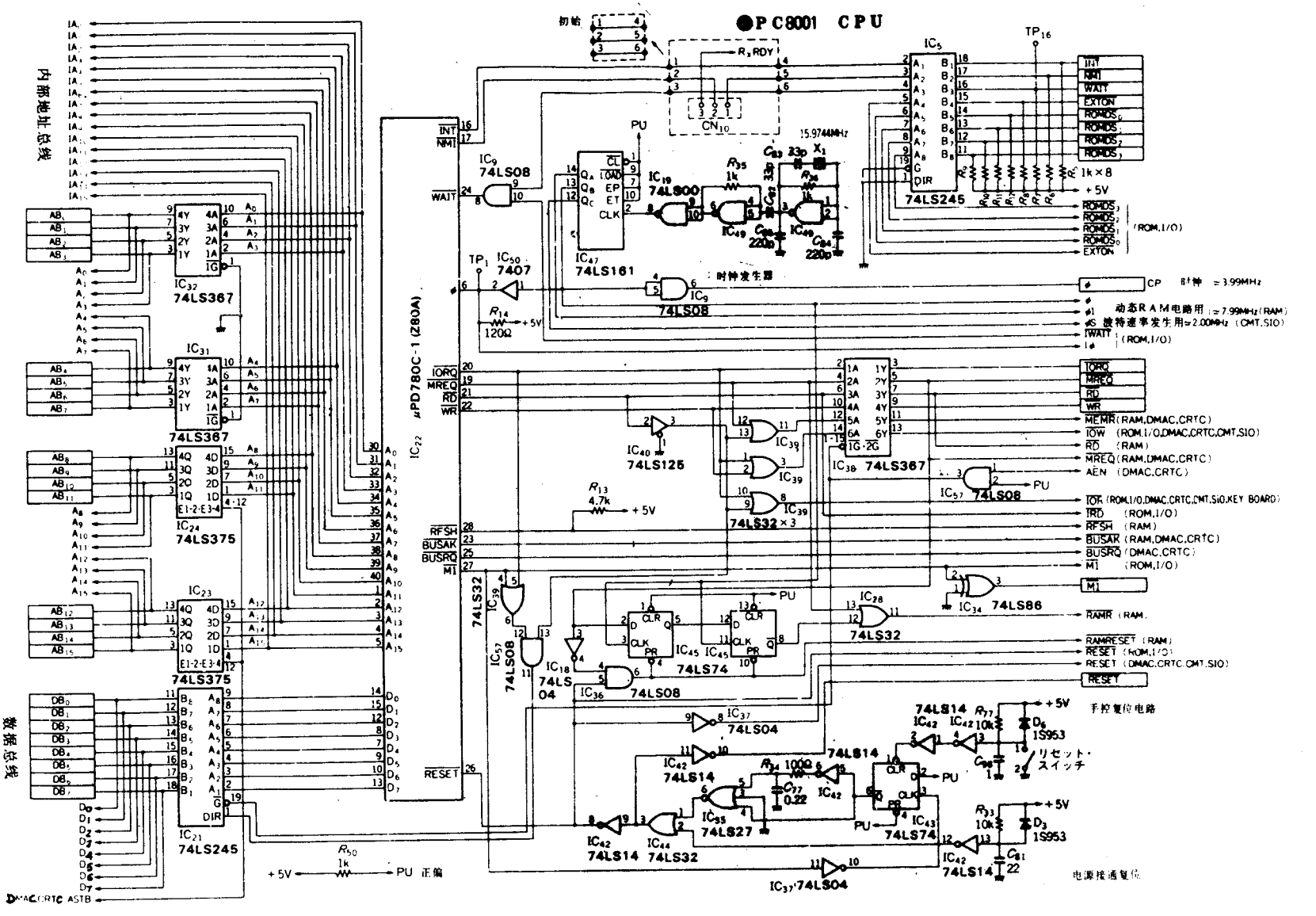
●PC8001 CPU
内部地址总线
数据总线
μPD780C-1 (280A)
IC22
IC32 74LS367
IC31 74LS367
IC24 74LS375
IC23 74LS375
IC21 74LS245
IC5 74LS245
IC9 74LS08
IC19 74LS00
IC47 74LS161
IC50 7407
IC40 74LS125
IC39 74LS32×3
IC38 74LS367
IC57 74LS08
IC34 74LS86
IC28 74LS32
IC45 74LS74
IC36 74LS08
IC37 74LS04
IC18 74LS04
IC35 74LS27
IC44 74LS32
IC42 74LS14
IC43 74LS74
时钟发生器
动态RAM电路用 ≈7.99MHz(RAM)
波特速率发生用≈2.00MHz (CMT,SIO)
手控复位电路
电源接通复位
DMAC,CRTC ASTB
15.9744MHz
+5V
PU
正编

●PC8001 RAM

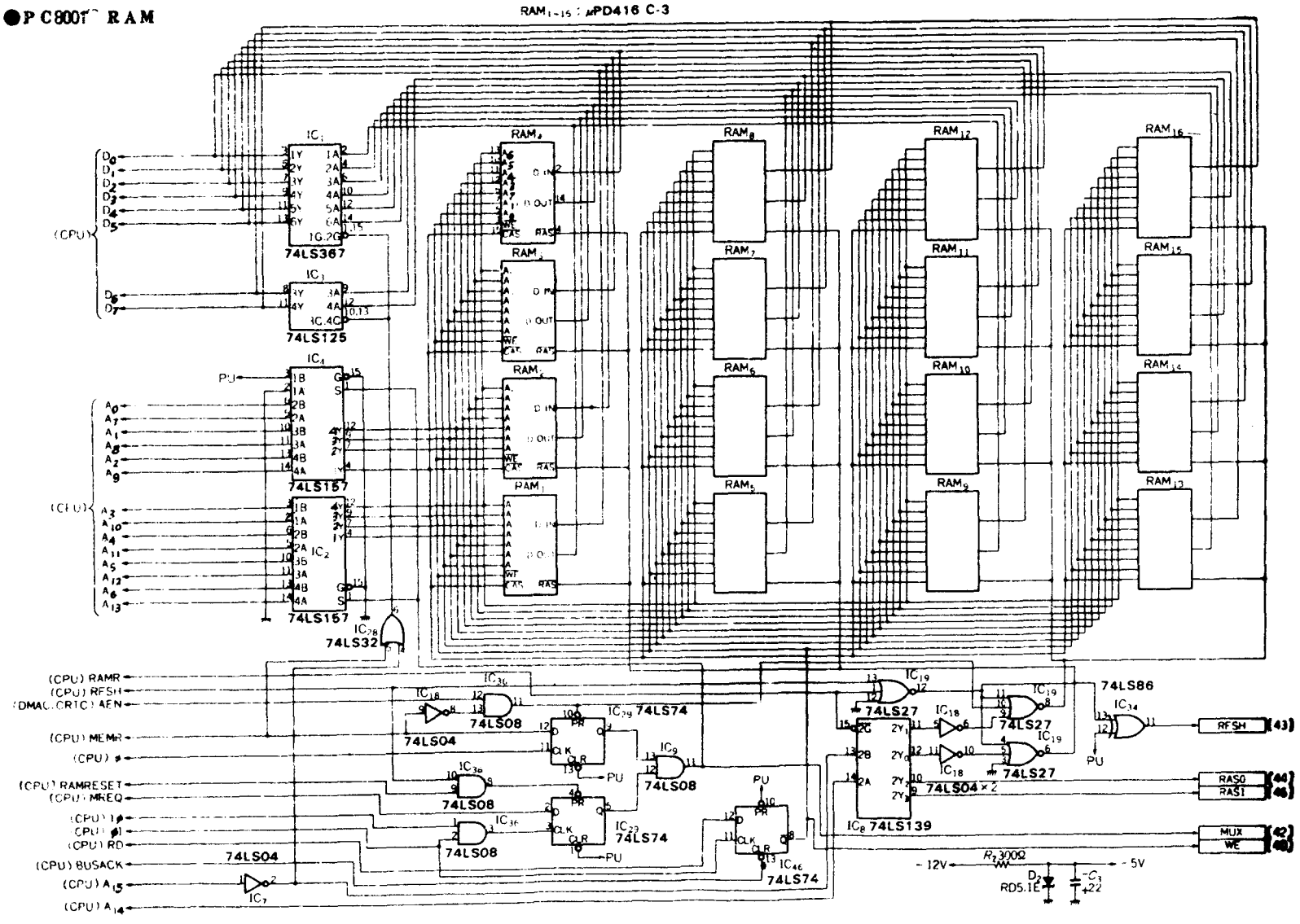

此为试读，需要完整PDF请访问：www.ertongbook.com