74J21

北京市建工局批准

北京市建筑设计院编制

1974

北京市建筑配件通用图集

室外工程

A

室外工程 A

74J21

审定人	纪既代	主任工程师	陆益璋
室主任	沈地鹏	组长	吴建献

图号及页次	图名	图号及页次	图名	图号及页次	图名
A1	道路做法	A13	旁门挂肖及相联门轴详图	A25	240砖围墙(二)
A2	3660宽园钢扁钢大门	A14	方钢大门挂肖锁鼻详图	A26	240砖围墙(三)
A3	4140宽园钢扁钢大门	A15	方钢大门炮轮门阻详图	A27	240砖围墙(四)
A4	6240宽园钢扁钢大门	A16	钢板大门	A28	预制混凝土花格(一)
A5	3620宽方钢大门	A17	铁丝网大门	A29	预制混凝土花格(二)
A6	4100宽方钢大门	A18	铁丝网大门另件详图	A30	预制混凝土花格(三)
A7	6170宽方钢大门	A19	砖垛铁围墙(一)		
A8	3" 门垛详图	A20	砖垛铁围墙(二)		
A9	门轴详图(一)	A21	预制混凝土柱铁围墙		
A10	门轴详图(二)	A22	120砖围墙(一)		
A11	门轴详图(三)	A23	120砖围墙(二)		
A12	园钢大门炮轮挂肖详图	A24	240砖围墙(一)		

尺寸单位：毫米　　索引方法：

采用整张图时　详 A×　或　—/AX

采用图中部分详图时　详 A×—×（详图号/图号）　或　×/AX（详图号/图号）

再 版 说 明

为满足有关单位工程建设的需要，特将我院1974年编制出版的《建筑配件通用图集》1，修订后进行再版，供有关单位参考和使用。

修订中除将原版中已发现的错误加以更正外，并尽可能结合生产加工单位产品更新等实际情况，对有关配件详图进行了修改。

为了便于施工查找，使用本图册中配件详图时，应在工程图中注明图集号和页次编号。

由于水平及时间所限，在使用中如发现错误及问题，请告我院，以便今后继续补充修订。

北京市建筑设计院技术室

1983年10月再版

分册目录

图集号	索引代号	图集名称	页数
74 J 21	A	室外工程	30 页
74 J 31	K	墙　身	19 页
74 J 41	W	外 装 修	37 页
74 J 42	N	内 装 修	39 页
74 J 51	S	洗池隔断	34 页
74 J 52	P	细部配件	62 页

道 路 做 法

混凝土整体路面	路1 340—440厚 1. 120—220厚200号混凝土路面板，(分块施制每块不大于6000，沥青砂子或沥青处理松木条散缝) 2. 20厚粗砂垫层 3. 200厚3:7灰土 路基碾压密实>98%(环刀取样)	20	根据经常车流选择面板宜用厚度：小卧车120 卡车180 大客车220	水泥方格砖路面	路6 225厚 1. 50厚250×250水泥方格砖 2. 25厚1:3白灰砂浆 3. 150厚3:7灰土 4. 素土夯实	5	适用于小区内甬路及人行道。
混凝土预制块路面	路2 325厚 1. 495×495×100预制混凝土块（250号） 2. 25厚50号混合砂浆 3. 200厚3:7灰土两步 4. 路基碾压密实>98%	5	适用于停车场。	混凝土路面	路7 210厚 1. 60厚150号混凝土面板，分格长度不超过6000 2. 150厚3:7灰土 3. 素土夯实	10	适用于小区内甬路
沥青混凝土路面	路3 240—310厚 1. 40厚沥青混凝土面层压实 2. 50—70厚碎石 3. 150厚3:7灰土 4. 路基碾压密实		适用于小区内车行路灰土基层宜用厚度：小卧车150 卡车200	铺卵石路面	路8 230厚 1. 60厚150号混凝土面板上嵌鹅卵石面层 2. 20厚粗砂垫层 3. 150厚3:7灰土 4. 素土夯实		适用于庭园内步行路。
沥青碎石路面	路4 230—300厚 1. 30厚沥青石屑面层碾压 2. 50—70厚碎石 3. 150厚3:7灰土 4. 路基碾压密实		同上，但不宜于冬季施工。	拼碎大理石路面	路9 245厚 1. 碎大理石块铺磨光 2. 25厚1:3干硬性水泥砂浆及灌缝，（灌缝须加色由采用人确定） 3. 50厚150号素混凝土 4. 150厚3:7灰土 5. 素土夯实		适用于有装饰要求的庭园步行路。
沥青石屑路面	路5 175厚 1. 25厚沥青石屑面层碾压 2. 150厚3:7灰土加碎石散打 3. 素土碾压密实		适用于小区内甬路及人行道。	铺乱石块路面	路10 200—250厚 1. 150—200厚稀铺乱石块路面 2. 50厚黄土垫层及稀草籽灌缝 3. 素土夯实		同上。

附注：1 车行路在地下水位较高地区（地面下1000—1500以内），须考虑冬季冻胀，灰土宜改为200—300厚级配砂石。
2 车行荷载按：小卧车 5^T，解放牌车 8^T，大客车 13^T 考虑。

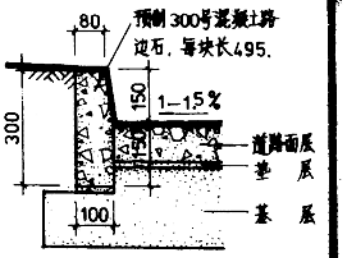

①混凝土路边石

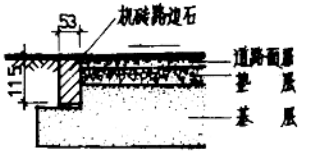

②机砖路边石

通用图 1974	道 路 做 法	编号	74J21
		页	A1

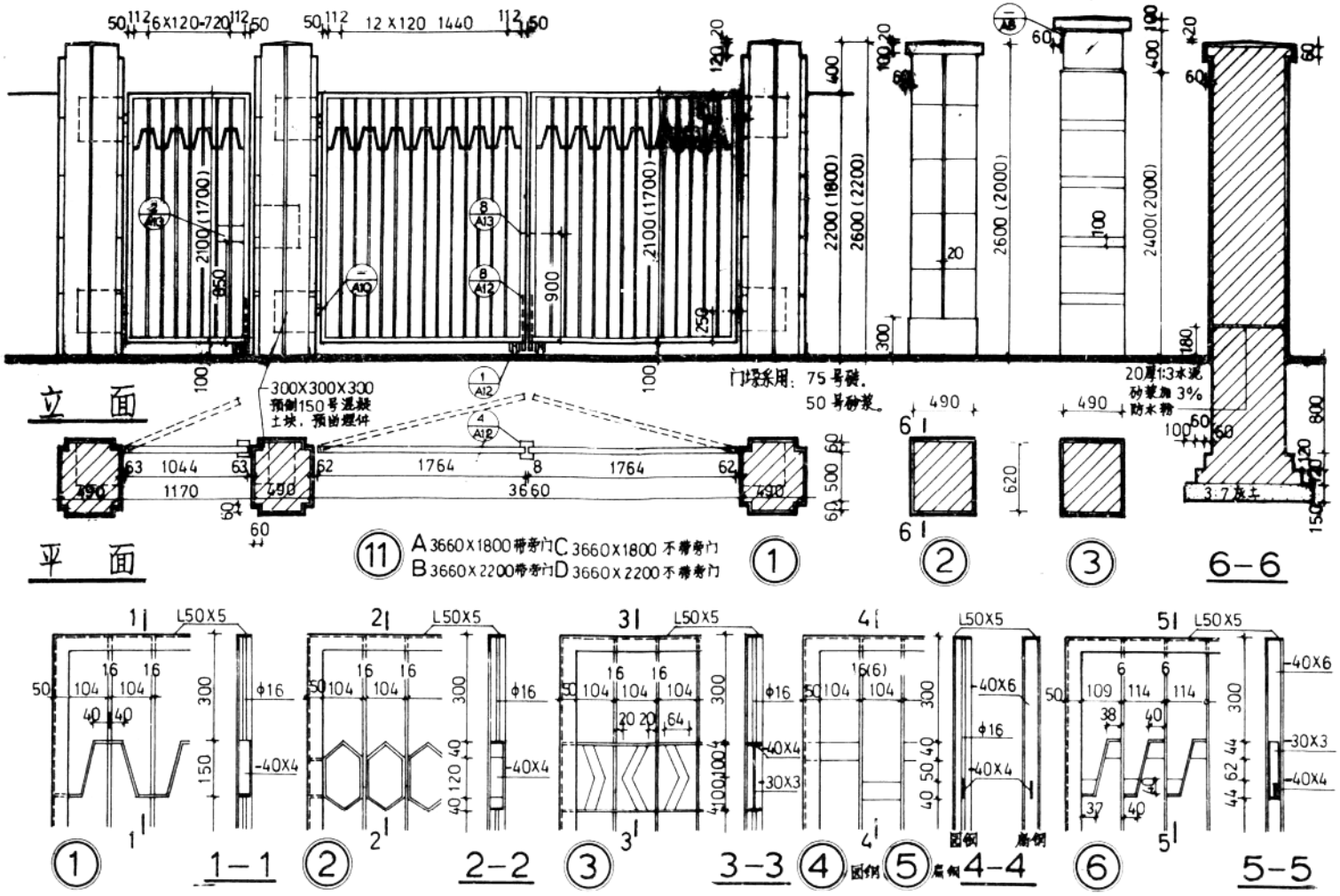

附注：

1 选用索引：门垛编号 11A，A2 —— 门花饰编号；门高度及带不带旁门编号；图集页次号。

2 本图共有3种门垛、6种门花饰编号，供设计选用。采用时只需变换填写索引号中的分子数字。

3 门垛饰面材料由采用人决定，并在工程图中注明。

4 铁件刷防锈漆一道、油漆二道，油漆材料和颜色由采用人决定。

通用图 1974	3660宽园钢扁钢大门	编号	74J21
		页	A2

此为试读，需要完整PDF请访问：www.ertongbook.com

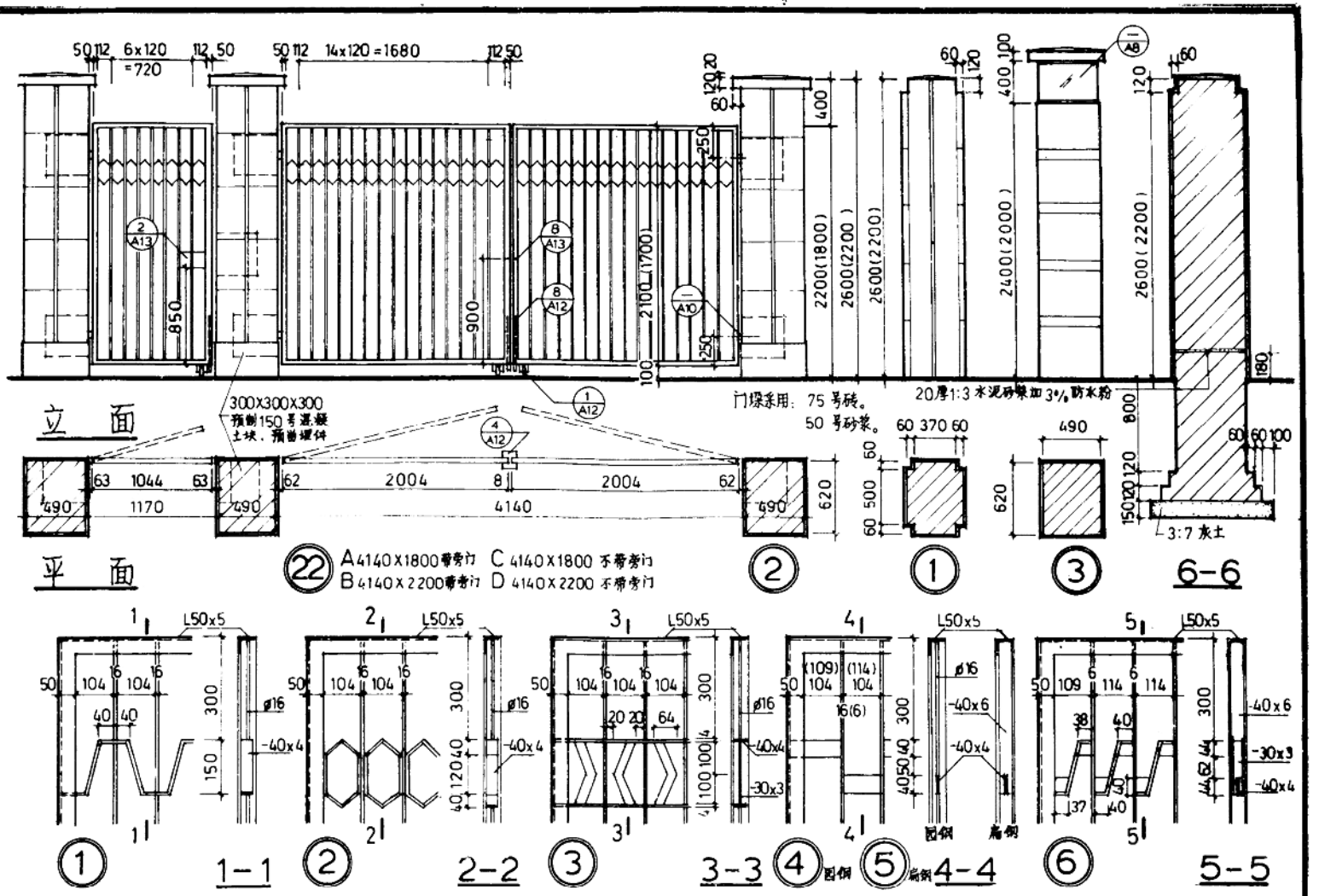

附注：

1. 选用索引：门垛编号 — 门花饰编号；门高度及带不带旁门编号；图集页次号。
2. 本图共有3种门垛、6种门花饰编号，供设计选用。采用时只需变换填写索引号中的分子数字。
3. 门垛饰面材料由采用人决定，并在工程图中注明。
4. 铁件刷防锈漆一道，油漆二道，油漆材料和颜色由采用人决定。

通用图 1974	4140宽园钢扁钢大门	编号	74J21
		页	A3

北京市建筑设计院

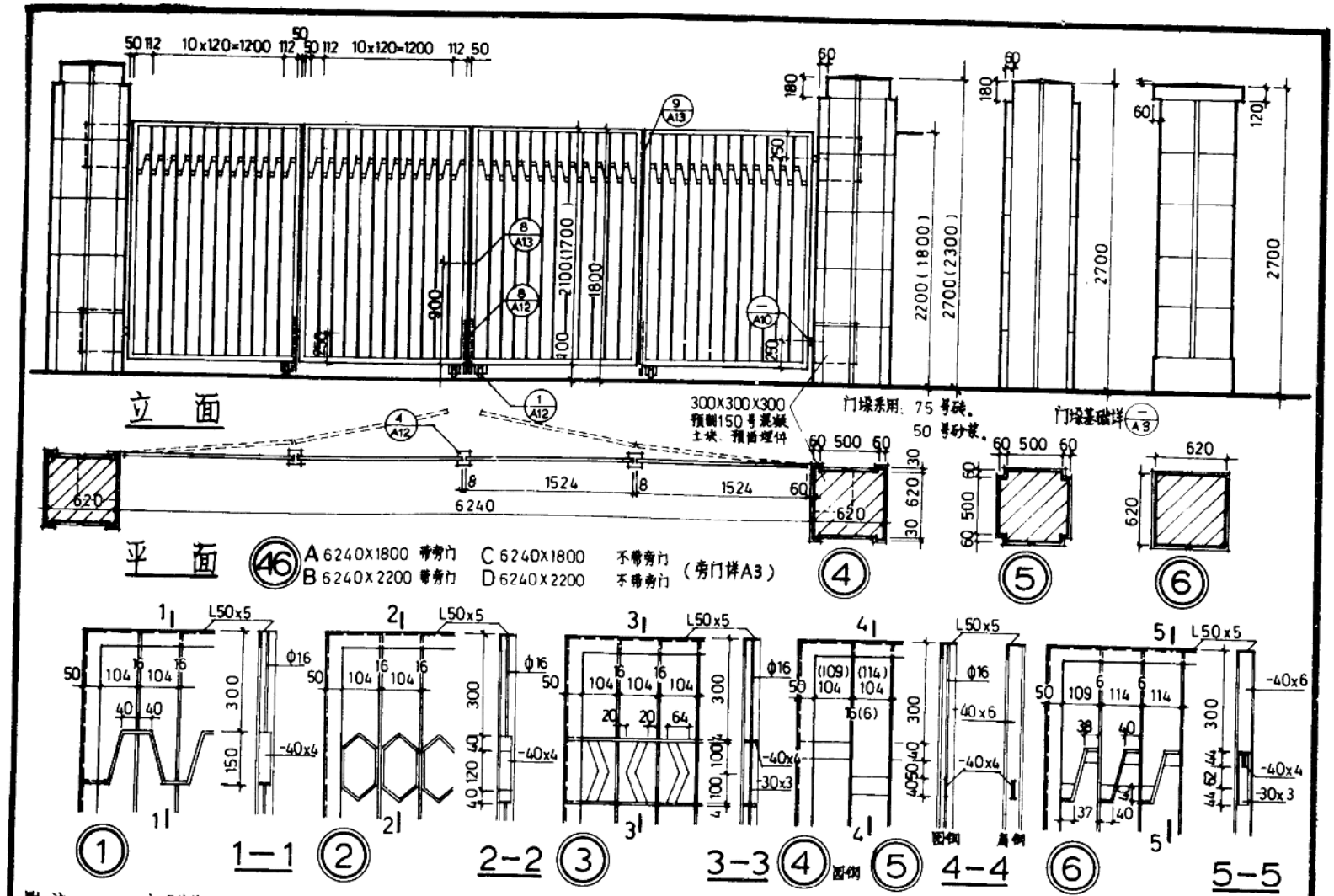

附注：

1. 选用索引：门垛编号 46A/A4 — 门花饰编号；门高度及带不带旁门编号；图集页次号

2. 本图共有3种门垛，6种门花饰编号，供设计选用。采用时只需变换填写索引号中的分子数字。

3. 门垛饰面材料由采用人决定，并在工程图中注明。

4. 供件刷防锈漆一道，油漆二道，油漆材料和颜色由采用人决定。

通用图	6240宽园钢扁钢大门	编号	74J21
1974		页	A4

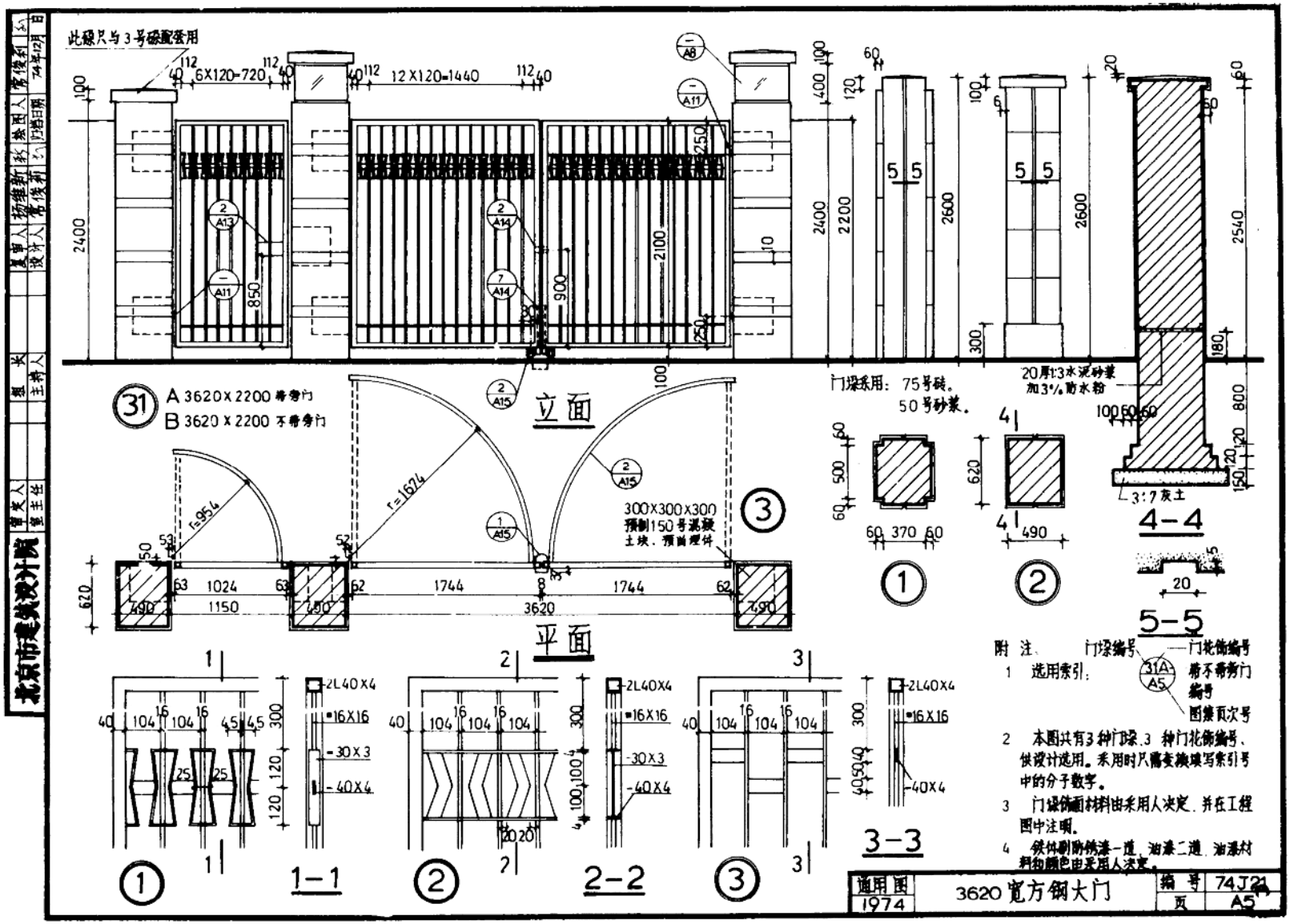
此线只与3号砌配套用
6X120=720
12X120=1440
立面
A 3620X2200 带旁门
B 3620X2200 不带旁门
300X300X300
预制150号混凝土块，预埋埋件
r=954
r=1624
平面
门梁采用：75号砖，50号砂浆。
20厚1:3水泥砂浆加3%防水粉
3:7灰土
4-4
5-5
1-1
2-2
3-3
2L40X4
-16X16
-30X3
-40X4
附注：
1 选用索引：
门梁编号
门花饰编号
带不带旁门编号
图集页次号
2 本图共有3种门梁、3种门花饰编号，供设计选用。采用时只需变换填写索引号中的分子数字。
3 门梁饰面材料由采用人决定，并在工程图中注明。
4 铁件刷防锈漆一道，油漆二道，油漆材料的颜色由采用人决定。
通用图 1974
3620宽方钢大门
编号 74J21
页 A5
北京市建筑设计院

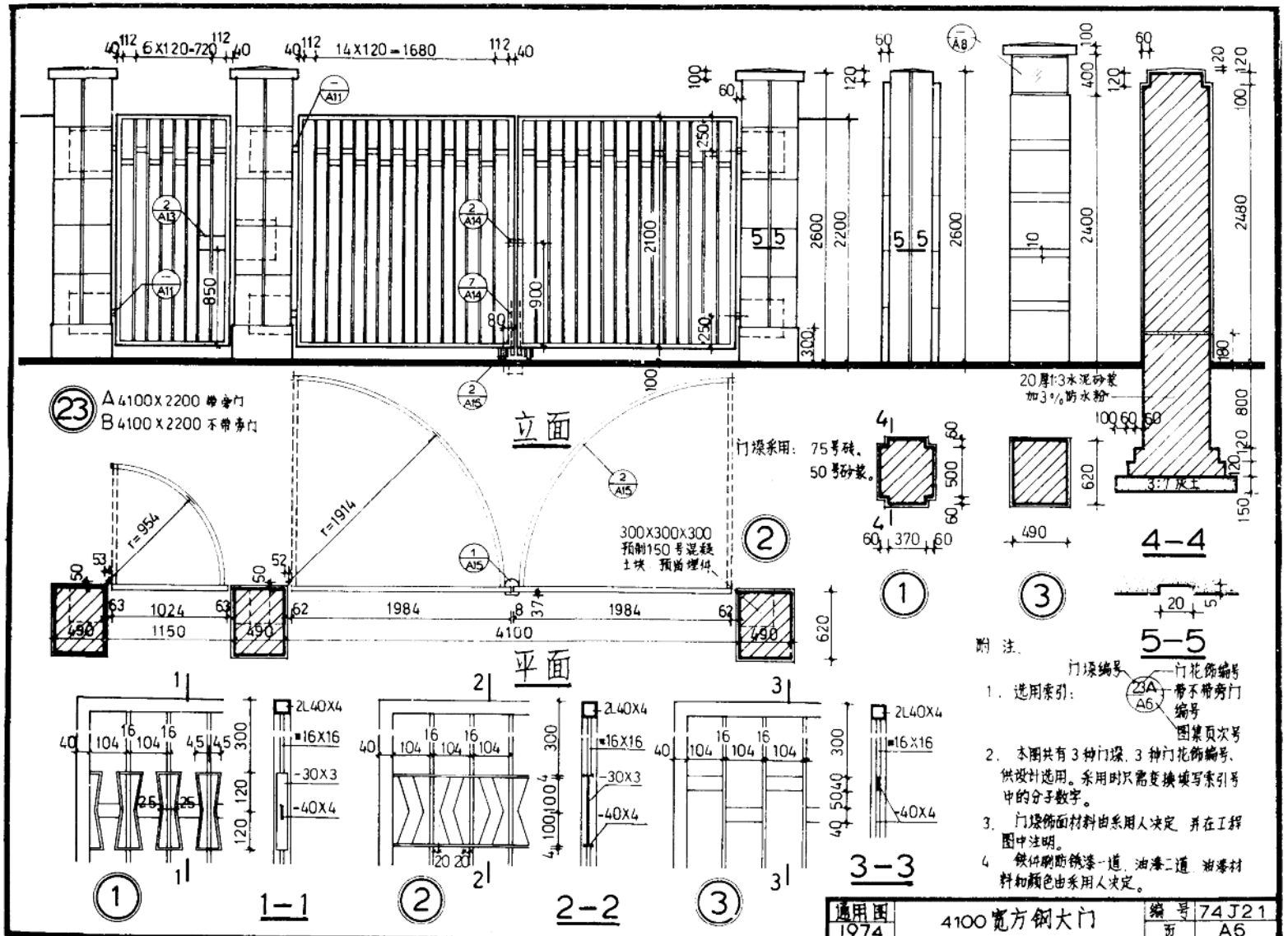

通用图 1974	4100宽方钢大门	编号	74J21
		页	A6

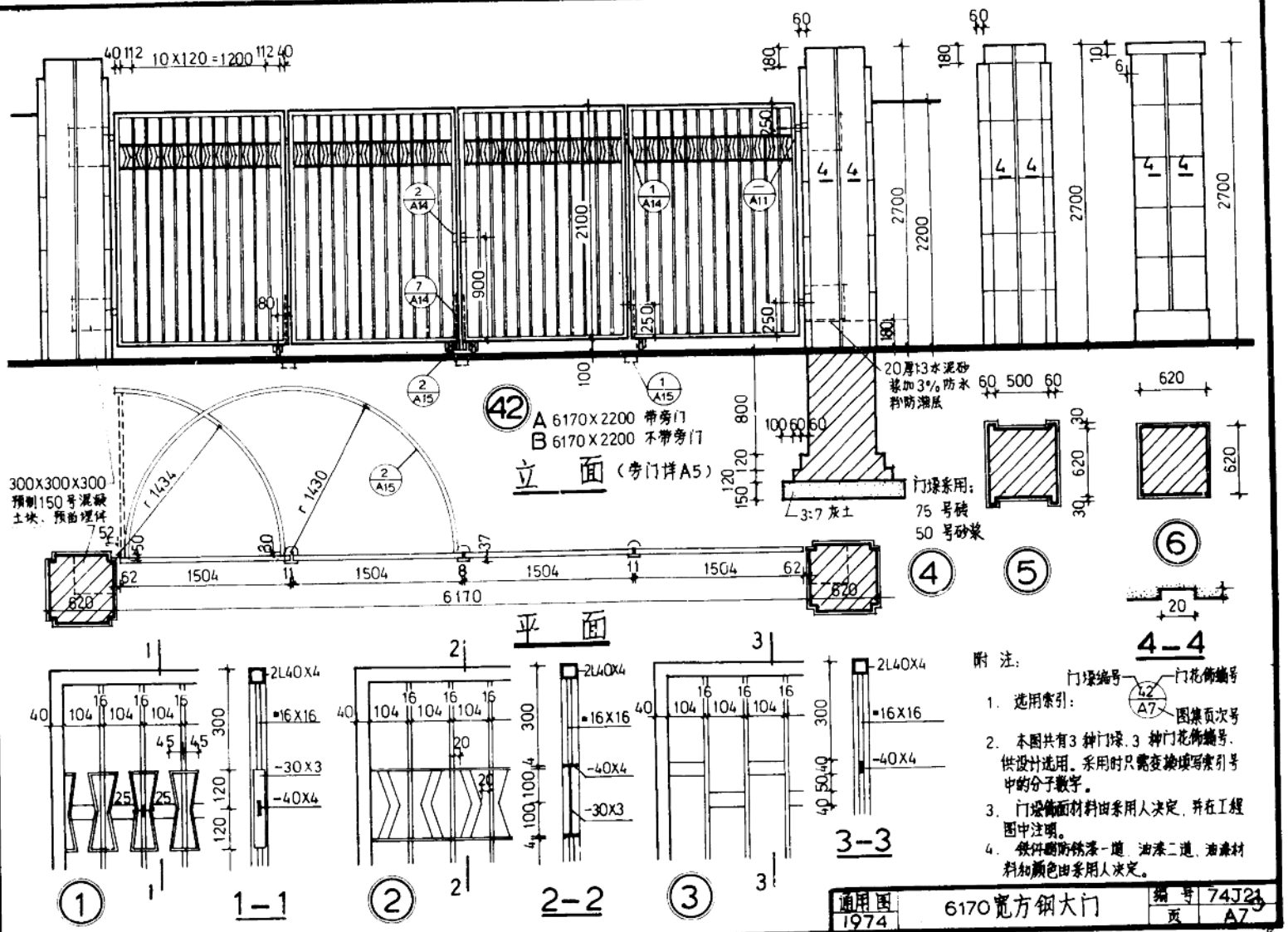

北京市建筑设计院

通用图 1974	6170宽方钢大门	编号	74J21
		页	A7

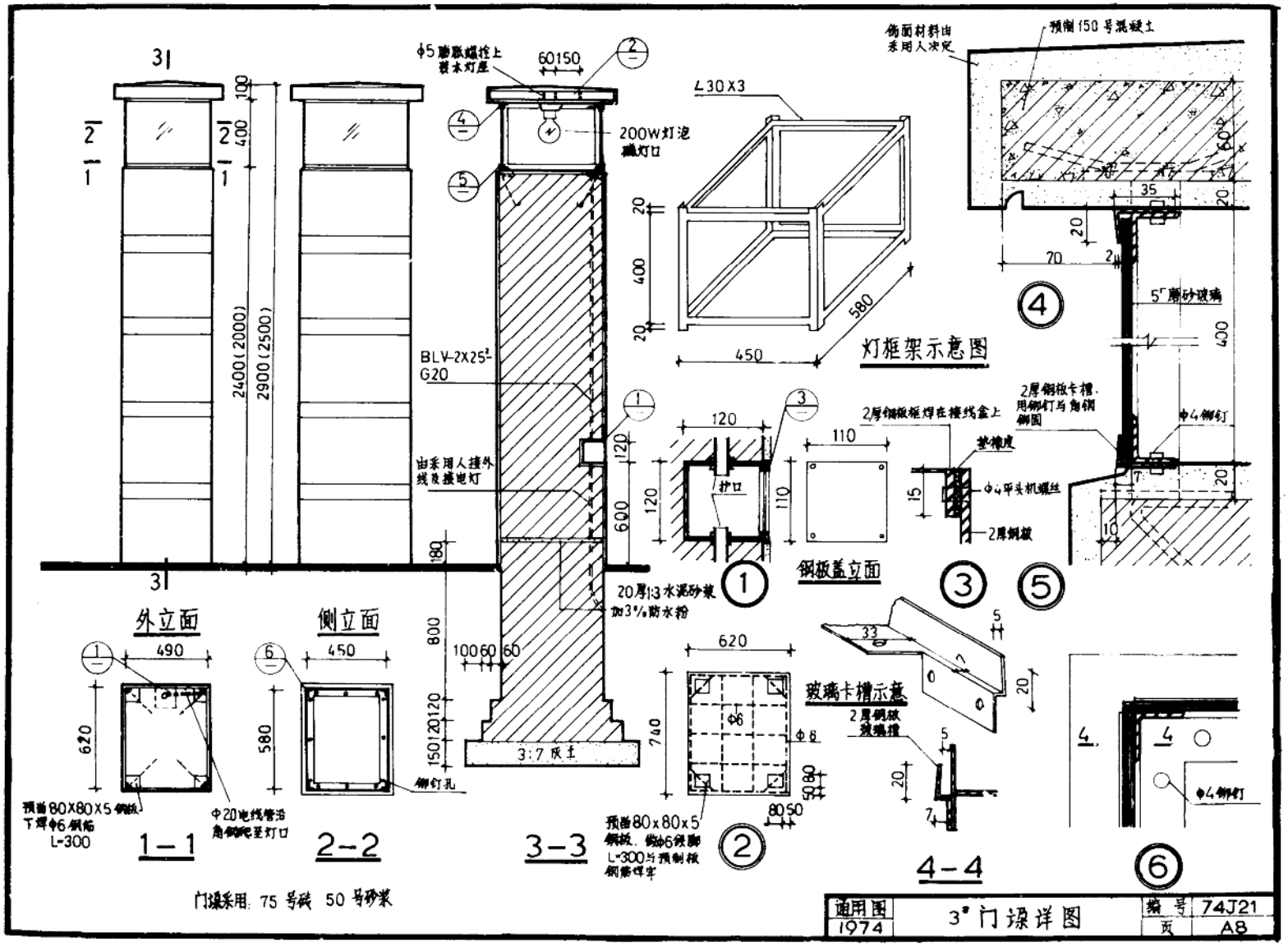

此为试读，需要完整PDF请访问：www.ertongbook.com

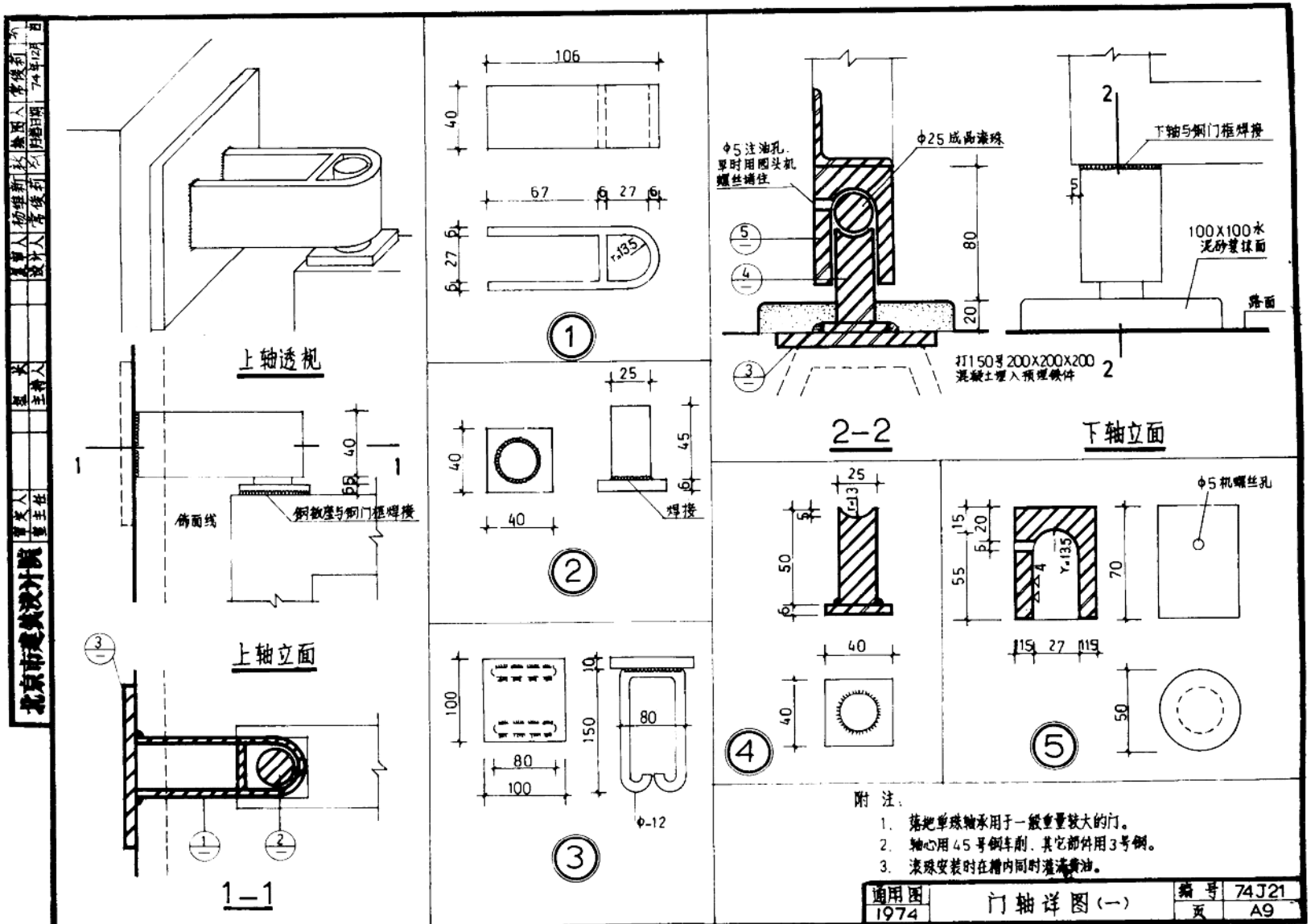
上轴透视
上轴立面
1—1
侧面线
钢板座与钢门框焊接
2—2
下轴立面
φ5注油孔，夏时用圆头机螺丝堵住
φ25成品滚珠
下轴与钢门框焊接
100X100水泥砂浆抹面
路面
打150号200X200X200混凝土埋入预埋铁件
焊接
φ5机螺丝孔
φ-12
附注：
1. 落地单球轴承用于一般重量较大的门。
2. 轴心用45号钢车削，其它部件用3号钢。
3. 滚球安装时在槽内同时灌注黄油。
北京市建筑设计院
通用图 1974
门轴详图（一）
编号 74J21
页 A9

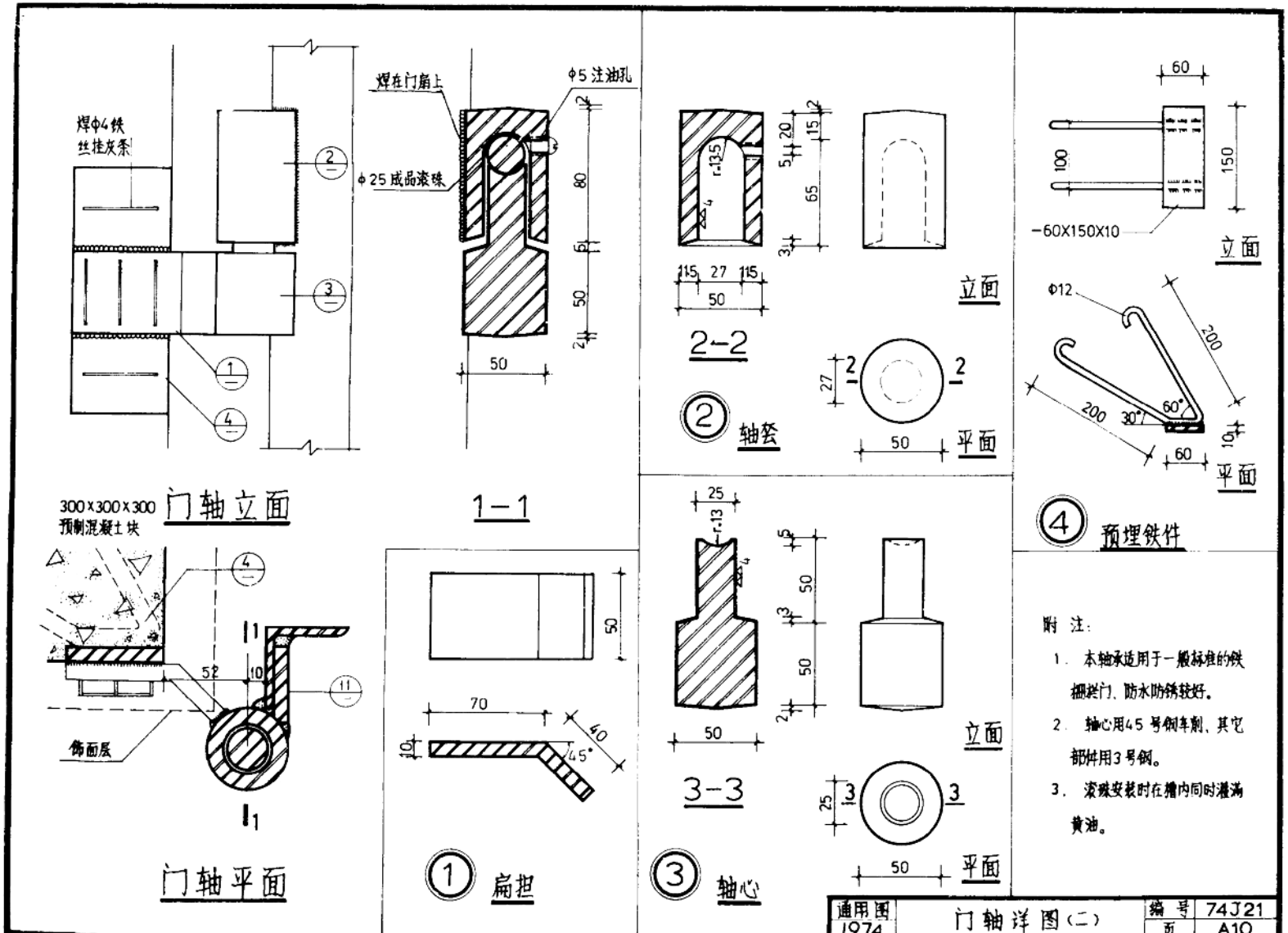
焊φ4铁
丝拴皮条
焊在门扇上
φ5注油孔
φ25成品滚珠
80
50
50
门轴立面
1—1
300×300×300
预制混凝土块
52
10
饰面层
门轴平面
50
70
40
45°
10
扁担
2—2
50
27
115
27
115
立面
平面
轴套
3—3
25
r.13
50
50
50
立面
平面
轴心
60
100
150
-60X150X10
立面
φ12
200
200
30°
60°
60
10
平面
预埋铁件
附 注：
1. 本轴承适用于一般标准的铁栅栏门、防水防锈较好。
2. 轴心用45号钢车削、其它部件用3号钢。
3. 滚珠安装时在槽内同时灌满黄油。
通用图 1974
门轴详图(二)
编号 74J21
页 A10

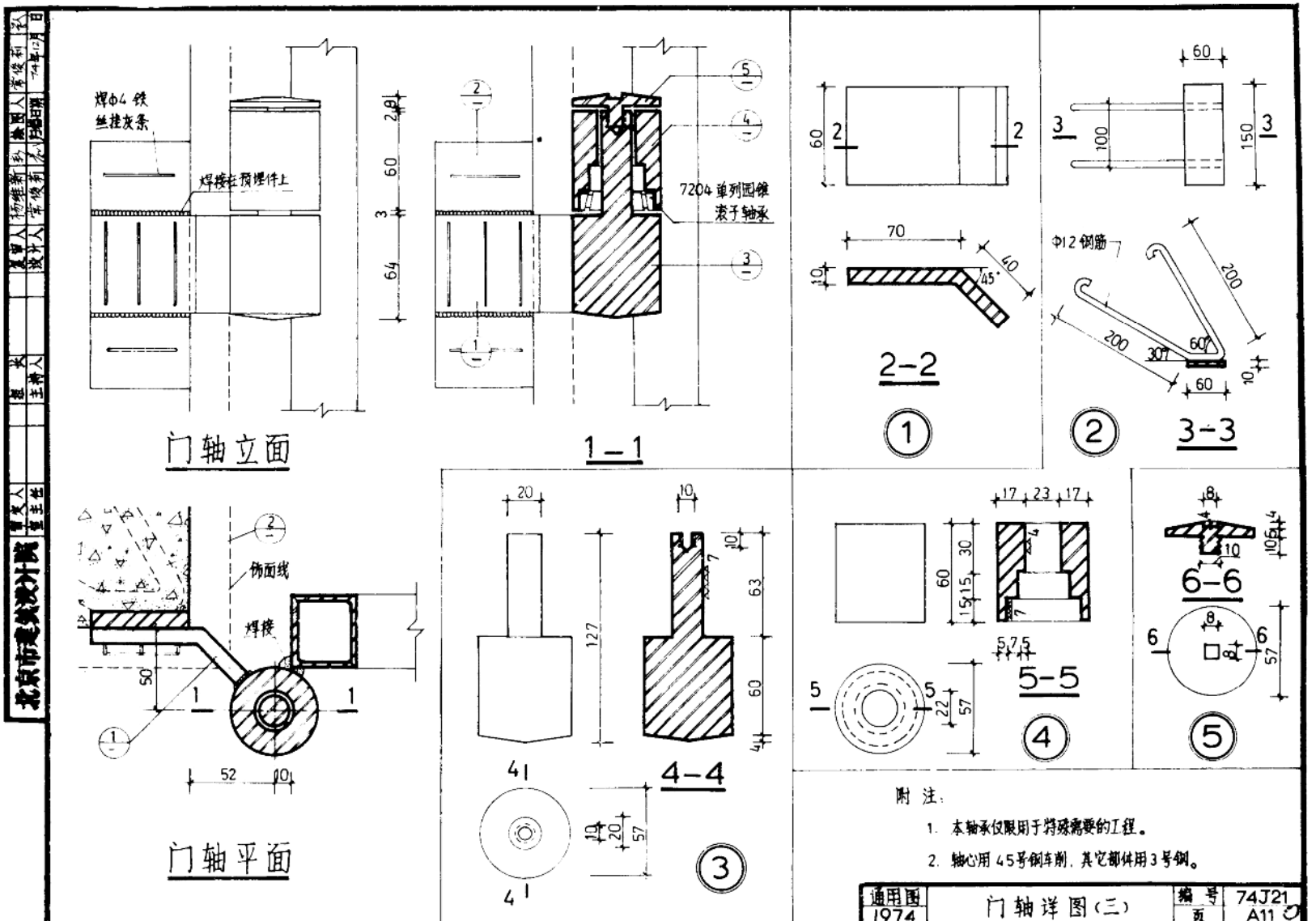
焊φ4铁丝挂灰条
焊接在预埋件上
7204单列圆锥滚子轴承
门轴立面
1—1
2—2
3—3
Φ12钢筋
饰面线
焊接
门轴平面
4—4
5—5
6—6
附注：
1. 本轴承仅限用于特殊需要的工程。
2. 轴心用45号钢车削，其它部件用3号钢。
通用图 1974
门轴详图(三)
编号 74J21
页 A11

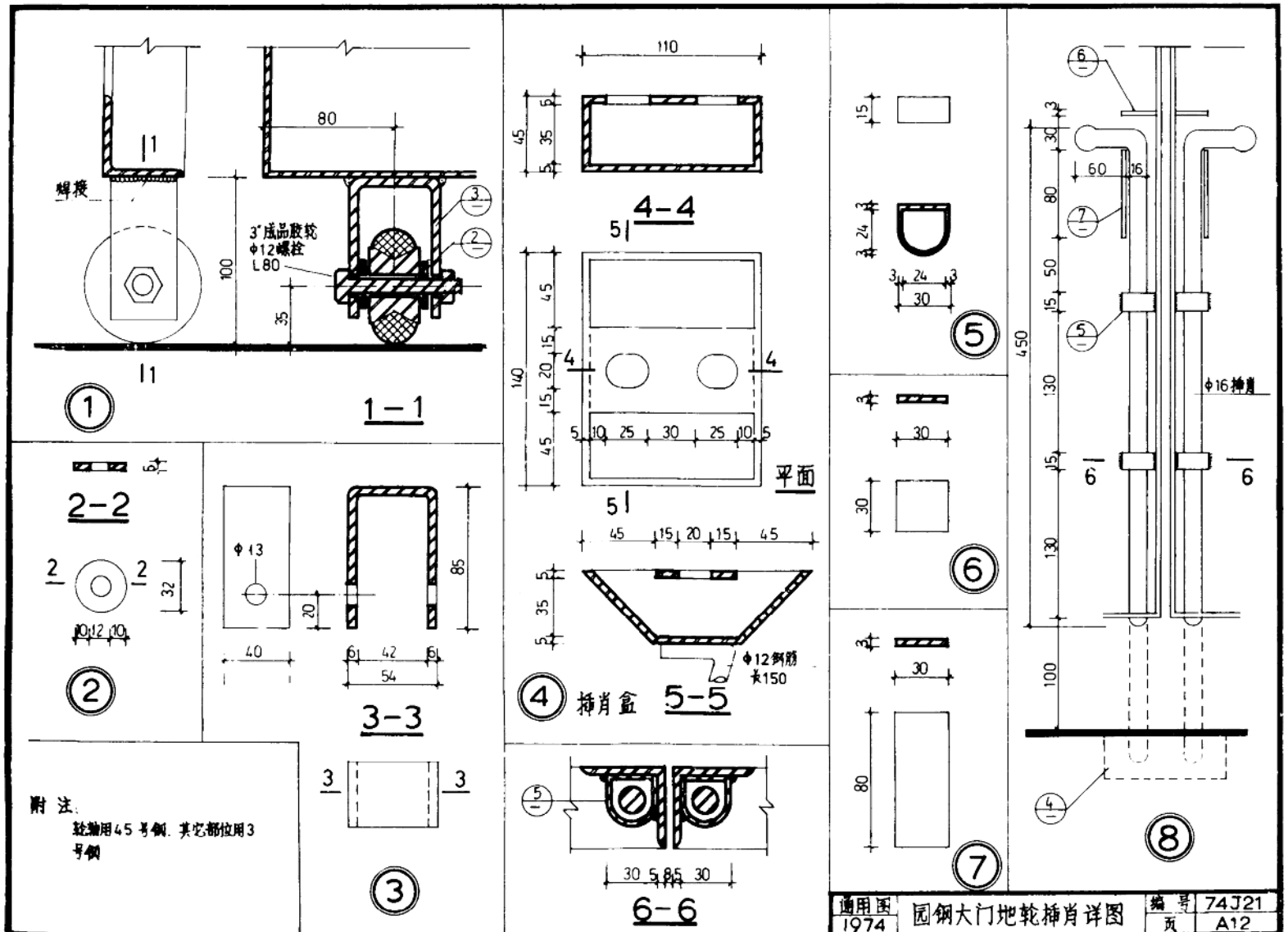
焊接
3"成品滚轮
φ12螺栓
L80
1—1
2—2
3—3
4—4
平面
5—5
φ12钢筋
长150
插肖盒
6—6
φ16插肖
附注：
轮轴用45号钢，其它都位用3号钢
通用图 1974
园钢大门地轮插肖详图
编号 74J21
页 A12

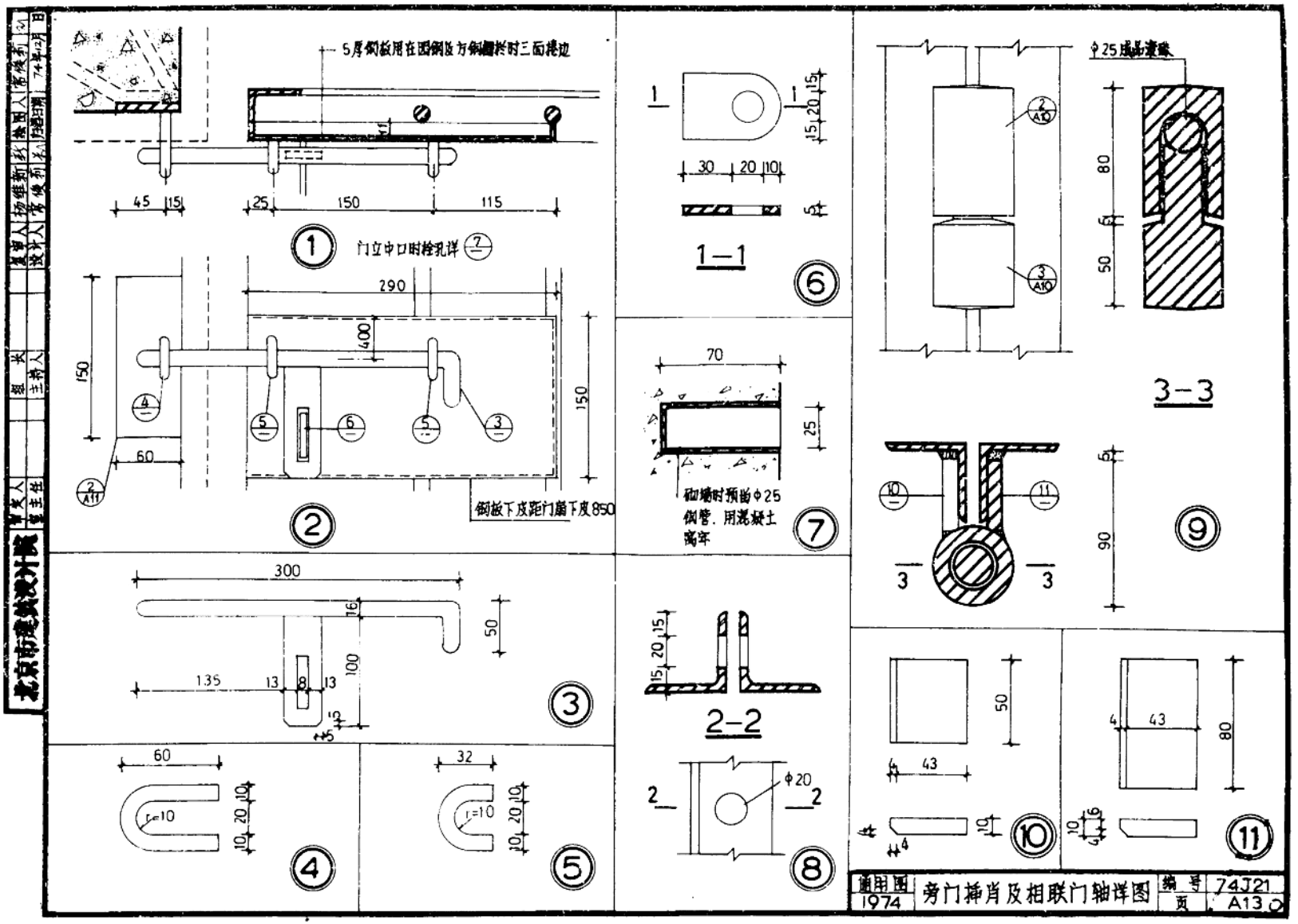
5厚钢板用在圆钢或方钢翻转时三面焊边
45
15
25
150
115
①
门立中口时栓孔详 ⑦
290
400
150
150
60
②
倒板下皮距门扇下皮850
300
16
50
135
13
8
13
100
5
③
60
r=10
20
10
10
④
32
r=10
20
10
10
⑤
1
1
15
20
15
30
20
10
5
1—1
⑥
70
25
砌墙时预留φ25
钢管，用混凝土
填平
⑦
15
20
15
2—2
φ20
2
2
⑧
φ25成品滑轨
2
A10
3
A10
80
5
50
3—3
10
11
3
3
5
90
⑨
50
43
4
10
4
⑩
43
4
80
10
16
4
⑪
北京市建筑设计院
审定人
审查人
校对人
设计人
绘图人
扬维新
张俊新
张俊新
74年12月
日
期
图
号
编
号
74J21
页
A13
旁门挂肖及相联门轴详图
1974

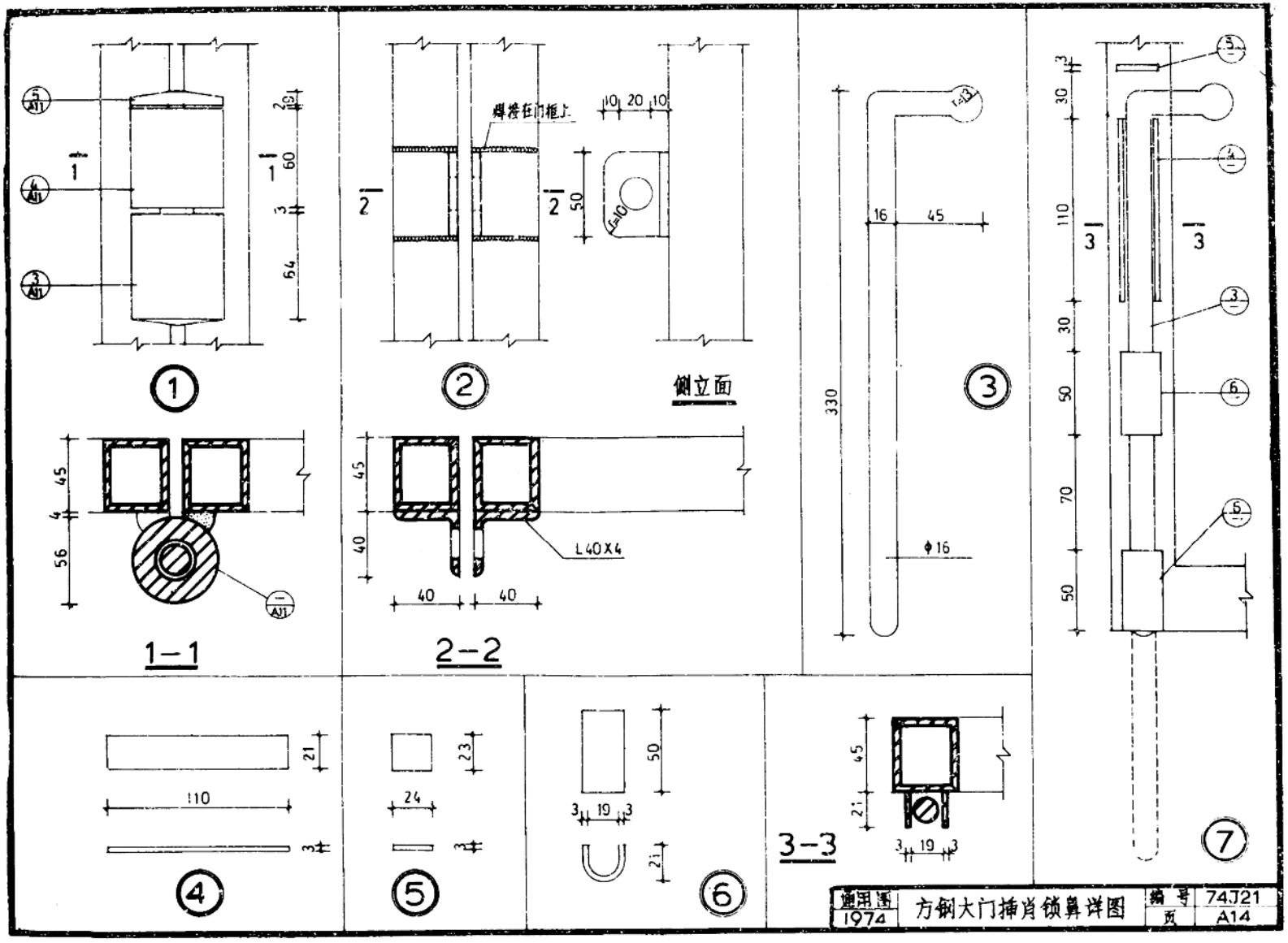

此为试读，需要完整PDF请访问：www.ertongbook.com