国产收录机电路图集 2

刘宪坤　曹超　魏群　编

人民邮电出版社

TN912/13

国产收录机电路图集（2）
刘宪坤 曹 超 魏 群 编
•
人民邮电出版社出版
北京东长安街27号
北京胶印厂印刷
新华书店北京发行所发行
各地新华书店经售
•
开本：787×1092 1/8 1989年6月第一版
印张：12.5 页数：50 1989年6月北京第1次印刷
印数：1—21 000册
ISBN 7—115—03982—8/TN·233
定价：6.85元

目　　录

1. 熊猫牌 SL861 型自动选曲双卡立体声收录机　1～4
2. 美多牌 CM6550 型分箱式双卡立体声收录机　5～10
3. 星球牌 SL858 型双卡立体声收录机　11～17
4. 长江牌 CL8510A 型双卡立体声收录机　18～20
5. 熊猫牌 SL06 型双卡立体声收录机　21～24
6. 美多牌 CP6810B 型便携分箱式双卡立体声收录机　25～30
7. 牡丹牌 MB214B 型分箱式双卡立体声收录机　31～35
8. 芙蓉牌 FR700D 型分箱式双卡立体声收录机　36～38
9. 红星牌 DF8400 型双卡立体声收录机　39～42
10. 凤凰牌 F9344 型便携式双卡立体声收录机　43～45
11. 凤凰牌 F8362 型双卡立体声收录机　46～48
12. 星球牌 SL857 型便携式双卡立体声收录机　49～52
13. 海燕牌 6603 型分箱式双卡立体声收录机　53～56
14. 西湖牌 SL8609 型组合式双卡立体声收录机　57～59
15. 宝城牌 BB8507 型双卡立体声收录机　60～62
16. 海鸥牌 311 型便携组合式双卡立体声收录机　63～65
17. 牡丹 MB222 型便携分箱式双卡立体声收录机　66～70
18. 星球牌 SL832A. B. C 型便携式双卡立体声收录机　71～75
19. 春风牌 CF920 型组合式双卡立体声收录机　76～78
20. 孔雀牌 9294 型双卡立体声收录机　79～81
21. 红灯 2L666 型分箱式双卡立体声收录机　82～86
22. 珍珠牌 SL8505 型双卡立体声收录机　87～90
23. 上海牌 L900 型双卡立体声收录机　91～94
24. 梅花牌 M918C 型分箱式双卡立体声收录机　95～97
25. 牡丹牌 MB220 型便携式双卡立体声收录机　98～100

SAK04/01

TN912
/13

1. 熊猫牌 期 限 选曲双卡立体声收录机

请于下列日期前将书还

1—1. 外形图及各功能装置名称

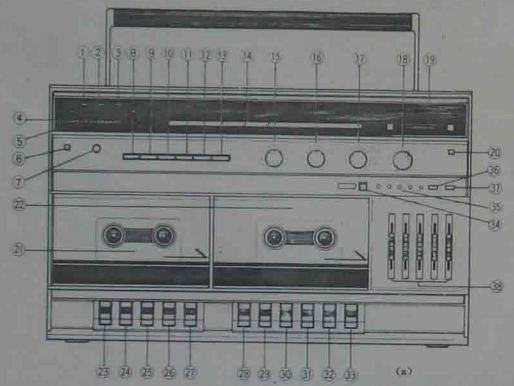

(a)

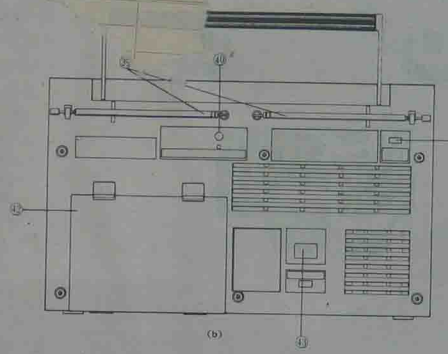

(b)

1. 交流电源指示灯
2. B 卡录音指示灯
3. 调频立体声指示灯
4. 工作指示灯
5. 电平指示灯
6. 左声道内传声器
7. 立体声耳机插孔
8. 工作开关
9. 复制速度选择开关
10. 复制选择开关
11. 磁带选择开关
12. 调频立体声选择开关
13. 功能选择开关
14. 调谐指示
15. 平衡控制器
16. 音量控制器
17. 波段选择开关
18. 短波微调
19. 调谐旋钮
20. 右声道内传声器
21. A 卡盒门
22. B 卡盒门
23. A 卡放音键
24. A 卡倒带键
25. A 卡快进键
26. A 卡停止/出盒键
27. A 卡暂停键
28. B 卡录音键
29. B 卡放音键
30. B 卡倒带键
31. B 卡快进键
32. B 卡停止/出盒键
33. B 卡暂停键
34. 计数器复零按钮
35. 电脑选曲指示灯
36. 电脑选曲预置开关
37. 电脑选曲清除开关
38. 五频段音调控制器
39. 拉杆天线
40. 外接传声器插孔
41. 录音差频清除开关
42. 干电池门
43. 交流电源输入插座

1—2、本机功能及特点

本机是分箱式自动选 曲双卡立体声收录机。收音部分接收中波、短波、调频和调频立体声广播；录音部分用标准盒式磁带记录和重放立体声，并具有连续放音、高速复制（对录）、自动选曲等功能。

SAK04/01

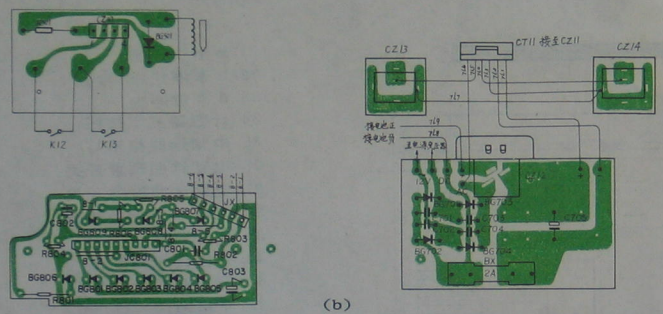

(b)

K_1 波段开关位于 FM 位置；

K_2 录放开关位于放音位置；

K_3 工作开关位于 OFF 位置；

K_4 速度选择开关位于常速位置；

K_5 复制开关位于 OFF 位置；

K_6 磁带选择开关位于普通带位置；

K_7 调频立体声选择开关位于立体声位置；

K_8 功能开关位于磁带位置；

K_9 录音差频 消除开关位于“2”位置；

K_{10}B 卡电机电源开关；

K_{11}A 卡电机电源开关；

K_{12}A 卡静噪开关；

K_{13}A 卡选曲开关；

K_{14}交直流电源转换开关。

1—3、主要技术指标

频率范围：中波，525—1605kHz；

短波 1，3.2—8MHz；

短波 2，8—18MHz；

调频，87—108MHz。

有限噪声灵敏度：调幅，1.5mv/m；调频，20μv。

选择性：调幅，14dB；调频，10dB。

抖晃率：≤0.35%。

谐波失真：5%。

频率响应：一般磁带，125—8000Hz；铬带，63—10000Hz。

最大输出功率：2×22.5W。

输入阻抗：外接传声器为 600Ω。

输出阻抗：4—16Ω。

电源电压：交流，50Hz220V；直流 12V。

电源消耗功率：20W。整机重量：7.2kg。

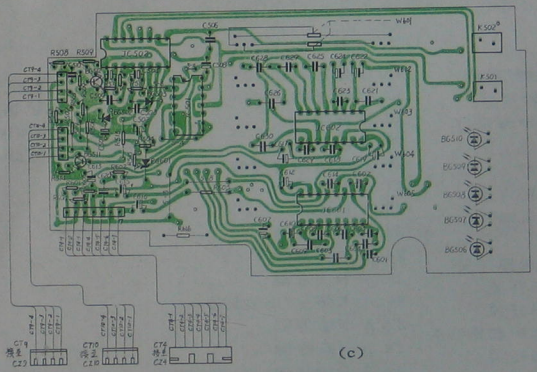

(c)

此为试读，需要完整PDF请访问：www.ertongbook.com

1—4、电路原理图

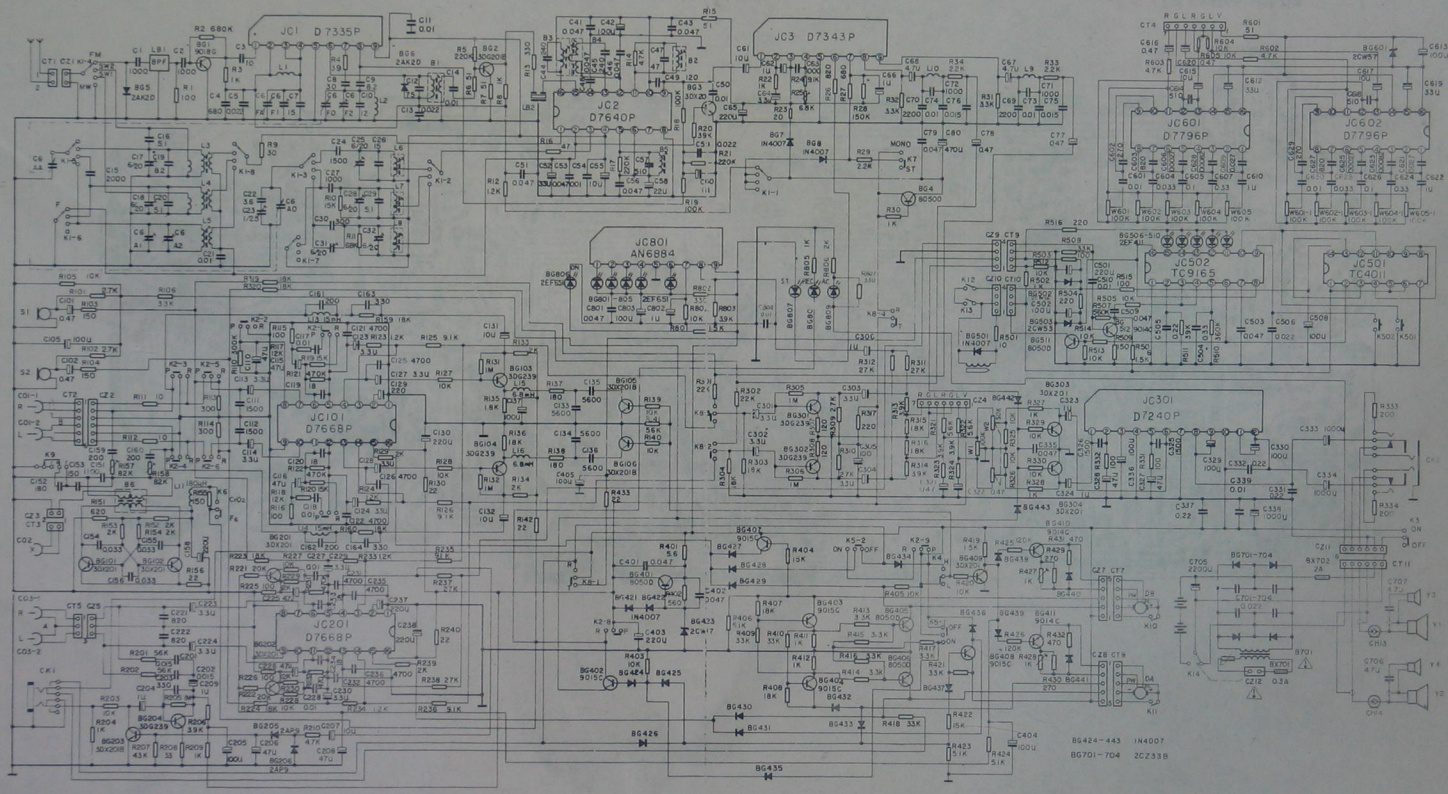
JC1 D7335P
JC2 D7640P
JC3 D7343P
JC601 D7796P
JC602 D7796P
JC801 AN6884
JC502 TC9165
JC501 TC4011
JC101 D7668P
JC301 D7240P
JC201 D7668P
BG424-443 IN4007
BG701-704 2CZ33B

1—5 印制电路板路

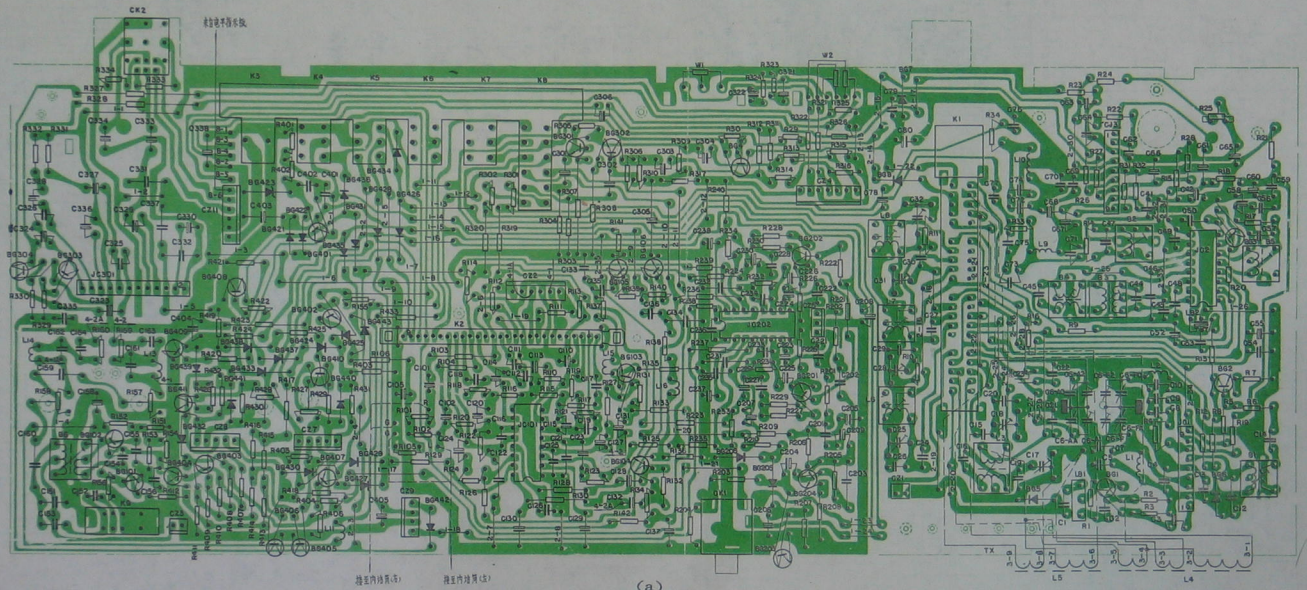

(a)

2、美多牌 CM6550 型分箱式双卡立体声收录机

2—1、外形图及各功能装置名称

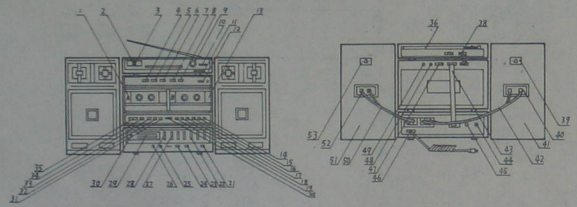

1. A 卡放音座
2. 立体声指示灯
3. 调谐 指示灯
4. 倍速录音开关
5. 混响开关
6. 功能开关
7. A 卡选带开关
8. B 卡选带开关
9. 波段开关
10. 微调旋钮
11. 调谐旋钮
12. 计数器
13. B 卡录放座
14. B 卡录放暂停键
15. B 卡录放停止/开门键
16. B 卡倒带键
17. B 卡快进键
18. B 卡放音键
19. B 卡录音键
20. 复制录音同步键
21. 电源开关
22. 五段音调电位器
23. 内/外接开关
24. 传声器/唱机开关
25. 外接传声器输入插孔
26. 外接耳机插孔
27. 右路音量电位器
28. 左路音量电位器
29. 电平指示
30. 电源指示灯
31. A 卡放音暂停键
32. A 卡放音停止/开门键
33. A 卡放音倒带键
34. A 卡放音快进键
35. A 卡放音键
36. 拉杆天线
38. 调谐与录音连接线
39. 左音箱吊板
40. 左音箱连接线插座
41. 左音箱
42. 左路输出连接线
43. 录放座与功放座连接线
44. 唱机左路输入插孔
45. 唱机右路输入插孔
46. 电源线
47. 录音避叫开关
48. 左线路输入
49. 右线路输入
50. 右路输出连接线
51. 右音箱
52. 右音箱连接线插座
53. 右音箱吊板

2—2、本机功能及特点

本机收音部分有四个波段，即中波、短波 1、短波 2、调频立体声；录音部分 有双卡立体声录音座、快速复制磁带、电脑选曲、五段式音调控制、轻触式机芯可使用普通磁带和二氧化铬带；还具有机外传 声器、唱机输入、线路输入、立体声耳机插孔以及分层分箱三分频音箱。

2—3、主要技术指标

频率范围：中波，525—1605kHz；短波 1，3.8—8.5MHz；短波 2，8.5～18MHz；调频，87—108MHz。
灵敏度：中波，0.5mv/m；短波 1，40μv；短波 2，40μV；调频，10μV。
立体声分离度：≥26dB。
谐波失真：≤1.5%。
频率响应：放音，63—14000Hz；全通道，125—14000Hz。
放音信噪比：≥50dB。
全通道信噪比：≥45dB。
全通道谐波失真： ≤ 1.5%。
整机输出频率：最大音乐功率 2×72W。
负载阻抗：8Ω。
交流电源：50Hz220V；，功耗小于 80W。
外形尺寸：650×220×320mm。
整机重量：21kg。

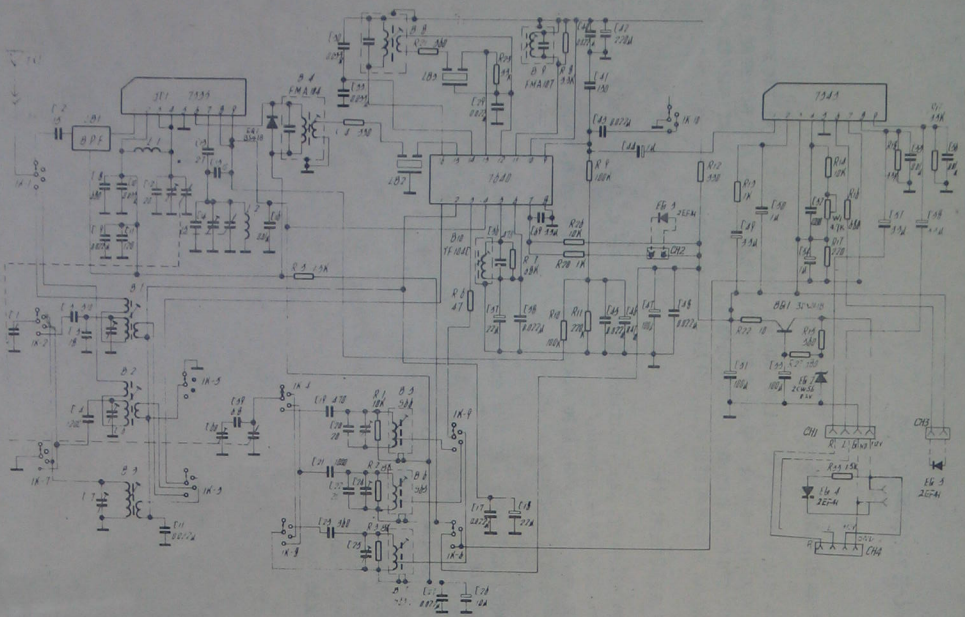

(a)收音 电路

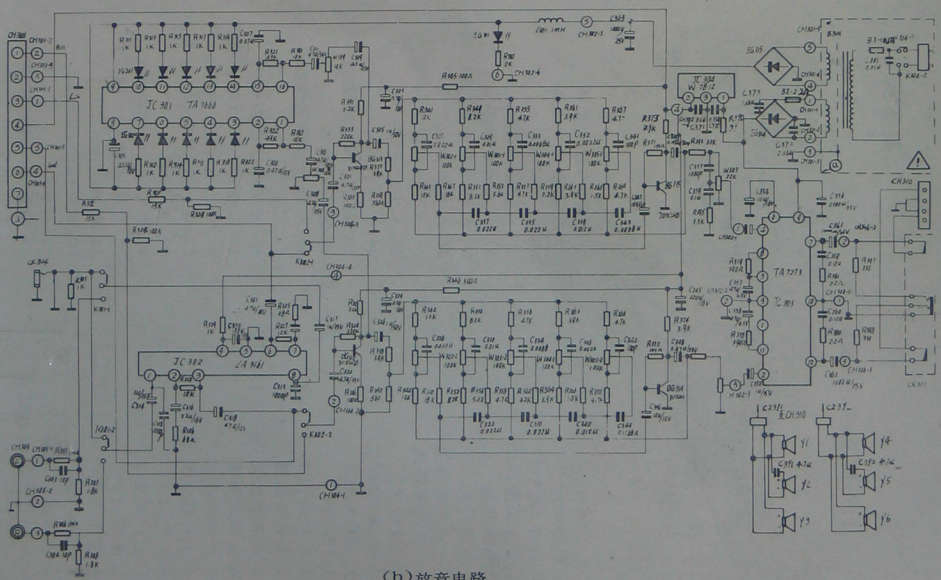

(b)放音电路

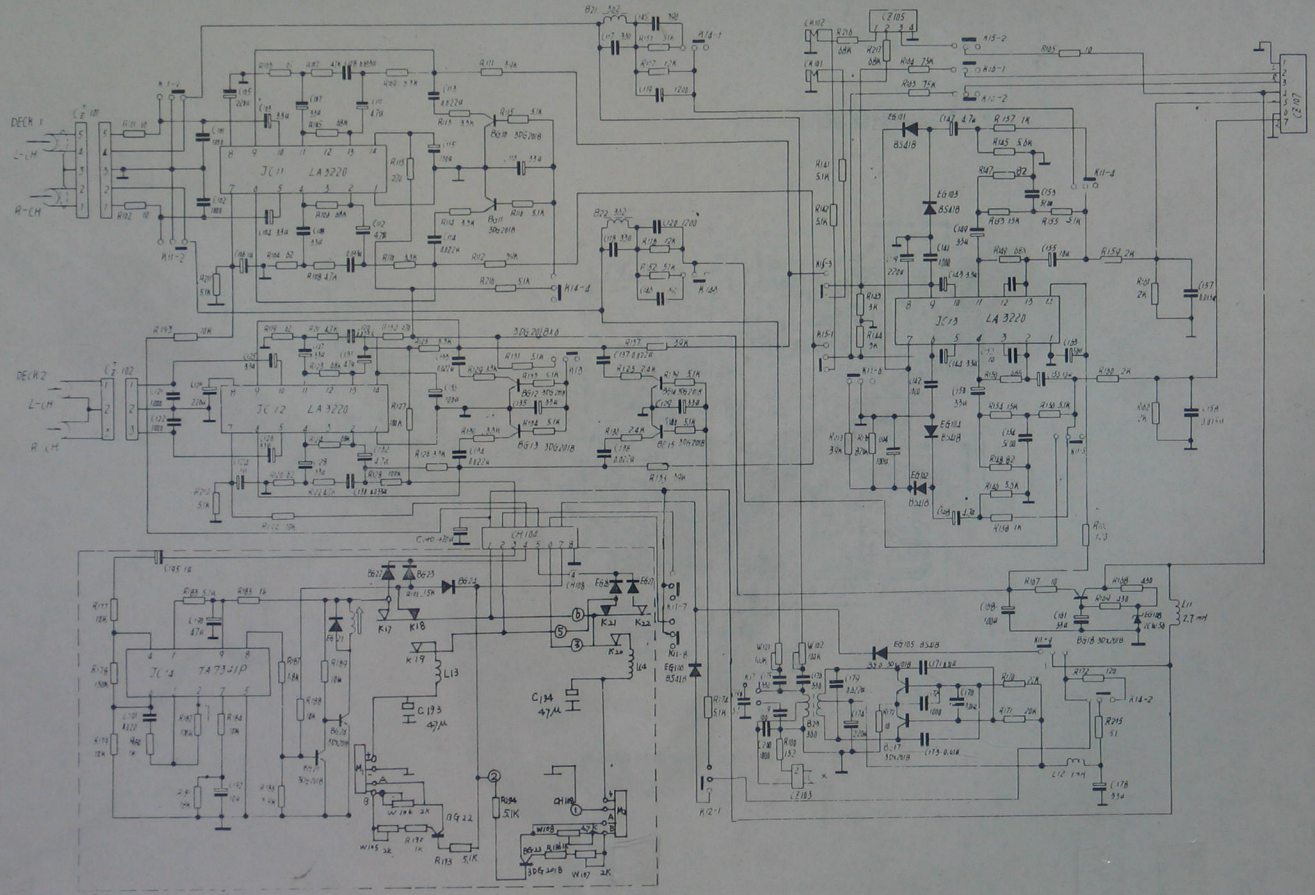
DECK 1
L-CH
R-CH
DECK 2
L-CH
R-CH
JC11 LA3220
JC12 LA3220
JC13 LA3220
JC14 TA7321P
CZ105
CZ107

(c)录音电路

2—5 印制电路板图

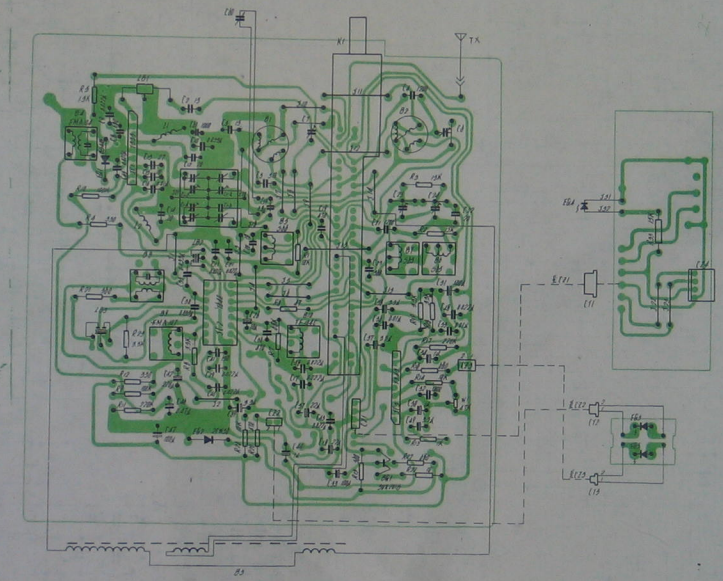

(a)收音电路印制板

此为试读，需要完整PDF请访问：www.ertongbook.com

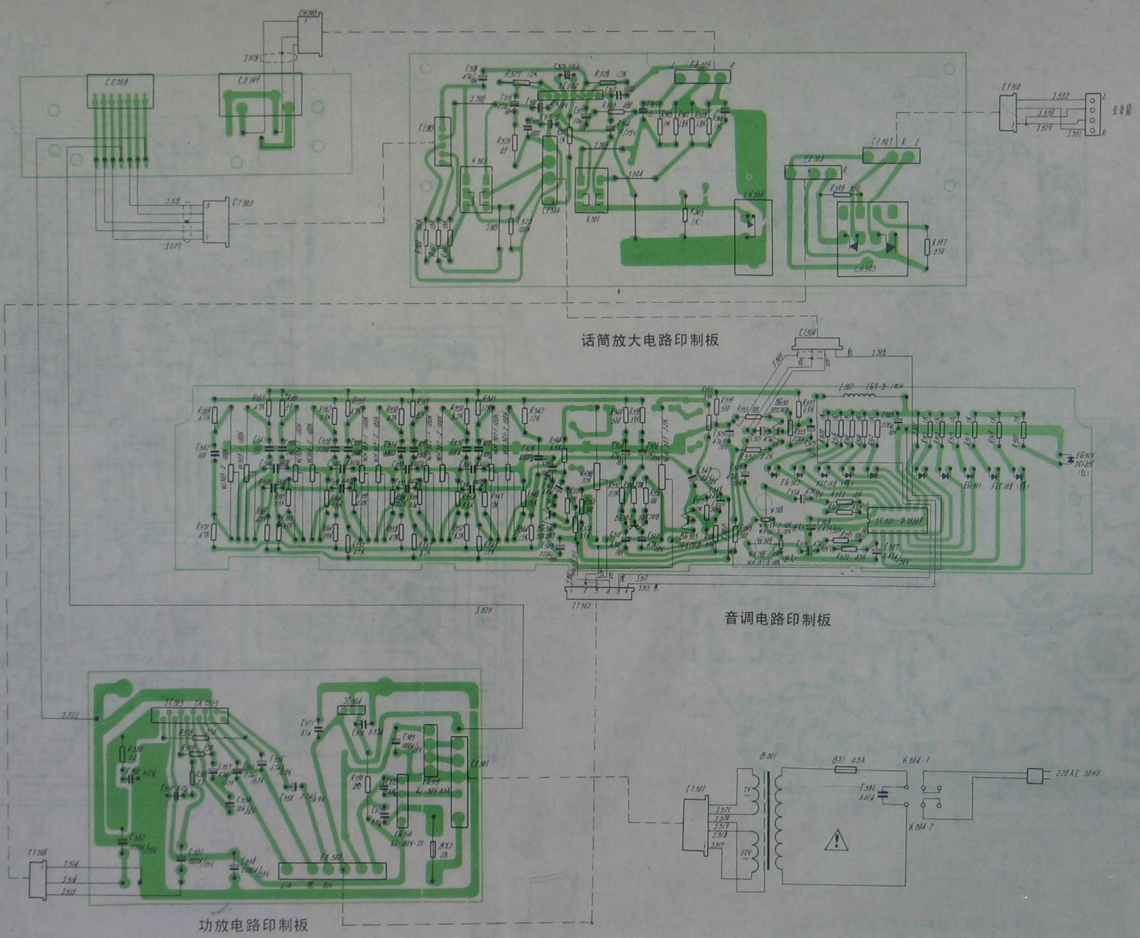

(b)功放、音调、传声放大电路印制板

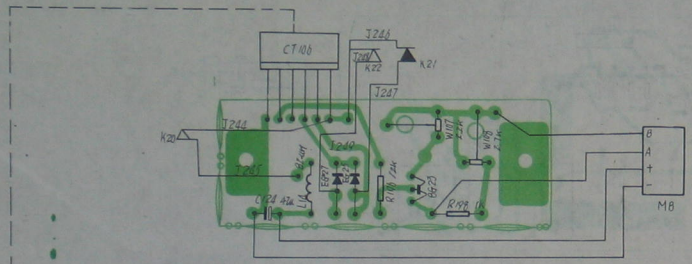

走带机构（A卡）

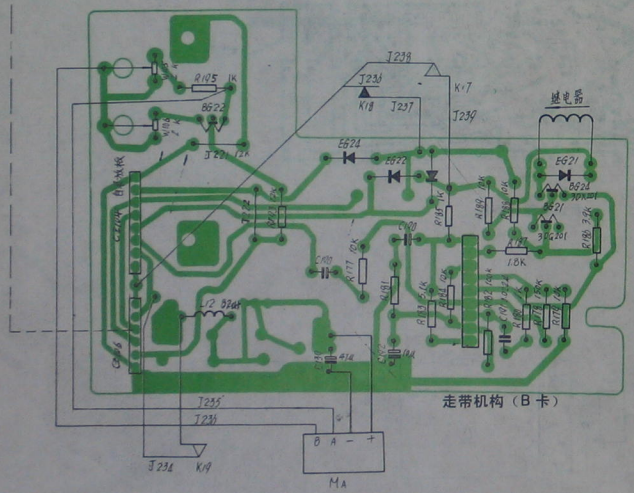

走带机构（B卡）

（c）走带机构电路印制板

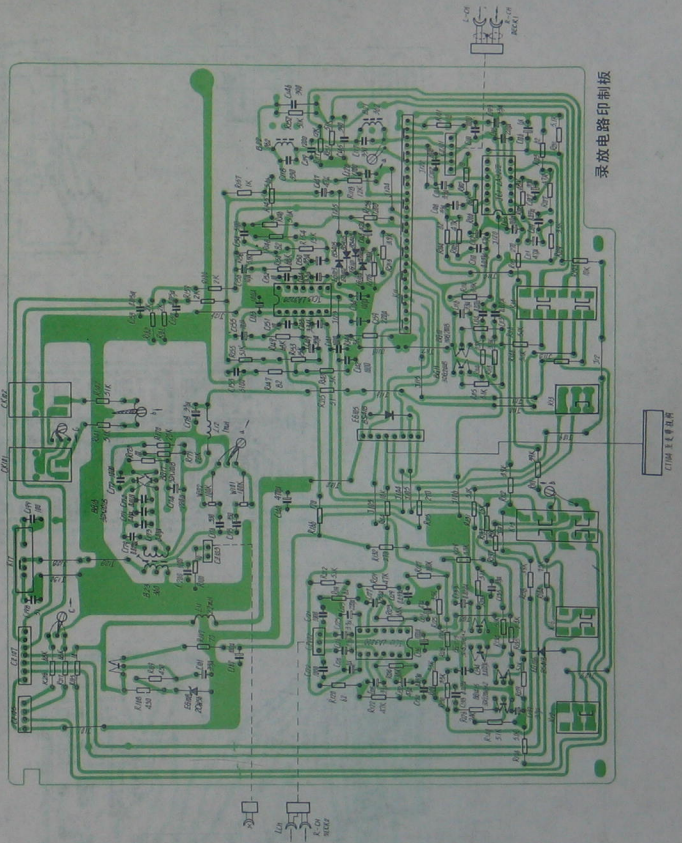

（d）录放电路印制板

3. 星球牌 SL858 型双卡立体声收录机

3—1 外形图及各功能装置名称

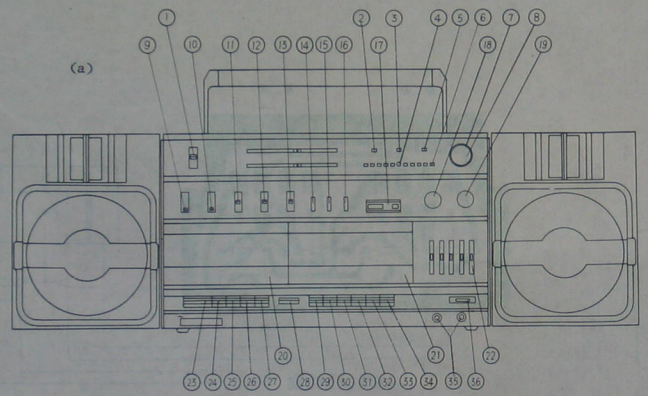

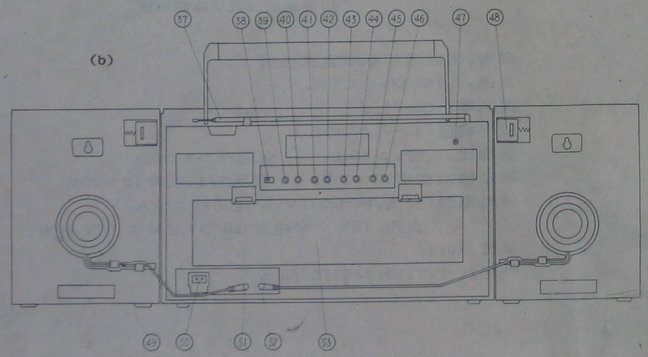

1. 波段开关
2. 调谐指示灯
3. 调频立体声指示灯
4. 电源指示灯
5. 自动选曲指示灯
6. 彩色发光管电平指示器
7. 调谐旋钮
8. 微调旋钮
9. A 卡磁带选择开关
10. B 卡磁带选择开关
11. 转录和传声器选择开关
12. 功能开关
13. 方式开关
14. 编辑开关
15. 调频静噪开关
16. 等响度开关
17. 磁带计数器
18. 平衡控制旋钮
19. 音量控制旋钮
20. A 卡(放音)带盒仓
21. B 卡(录音)带盒仓
22. 五频段图示均衡器
23. A 卡放音键
24. A 卡倒带(选曲)键
25. A 卡快进(选曲)键
26. A 卡暂停键
27. A 卡出盒/停止键
28. 转录开始键
29. B 卡录音键
30. B 卡放音键
31. B 卡倒带(选曲)键
32. B 卡快进(选曲)键
33. B 卡暂停键
34. B 卡出盒/停止键
35. 立体声耳机插口
36. 电源开关
37. 拉杆天线
38. 差频消除开关
39. 右声道线路输出插口
40. 左声道线路输出 插口
41. 右声道拾音输入插口
42. 左声道拾音输入插口
43. 右声道线路输入插口
44. 左声道线路输入插口
45. 右声道外接传声器插口
46. 左声道外接传声器插口
47. 输入地线插口
48. 扬声器箱解除钮
49. 音箱线绕线盘
50. 交流电源插口
51. 右声道扬声器插口
52. 左声道扬声器插口
53. 电池盒仓

3—2 本机功能及特点

本机为调频调幅立体声四波段双卡便携组合式收录机。具有机械轻触式全自停机芯；自动选曲系统；普通磁带和二氧化铬磁带选择；双卡快速转录；五频段图示均衡器；FM 静噪、立体声扩展、等响度控制机能；彩色发光电平指示器；分离、可悬挂式 2 声道 4 扬声器系统。

3—3 主要技术指标

频率范围：中波，525～1605kHz；

短波 1，3.9～8.5MHz；

短波 2，8.5～18MHz；

调频，87～108MHz。

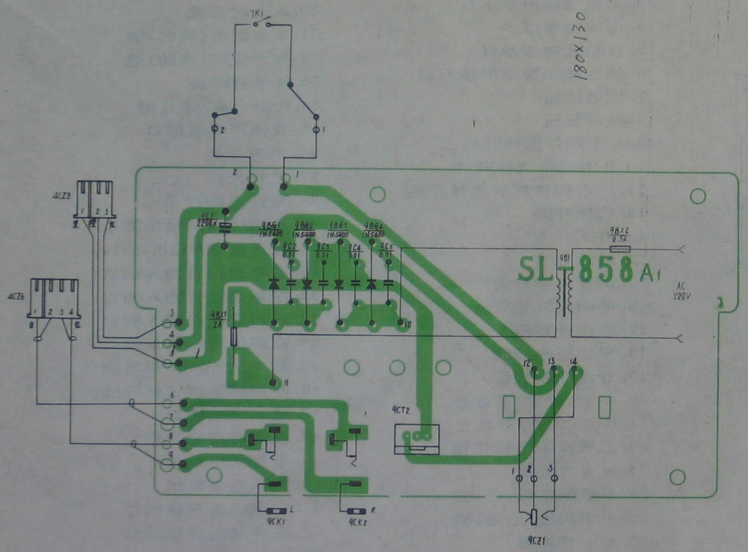

(f)电源电路印制板

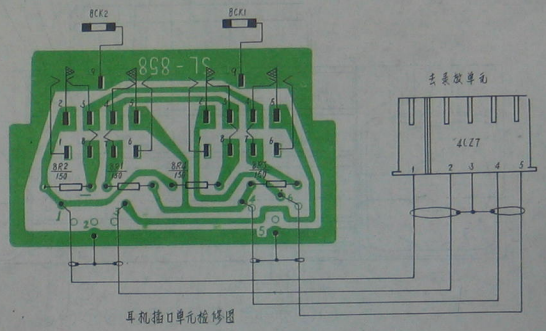

耳机插口单元检修图

(g)耳机插口及电路印制板

磁带：国际通用标准盒式磁带。

带速：4.76cm/s±2.5%。

抖晃率：<0.4%。

频率响应：40～14000Hz。

信噪比：放音，>45dB；　　全通道>40dB。

额定输出功率：2×1W；　　最大音乐功率：2×22W。

供电电源：交流，50Hz220V、额定功耗 22VA；

直流，15V(1 号电池 10 节)或外接 15V 直流。

重量：10kg。

外形尺寸：760×235×185mm。

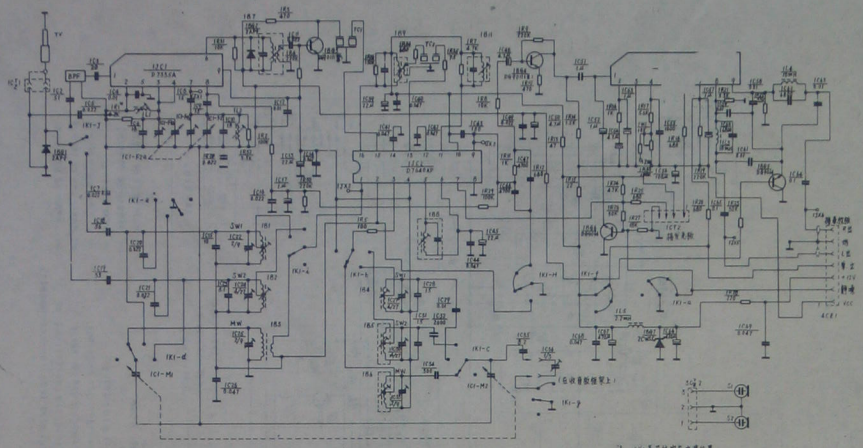

(a)收音部分电路

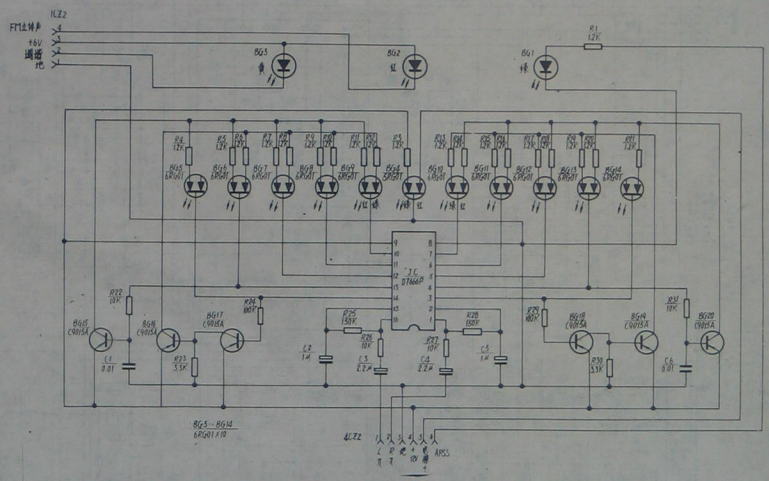

(c)彩色发光电平指示电路

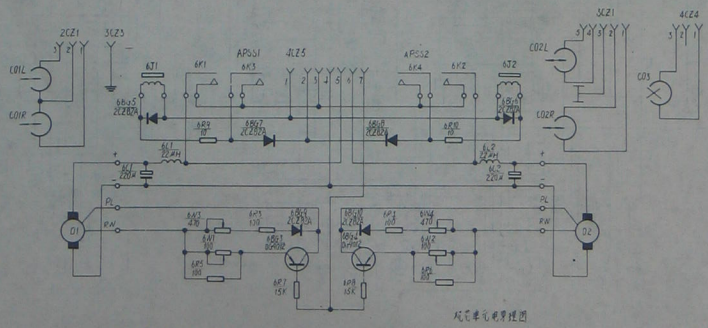

(d)机芯部分电路

3—4 电路原理图

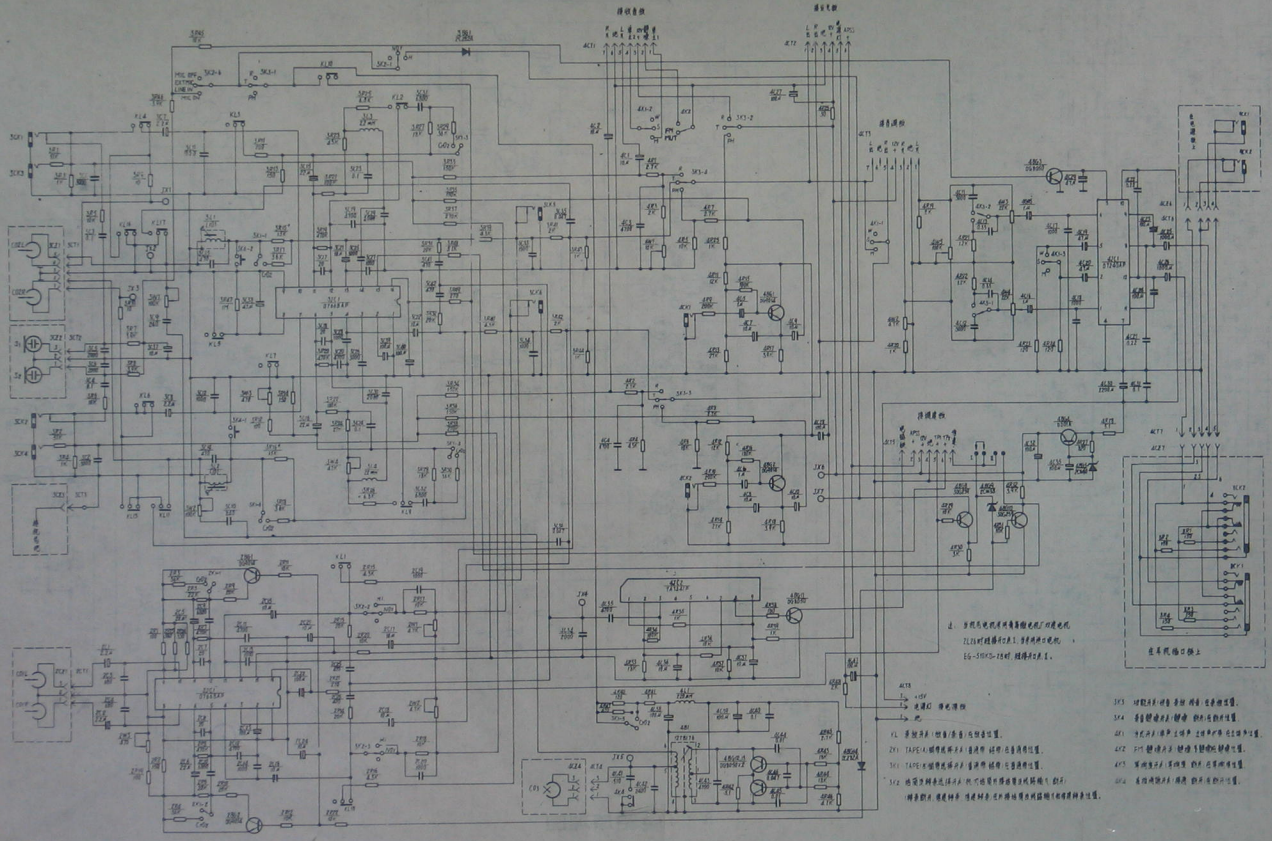

(b)录放音部分电路

此为试读，需要完整PDF请访问：www.ertongbook.com