GB

2003年 修订-8

中国标准出版社
数码防伪

# 中国国家标准汇编

2003年修订-8

中国标准出版社

2004

**图书在版编目（CIP）数据**

中国国家标准汇编．8：2003年修订/中国标准出版社总编室编．—北京：中国标准出版社，2004

ISBN 7-5066-3606-9

Ⅰ．中…　Ⅱ．中…　Ⅲ．国家标准-汇编-中国-2003　Ⅳ．T-652.1

中国版本图书馆CIP数据核字（2004）第107261号

中国标准出版社出版发行
北京复兴门外三里河北街16号
邮政编码：100045
网址 www.bzcbs.com
电话：68523946　68517548
中国标准出版社秦皇岛印刷厂印刷
各地新华书店经销
*
开本 880×1230　1/16　印张 40.5　字数 1 206 千字
2005年1月第一版　2005年1月第一次印刷
*
定价 120.00 元

安徽理工大学 藏書 图書馆

**如有印装差错　由本社发行中心调换**
**版权专有　侵权必究**
**举报电话：(010)68533533**

ISBN 7-5066-3606-9
9 787506 636063 >

# 出 版 说 明

1.《中国国家标准汇编》是一部大型综合性国家标准全集，自1983年起，按国家标准顺序号以精装本、平装本两种装帧形式陆续分册汇编出版。《汇编》在一定程度上反映了我国建国以来标准化事业发展的基本情况和主要成就，是各级标准化管理机构，工矿企事业单位，农林牧副渔系统，科研、设计、教学等部门必不可少的工具书。

2. 由于标准的动态性，每年有相当数量的国家标准被修订，这些国家标准的修订信息无法在已出版的《汇编》中得到反映。为此，自1995年起，新增出版在上一年度被修订的国家标准的汇编本。

3. 修订的国家标准汇编本的正书名、版本形式、装帧形式与《中国国家标准汇编》相同，视篇幅分设若干册，但不占总的分册号，仅在封面和书脊上注明"2003年修订-1，-2，-3，……"等字样，作为对《中国国家标准汇编》的补充。读者配套购买则可收齐前一年新制定和修订的全部国家标准。

4. 修订的国家标准汇编本的各分册中的标准，仍按顺序号由小到大排列（不连续）；如有遗漏的，均在当年最后一分册中补齐。

5. 2003年度发布的修订国家标准分22册出版。本分册为"2003年修订-8"，收入新修订的国家标准48项。

中国标准出版社

2004年10月

# 目　　录

GB/T 5014—2003　弹性柱销联轴器 …… 1
GB/T 5015—2003　弹性柱销齿式联轴器 …… 15
GB 5040—2003　柑桔苗木产地检疫规程 …… 43
GB/T 5089—2003　交流电风扇电动机通用技术条件 …… 55
GB/T 5094.2—2003　工业系统、装置与设备以及工业产品——结构原则与参照代号　第2部分：项目的分类与分类码 …… 63
GB 5101—2003　烧结普通砖 …… 81
GB 5135.1—2003　自动喷水灭火系统　第1部分：洒水喷头 …… 91
GB 5135.2—2003　自动喷水灭火系统　第2部分：湿式报警阀、延迟器、水力警铃 …… 130
GB 5135.3—2003　自动喷水灭火系统　第3部分：水雾喷头 …… 147
GB 5135.4—2003　自动喷水灭火系统　第4部分：干式报警阀 …… 161
GB 5135.5—2003　自动喷水灭火系统　第5部分：雨淋报警阀 …… 175
GB 5135.6—2003　自动喷水灭火系统　第6部分：通用阀门 …… 189
GB 5135.7—2003　自动喷水灭火系统　第7部分：水流指示器 …… 207
GB 5135.8—2003　自动喷水灭火系统　第8部分：加速器 …… 217
GB/T 5147—2003　渔具分类、命名及代号 …… 225
GB/T 5153—2003　变形镁及镁合金牌号和化学成分 …… 233
GB/T 5154—2003　镁及镁合金板、带 …… 241
GB/T 5155—2003　镁合金热挤压棒材 …… 253
GB/T 5156—2003　镁合金热挤压型材 …… 263
GB/T 5211.1—2003　颜料水溶物测定　冷萃取法 …… 273
GB/T 5211.2—2003　颜料水溶物测定　热萃取法 …… 277
GB/T 5224—2003　预应力混凝土用钢绞线 …… 281
GB/T 5290.2—2003　电火花成形机　参数　第2部分：双立柱机床（移动主轴头型和十字工作台型） …… 297
GB/T 5291.2—2003　电火花成形机　精度检验　第2部分：双立柱机床（移动主轴头型和十字工作台型） …… 302
GB/T 5329—2003　试验筛与筛分试验　术语 …… 333
GB/T 5330—2003　工业用金属丝编织方孔筛网 …… 347
GB/T 5402—2003　纸和纸板　透气度的测定（中等范围）　葛尔莱法 …… 387
GB 5420—2003　干酪卫生标准 …… 397
GB/T 5459—2003　纺织机械与附件　环锭细纱机和环锭捻线机　锭距 …… 403
GB/T 5462—2003　工业盐 …… 407
GB/T 5480.8—2003　矿物棉及其制品油含量试验方法 …… 413
GB/T 5555—2003　表面活性剂　耐酸性测试法 …… 419
GB/T 5556—2003　表面活性剂　耐碱性测试法 …… 423
GB/T 5560—2003　非离子表面活性剂　聚乙二醇含量和非离子活性物（加成物）含量的测定　Weilbull 法 …… 427



此为试读，需要完整PDF请访问：www.ertongbook.com

GB/T 5566—2003　橡胶或塑料软管　耐压扁试验方法 …… 435
GB/T 5587—2003　银基电触头基本形状、尺寸、符号及标注 …… 439
GB/T 5702—2003　光源显色性评价方法 …… 455
GB/T 5729—2003　电子设备用固定电阻器　第1部分:总规范 …… 467
GB 5797—2003　秦川牛 …… 509
GB/T 5800—2003　滚动轴承　仪器用精密轴承 …… 519
GB/T 5806—2003　钢锉通用技术条件 …… 533
GB/T 5832.1—2003　气体湿度的测定　第1部分:电解法 …… 547
GB/T 5843—2003　凸缘联轴器 …… 555
GB/T 5860—2003　液压快换接头　尺寸和要求 …… 563
GB/T 5861—2003　液压快换接头　试验方法 …… 571
GB/T 5868—2003　滚动轴承　安装尺寸 …… 589
GB/T 5985—2003　热双金属弯曲常数测量方法 …… 609
GB/T 5993—2003　电子设备用固定电容器　第4部分:分规范　固体和非固体电解质铝电容器 … 619

ICS 21.120.20
J 19

# 中华人民共和国国家标准

GB/T 5014—2003
代替 GB/T 5014—1985

# 弹性柱销联轴器

**Pin coupling elastomer**

2003-04-29 发布　　2003-12-01 实施

中华人民共和国
国家质量监督检验检疫总局　发布

# 前　言

本标准是对 GB/T 5014—1985《弹性柱销联轴器》的修订。

本标准与 GB/T 5014—1985 相比主要变化如下：

——公称转矩与许用转速做了重新调整，其公称转矩较原标准提高 25%以上；

——联轴器型号按 GB/T 12458《联轴器分类》做了修改；

——增补了选用联轴器时必须具备的尺寸；

——删去了原附录 A“弹性柱销联轴器选用说明”。

本标准由全国机器轴与附件标准化技术委员会提出并归口。

本标准起草单位：机械科学研究院、德阳二重基础件厂。

本标准主要起草人：明翠新、王建农、高文、刘学光。

本标准所代替标准的历次版本发布情况为：

——GB/T 5014—1985。

# 弹性柱销联轴器

## 1 范围

本标准规定了LX型、LXZ型弹性柱销联轴器(以下简称联轴器)的型式、基本参数和主要尺寸,并给出了技术要求、检验规则、标志、包装和贮存。

本标准适用于联结两同轴线的传动轴系,并具有补偿两轴相对偏移和一般减振性能。工作温度-20℃～+70℃,传递公称转矩250 N·m～180 000 N·m。

## 2 规范性引用文件

下列文件中的条款通过本标准的引用而成为本标准的条款。凡是注日期的引用文件,其随后所有的修改单(不包括勘误的内容)或修订版均不适用于本标准,然而,鼓励根据本标准达成协议的各方研究是否可使用这些文件的最新版本。凡是不注日期的引用文件,其最新版本适用于本标准。

GB/T 191 包装储运图示标志

GB/T 699 优质碳素结构钢

GB/T 1348 球墨铸铁件

GB/T 3852 联轴器轴孔和联结型式与尺寸

GB/T 4879 防锈包装

GB/T 5783 六角头螺栓 全螺纹

GB/T 6388 运输包装收发货标志

GB/T 11352 一般工程用铸造碳钢件

GB/T 12458 联轴器分类

GB/T 13384 机电产品包装通用技术条件

## 3 分类

### 3.1 型式

联轴器分为LX、LXZ两种型式。

### 3.2 型号标记

联轴器型号与标记按GB/T 12458的规定。

## 4 基本参数和主要尺寸

4.1 LX型弹性柱销联轴器的基本参数和主要尺寸应符合图1和表1的规定。

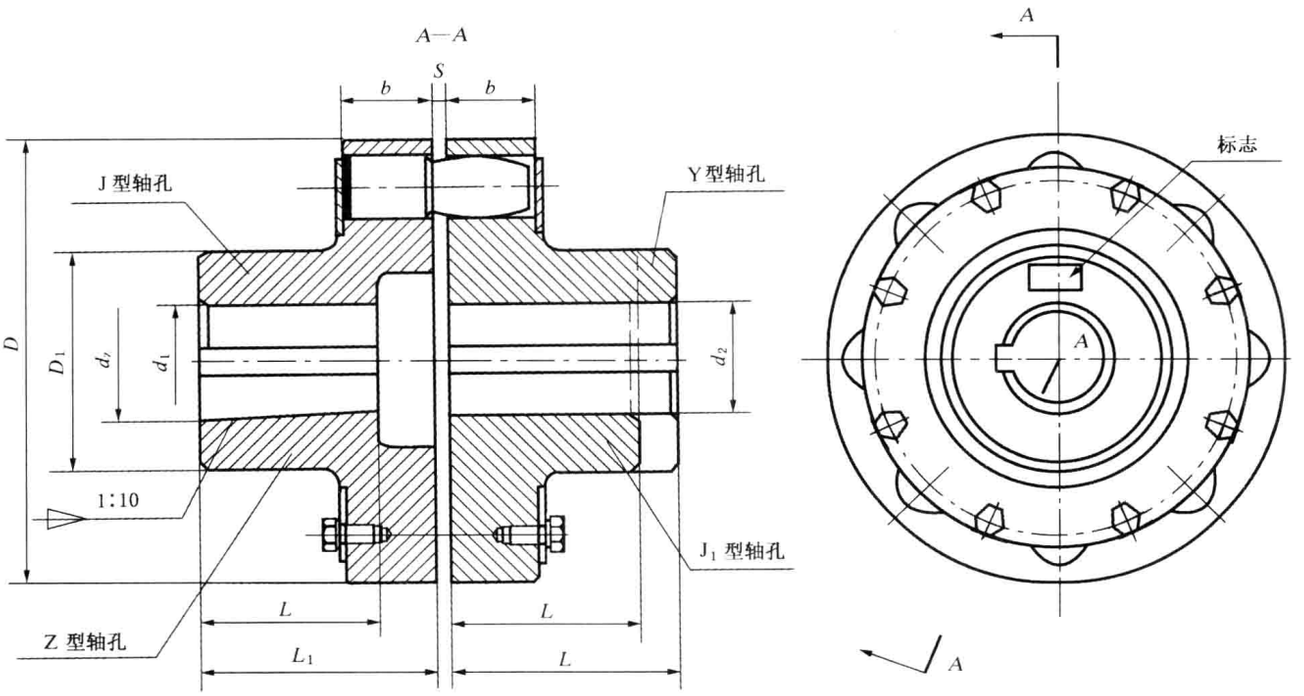


**图 1　LX 型弹性柱销联轴器**

**表 1　LX 型弹性柱销联轴器**　　单位为毫米

| 型号 | 公称转矩 $T_n$/(N·m) | 许用转速 [n]/(r/min) | 轴孔直径 $d_1$、$d_2$、$d_z$ | 轴孔长度 Y 型 L | 轴孔长度 J、$J_1$、Z 型 L | 轴孔长度 J、$J_1$、Z 型 $L_1$ | D | $D_1$ | b | S | 转动惯量 I/(kg·m²) | 质量 m/kg |
|---|---|---|---|---|---|---|---|---|---|---|---|---|
| LX1 | 250 | 8 500 | 12 | 32 | 27 | — | 90 | 40 | 20 | 2.5 | 0.002 | 2 |
| | | | 14 | | | | | | | | | |
| | | | 16 | 42 | 30 | 42 | | | | | | |
| | | | 18 | | | | | | | | | |
| | | | 19 | | | | | | | | | |
| | | | 20 | 52 | 38 | 52 | | | | | | |
| | | | 22 | | | | | | | | | |
| | | | 24 | | | | | | | | | |
| LX2 | 560 | 6 300 | 20 | 52 | 38 | 52 | 120 | 55 | 28 | 2.5 | 0.009 | 5 |
| | | | 22 | | | | | | | | | |
| | | | 24 | | | | | | | | | |
| | | | 25 | 62 | 44 | 62 | | | | | | |
| | | | 28 | | | | | | | | | |
| | | | 30 | 82 | 60 | 82 | | | | | | |
| | | | 32 | | | | | | | | | |
| | | | 35 | | | | | | | | | |

**表 1（续）**

单位为毫米

| 型号 | 公称转矩 $T_n$/(N·m) | 许用转速 [$n$]/(r/min) | 轴孔直径 $d_1$、$d_2$、$d_z$ | 轴孔长度 Y型 $L$ | 轴孔长度 J、$J_1$、Z型 $L$ | 轴孔长度 J、$J_1$、Z型 $L_1$ | $D$ | $D_1$ | $b$ | $S$ | 转动惯量 $I$/(kg·m²) | 质量 $m$/kg |
|---|---|---|---|---|---|---|---|---|---|---|---|---|
| LX3 | 1 250 | 4 750 | 30 | 82 | 60 | 82 | 160 | 75 | 36 | 2.5 | 0.026 | 8 |
| | | | 32 | | | | | | | | | |
| | | | 35 | | | | | | | | | |
| | | | 38 | | | | | | | | | |
| | | | 40 | 112 | 84 | 112 | | | | | | |
| | | | 42 | | | | | | | | | |
| | | | 45 | | | | | | | | | |
| | | | 48 | | | | | | | | | |
| LX4 | 2 500 | 3 870 | 40 | 112 | 84 | 112 | 195 | 100 | 45 | 3 | 0.109 | 22 |
| | | | 42 | | | | | | | | | |
| | | | 45 | | | | | | | | | |
| | | | 48 | | | | | | | | | |
| | | | 50 | | | | | | | | | |
| | | | 55 | | | | | | | | | |
| | | | 56 | | | | | | | | | |
| | | | 60 | 142 | 107 | 142 | | | | | | |
| | | | 63 | | | | | | | | | |
| LX5 | 3 150 | 3 450 | 50 | 112 | 84 | 112 | 220 | 120 | 45 | 3 | 0.191 | 30 |
| | | | 55 | | | | | | | | | |
| | | | 56 | | | | | | | | | |
| | | | 60 | 142 | 107 | 142 | | | | | | |
| | | | 63 | | | | | | | | | |
| | | | 65 | | | | | | | | | |
| | | | 70 | | | | | | | | | |
| | | | 71 | | | | | | | | | |
| | | | 75 | | | | | | | | | |
| LX6 | 6 300 | 2 720 | 60 | 142 | 107 | 142 | 280 | 140 | 56 | 4 | 0.543 | 53 |
| | | | 63 | | | | | | | | | |
| | | | 65 | | | | | | | | | |
| | | | 70 | | | | | | | | | |
| | | | 71 | | | | | | | | | |
| | | | 75 | | | | | | | | | |



此为试读，需要完整PDF请访问：www.ertongbook.com

**表 1（续）**

单位为毫米

| 型号 | 公称转矩 $T_n$/(N·m) | 许用转速 [$n$]/(r/min) | 轴孔直径 $d_1$、$d_2$、$d_z$ | 轴孔长度 Y型 $L$ | 轴孔长度 J、$J_1$、Z型 $L$ | 轴孔长度 J、$J_1$、Z型 $L_1$ | $D$ | $D_1$ | $b$ | $S$ | 转动惯量 $I$/(kg·m²) | 质量 $m$/kg |
|---|---|---|---|---|---|---|---|---|---|---|---|---|
| LX6 | 6 300 | 2 720 | 80 | 172 | 132 | 172 | 280 | 140 | 56 | 4 | 0.543 | 53 |
| | | | 85 | | | | | | | | | |
| LX7 | 11 200 | 2 360 | 70 | 142 | 107 | 142 | 320 | 170 | 56 | 4 | 1.314 | 98 |
| | | | 71 | | | | | | | | | |
| | | | 75 | | | | | | | | | |
| | | | 80 | 172 | 132 | 172 | | | | | | |
| | | | 85 | | | | | | | | | |
| | | | 90 | | | | | | | | | |
| | | | 95 | | | | | | | | | |
| | | | 100 | 212 | 167 | 212 | | | | | | |
| | | | 110 | | | | | | | | | |
| LX8 | 16 000 | 2 120 | 80 | 172 | 132 | 172 | 360 | 200 | 56 | 5 | 2.023 | 119 |
| | | | 85 | | | | | | | | | |
| | | | 90 | | | | | | | | | |
| | | | 95 | | | | | | | | | |
| | | | 100 | 212 | 167 | 212 | | | | | | |
| | | | 110 | | | | | | | | | |
| | | | 120 | | | | | | | | | |
| | | | 125 | | | | | | | | | |
| LX9 | 22 400 | 1 850 | 100 | 212 | 167 | 212 | 410 | 230 | 63 | 5 | 4.386 | 197 |
| | | | 110 | | | | | | | | | |
| | | | 120 | | | | | | | | | |
| | | | 125 | | | | | | | | | |
| | | | 130 | 252 | 202 | 252 | | | | | | |
| | | | 140 | | | | | | | | | |
| LX10 | 35 500 | 1 600 | 110 | 212 | 167 | 212 | 480 | 280 | 75 | 6 | 9.760 | 322 |
| | | | 120 | | | | | | | | | |
| | | | 125 | | | | | | | | | |
| | | | 130 | 252 | 202 | 252 | | | | | | |
| | | | 140 | | | | | | | | | |
| | | | 150 | | | | | | | | | |

**表 1（续）**

单位为毫米

| 型号 | 公称转矩 $T_n$/(N·m) | 许用转速 [$n$]/(r/min) | 轴孔直径 $d_1$、$d_2$、$d_z$ | 轴孔长度 Y型 $L$ | 轴孔长度 J、$J_1$、Z型 $L$ | 轴孔长度 J、$J_1$、Z型 $L_1$ | $D$ | $D_1$ | $b$ | $S$ | 转动惯量 $I$/(kg·m²) | 质量 $m$/kg |
|---|---|---|---|---|---|---|---|---|---|---|---|---|
| LX10 | 35 500 | 1 600 | 160 | 302 | 242 | 302 | 480 | 280 | 75 | 6 | 9.760 | 322 |
| | | | 170 | | | | | | | | | |
| | | | 180 | | | | | | | | | |
| LX11 | 50 000 | 1 400 | 130 | 252 | 202 | 252 | 540 | 340 | 75 | 6 | 20.05 | 520 |
| | | | 140 | | | | | | | | | |
| | | | 150 | | | | | | | | | |
| | | | 160 | 302 | 242 | 302 | | | | | | |
| | | | 170 | | | | | | | | | |
| | | | 180 | | | | | | | | | |
| | | | 190 | 352 | 282 | 352 | | | | | | |
| | | | 200 | | | | | | | | | |
| | | | 220 | | | | | | | | | |
| LX12 | 80 000 | 1 220 | 160 | 302 | 242 | 302 | 630 | 400 | 90 | 7 | 37.71 | 714 |
| | | | 170 | | | | | | | | | |
| | | | 180 | | | | | | | | | |
| | | | 190 | 352 | 282 | 352 | | | | | | |
| | | | 200 | | | | | | | | | |
| | | | 220 | | | | | | | | | |
| | | | 240 | 410 | 330 | — | | | | | | |
| | | | 250 | | | | | | | | | |
| | | | 260 | | | | | | | | | |
| LX13 | 125 000 | 1 080 | 190 | 352 | 282 | 352 | 710 | 465 | 100 | 8 | 71.37 | 1057 |
| | | | 200 | | | | | | | | | |
| | | | 220 | | | | | | | | | |
| | | | 240 | 410 | 330 | — | | | | | | |
| | | | 250 | | | | | | | | | |
| | | | 260 | | | | | | | | | |
| | | | 280 | 470 | 380 | — | | | | | | |
| | | | 300 | | | | | | | | | |
| LX14 | 180 000 | 950 | 240 | 410 | 330 | — | 800 | 530 | 110 | 8 | 170.6 | 1956 |
| | | | 250 | | | | | | | | | |
| | | | 260 | | | | | | | | | |

表 1（续）

单位为毫米

| 型号 | 公称转矩 $T_n$/(N·m) | 许用转速 [$n$]/(r/min) | 轴孔直径 $d_1$、$d_2$、$d_z$ | 轴孔长度 | | | $D$ | $D_1$ | $b$ | $S$ | 转动惯量 $I$/(kg·m²) | 质量 $m$/kg |
|---|---|---|---|---|---|---|---|---|---|---|---|---|
| | | | | Y 型 | J、$J_1$、Z 型 | | | | | | | |
| | | | | $L$ | $L$ | $L_1$ | | | | | | |
| LX14 | 180 000 | 950 | 280 | 470 | 380 | — | 800 | 530 | 110 | 8 | 170.6 | 1956 |
| | | | 300 | | | | | | | | | |
| | | | 320 | | | | | | | | | |
| | | | 340 | 550 | 450 | — | | | | | | |
| 注：质量、转动惯量是按 J/Y 轴孔组合型式和最小轴孔直径计算的。 | | | | | | | | | | | | |

4.2 LXZ 型带制动轮弹性柱销联轴器的基本参数和主要尺寸应符合图 2 和表 2 的规定。

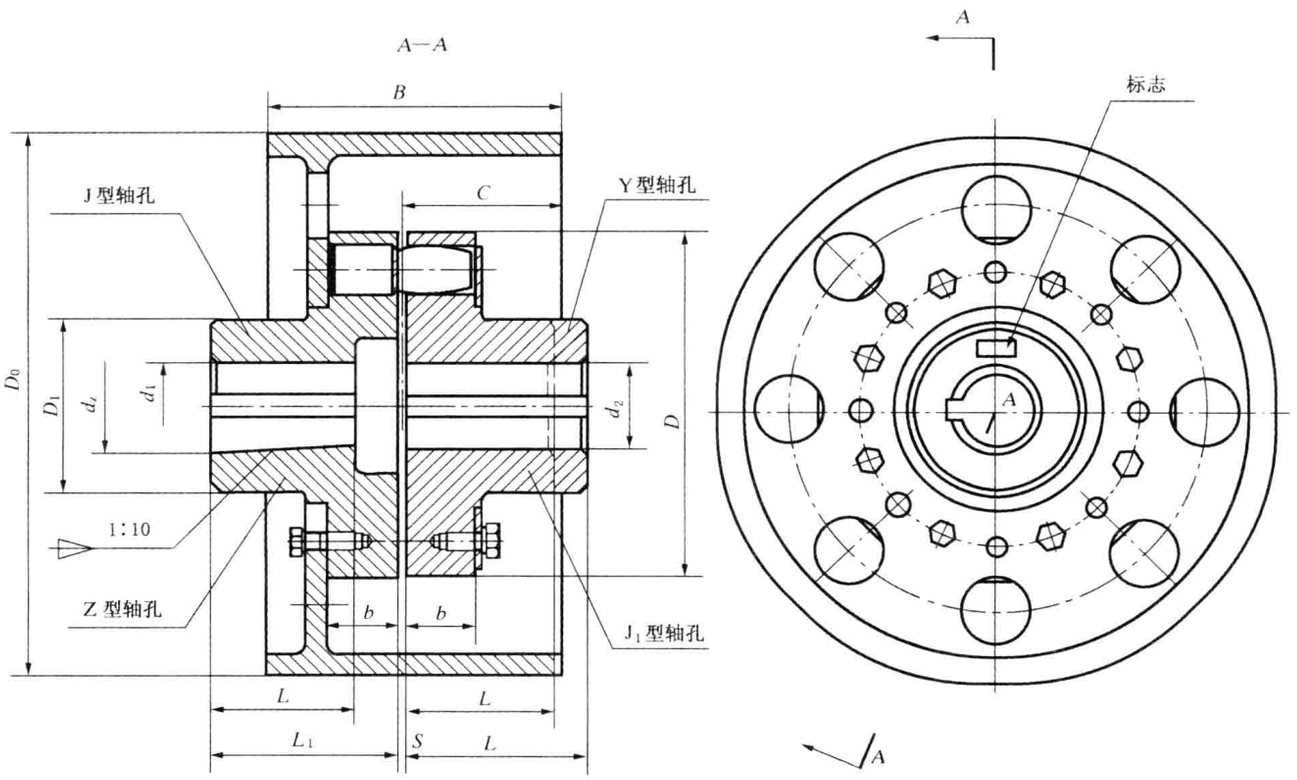


图 2 LXZ 型带制动轮弹性柱销联轴器

表 2 LXZ 型带制动轮弹性柱销联轴器

单位为毫米

| 型号 | 公称转矩 $T_n$/(N·m) | 许用转速 [$n$]/(r/min) | 轴孔直径 $d_1$、$d_2$、$d_z$ | 轴孔长度 | | | $D_0$ | $D$ | $D_1$ | $B$ | $b$ | $S$ | $C$ | 转动惯量 $I$/(kg·m²) | 质量 $m$/kg |
|---|---|---|---|---|---|---|---|---|---|---|---|---|---|---|---|
| | | | | Y 型 | J、$J_1$、Z 型 | | | | | | | | | | |
| | | | | $L$ | $L$ | $L_1$ | | | | | | | | | |
| LXZ1 | 560 | 5 600 | 20 | 52 | 38 | 52 | 200 | 120 | 55 | 85 | 28 | 2.5 | 42 | 0.055 | 11 |
| | | | 22 | | | | | | | | | | | | |
| | | | 24 | | | | | | | | | | | | |
| | | | 25 | 62 | 44 | 62 | | | | | | | | | |
| | | | 28 | | | | | | | | | | | | |

表 2（续）

单位为毫米

| 型号 | 公称转矩 $T_n$/(N·m) | 许用转速 [$n$]/(r/min) | 轴孔直径 $d_1$、$d_2$、$d_z$ | 轴孔长度 Y 型 $L$ | 轴孔长度 J、$J_1$、Z 型 $L$ | 轴孔长度 J、$J_1$、Z 型 $L_1$ | $D_0$ | $D$ | $D_1$ | $B$ | $b$ | $S$ | $C$ | 转动惯量 $I$/(kg·m²) | 质量 $m$/kg |
|---|---|---|---|---|---|---|---|---|---|---|---|---|---|---|---|
| LXZ1 | 560 | 5 600 | 30 | 82 | 60 | 82 | 200 | 120 | 55 | 85 | 28 | 2.5 | 42 | 0.055 | 11 |
| | | | 32 | | | | | | | | | | | | |
| | | | 35 | | | | | | | | | | | | |
| LXZ2 | 1 250 | 3 750 | 30 | 82 | 60 | 82 | 200 | 160 | 75 | 85 | 36 | 2.5 | 40 | 0.072 | 14 |
| | | | 32 | | | | | | | | | | | | |
| | | | 35 | | | | | | | | | | | | |
| | | | 38 | | | | | | | | | | | | |
| | | | 40 | 112 | 84 | 112 | | | | | | | | | |
| | | | 42 | | | | | | | | | | | | |
| | | | 45 | | | | | | | | | | | | |
| | | | 48 | | | | | | | | | | | | |
| LXZ3 | 1 250 | 2 430 | 30 | 82 | 60 | 82 | 315 | 160 | 75 | 132 | 36 | 2.5 | 66 | 0.313 | 25 |
| | | | 32 | | | | | | | | | | | | |
| | | | 35 | | | | | | | | | | | | |
| | | | 38 | | | | | | | | | | | | |
| | | | 40 | 112 | 84 | 112 | | | | | | | | | |
| | | | 42 | | | | | | | | | | | | |
| | | | 45 | | | | | | | | | | | | |
| | | | 48 | | | | | | | | | | | | |
| LXZ4 | 2 500 | 2 430 | 40 | 112 | 84 | 112 | 315 | 195 | 100 | 132 | 45 | 3 | 66 | 0.504 | 40 |
| | | | 42 | | | | | | | | | | | | |
| | | | 45 | | | | | | | | | | | | |
| | | | 48 | | | | | | | | | | | | |
| | | | 50 | | | | | | | | | | | | |
| | | | 55 | | | | | | | | | | | | |
| | | | 56 | | | | | | | | | | | | |
| | | | 60 | 142 | 107 | 142 | | | | | | | | | |
| | | | 63 | | | | | | | | | | | | |
| LXZ5 | 2 500 | 1 900 | 40 | 112 | 84 | 112 | 400 | 195 | 100 | 168 | 45 | 3 | 84 | 1.192 | 59 |
| | | | 42 | | | | | | | | | | | | |
| | | | 45 | | | | | | | | | | | | |
| | | | 48 | | | | | | | | | | | | |
| | | | 50 | | | | | | | | | | | | |

**表 2（续）**

单位为毫米

| 型号 | 公称转矩 $T_n$/(N·m) | 许用转速 [$n$]/(r/min) | 轴孔直径 $d_1$、$d_2$、$d_z$ | 轴孔长度 Y 型 $L$ | 轴孔长度 J、$J_1$、Z 型 $L$ | 轴孔长度 J、$J_1$、Z 型 $L_1$ | $D_0$ | $D$ | $D_1$ | $B$ | $b$ | $S$ | $C$ | 转动惯量 $I$/(kg·m²) | 质量 $m$/kg |
|---|---|---|---|---|---|---|---|---|---|---|---|---|---|---|---|
| LXZ5 | 2 500 | 1 900 | 55 | 112 | 84 | 112 | 400 | 195 | 100 | 168 | 45 | 3 | 84 | 1.192 | 59 |
| | | | 56 | | | | | | | | | | | | |
| | | | 60 | 142 | 107 | 142 | | | | | | | | | |
| | | | 63 | | | | | | | | | | | | |
| LXZ6 | 3 150 | 1 900 | 50 | 112 | 84 | 112 | 400 | 220 | 120 | 168 | 45 | 3 | 84 | 1.402 | 69 |
| | | | 55 | | | | | | | | | | | | |
| | | | 56 | | | | | | | | | | | | |
| | | | 60 | 142 | 107 | 142 | | | | | | | | | |
| | | | 63 | | | | | | | | | | | | |
| | | | 65 | | | | | | | | | | | | |
| | | | 70 | | | | | | | | | | | | |
| | | | 71 | | | | | | | | | | | | |
| | | | 75 | | | | | | | | | | | | |
| LXZ7 | 3 150 | 1 500 | 50 | 112 | 84 | 112 | 500 | 220 | 120 | 210 | 45 | 3 | 105 | 2.872 | 91 |
| | | | 55 | | | | | | | | | | | | |
| | | | 56 | | | | | | | | | | | | |
| | | | 60 | 142 | 107 | 142 | | | | | | | | | |
| | | | 63 | | | | | | | | | | | | |
| | | | 65 | | | | | | | | | | | | |
| | | | 70 | | | | | | | | | | | | |
| | | | 71 | | | | | | | | | | | | |
| | | | 75 | | | | | | | | | | | | |
| LXZ8 | 6 300 | 1 900 | 60 | 142 | 107 | 142 | 400 | 280 | 140 | 168 | 56 | 4 | 84 | 1.800 | 88 |
| | | | 63 | | | | | | | | | | | | |
| | | | 65 | | | | | | | | | | | | |
| | | | 70 | | | | | | | | | | | | |
| | | | 71 | | | | | | | | | | | | |
| | | | 75 | | | | | | | | | | | | |
| | | | 80 | 172 | 132 | 172 | | | | | | | | | |
| | | | 85 | | | | | | | | | | | | |
| LXZ9 | 6 300 | 1 500 | 60 | 142 | 107 | 142 | 500 | 280 | 140 | 210 | 56 | 4 | 105 | 3.582 | 113 |
| | | | 63 | | | | | | | | | | | | |
| | | | 65 | | | | | | | | | | | | |

表 2（续）

单位为毫米

| 型号 | 公称转矩 $T_n$/(N·m) | 许用转速 [$n$]/(r/min) | 轴孔直径 $d_1$、$d_2$、$d_z$ | 轴孔长度 Y 型 $L$ | 轴孔长度 J、$J_1$、Z 型 $L$ | 轴孔长度 J、$J_1$、Z 型 $L_1$ | $D_0$ | $D$ | $D_1$ | $B$ | $b$ | $S$ | $C$ | 转动惯量 $I$/(kg·m²) | 质量 $m$/kg |
|---|---|---|---|---|---|---|---|---|---|---|---|---|---|---|---|
| LXZ9 | 6 300 | 1 500 | 70 | 142 | 107 | 142 | 500 | 280 | 140 | 210 | 56 | 4 | 105 | 3.582 | 113 |
| | | | 71 | | | | | | | | | | | | |
| | | | 75 | | | | | | | | | | | | |
| | | | 80 | 172 | 132 | 172 | | | | | | | | | |
| | | | 85 | | | | | | | | | | | | |
| LXZ10 | 11 200 | 1 500 | 70 | 142 | 107 | 142 | 500 | 320 | 170 | 210 | 56 | 4 | 105 | 4.970 | 156 |
| | | | 71 | | | | | | | | | | | | |
| | | | 75 | | | | | | | | | | | | |
| | | | 80 | 172 | 132 | 172 | | | | | | | | | |
| | | | 85 | | | | | | | | | | | | |
| | | | 90 | | | | | | | | | | | | |
| | | | 95 | | | | | | | | | | | | |
| | | | 100 | 212 | 167 | 212 | | | | | | | | | |
| | | | 110 | | | | | | | | | | | | |
| LXZ11 | 11 200 | 1 220 | 70 | 142 | 107 | 142 | 630 | 320 | 170 | 265 | 56 | 4 | 132 | 9.392 | 187 |
| | | | 71 | | | | | | | | | | | | |
| | | | 75 | | | | | | | | | | | | |
| | | | 80 | 172 | 132 | 172 | | | | | | | | | |
| | | | 85 | | | | | | | | | | | | |
| | | | 90 | | | | | | | | | | | | |
| | | | 95 | | | | | | | | | | | | |
| | | | 100 | 212 | 167 | 212 | | | | | | | | | |
| | | | 110 | | | | | | | | | | | | |
| LXZ12 | 16 000 | 1 220 | 80 | 172 | 132 | 172 | 630 | 360 | 200 | 265 | 56 | 5 | 132 | 16.43 | 326 |
| | | | 85 | | | | | | | | | | | | |
| | | | 90 | | | | | | | | | | | | |
| | | | 95 | | | | | | | | | | | | |
| | | | 100 | 212 | 167 | 212 | | | | | | | | | |
| | | | 110 | | | | | | | | | | | | |
| | | | 120 | | | | | | | | | | | | |
| | | | 125 | | | | | | | | | | | | |



此为试读，需要完整PDF请访问：www.ertongbook.com