丁村遗址群新发现旧石器时代早期遗存

山西省考古研究所

丁村民俗博物馆

2004 年 5 月，我们在襄汾县城关东寨村西南新发现一处旧石器时代早期文化遗存，编号 04：06 地点。该地点位于紧临大运路的一个废弃的砖厂内。由于砖厂连年取土，暴露出三条古土壤条带。我们在观察古土壤条带过程中，发现了该地点（图一）。

一、地质地貌

04：06 地点位于丁村遗址群东北部，海拔 450 米。它与 1976 年以后发现的 77：02 地点、77：03 地点以及 79：04 地点同在一条冲沟——上庄沟中。

上庄沟是丁村遗址范围内最大的一个季节性泄洪河道，属汾河的二级支流。它位于丁村遗址东北部，出襄汾县城东南一直可以上溯至塔儿山脚下，上游由沙女沟和红土寨沟组成，至上庄附近合并为上庄沟。1977 年以来考古工作者就在这一带发现过 79：04、77：02、77：03 和红土寨等 4 处旧石器时代早期地点，根据其地貌部位确定地质时代为中更新世晚期，即旧石器时代早期晚段。

04：06 地点位于上庄沟下游。其两侧顶面高度与汾河第Ⅳ级阶地顶面相当，但地层堆积于汾河岸边的南寨塌河崖明显不同。南寨塌河崖属于汾河主河道与其二级支流形成的冲积扇互成的堆积，其中还夹杂有 5～6 个古土壤条带。而上庄沟两侧的地层主要

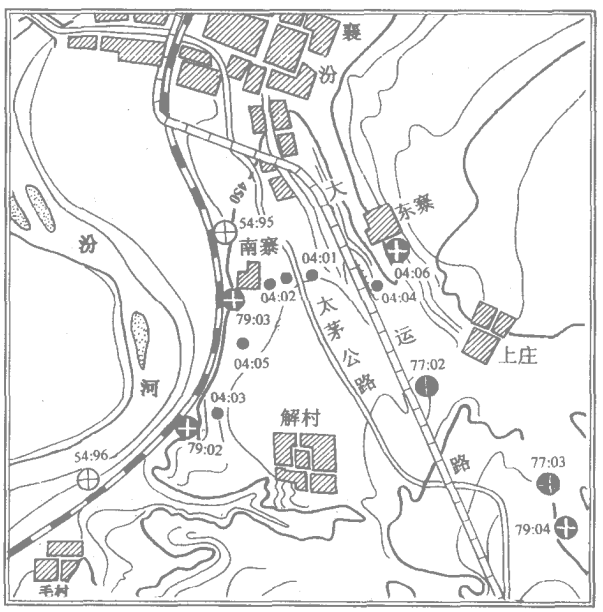

图一　都沟遗址位置与发掘区分布图

需要全本请访问 www.ertongbook.com

是黄土塬土状堆积，沟两侧断断续续堆积了由上游的塔儿山下泄的洪积物，这些砾石层的岩性较为单一，且磨圆较差。从上游的红土寨沟石器地点和 79：04、77：02、77：03 直至 04：06 等 4 个地点的石制品均发现于沟两侧贴着的砾石堆积之中。

这给我们断定其地质时代带来了一定的困难。然而我们从这些砾石堆积之上的古土壤条带可以大致上进行判别。04：06 地点含石制品砾石层位于与黄土第 3 条古土壤层（S_3）和第 4 个黄土层相当。如图所示，其地层堆积由上至下分别为（图二）：

灰黄色粉砂土（L_1）——即通常所说的马兰黄土，厚 6 米左右；

古土壤（S_1），厚 2.5 米左右；

离石黄土（L_2），厚 8～10 米；

古土壤（S_2），厚 1.6 米，由两个古土壤层复合而成，中间加有 30～50 厘米的一个黄土层。

离石黄土（L_3），厚 5.1 米。

古土壤（S_3），厚 1.6 米。

砾石层及土状堆积物，以角页岩和砂岩为主要成分的砾石层，含石制品。最大厚度 4.5 米；由切开的剖面看向里很快变薄、尖灭，并逐渐变成细砂和粉砂土。

离石黄土（L_4），未见底。

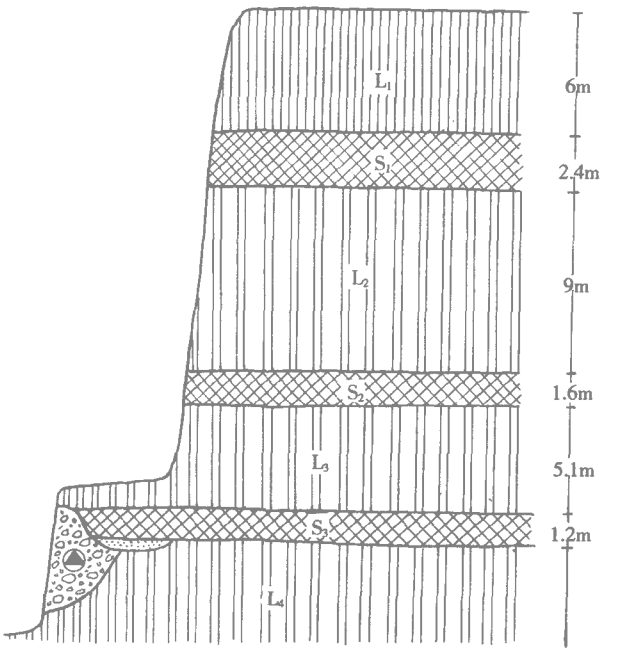

图二　丁村遗址群 04：06 地点地层剖面图

这里需要说明的是：

1. 从砖厂挖土切开的剖面看砾石层主要贴在沟边上，厚度约 4 米左右，向里很快变薄，延伸最长的地方可达十五、六米。

2. 在砾石层靠里的部位是土状堆积物，上部为棕红色古土壤（S_3），之下为黄土。

3. 古土壤条带在靠近砾石堆积的附近成壤不够好，色偏浅，呈微红色，并有粉砂成分。这与古土壤有一定区别，但沿该层向里逐渐过渡、变红，在砖厂东南 40 余米的同一高度可以看到明显的古土壤层。由此推断，这里在堆积砾石层的同时形成了一个小的积水潭，也正好是古土壤（S_3）形成的时期，位于水潭部位的堆积成壤性较差，而水潭以外的地区形成了古土壤。这便是我们今天看到的现象。

4. 这虽然是一种局部现象，但在上庄沟两侧是比较常见的。

二、石制品研究

该地点共发现石制品 93 件，其中石核 7 件、石片 76 件、石器 12 件。这些石制品均以角页岩为原料，多数都有不同程度的水流磨蚀作用，部分标本附着有薄厚不均的钙衣。目前发现的材料仅仅是调查所获得，我们只作一些定性分析和典型标本的描述。

石核　7 件。最大径多在 5～10 厘米之间。有单台面石核 3 件、双台面石核 3 件、盘状石核 1 件。

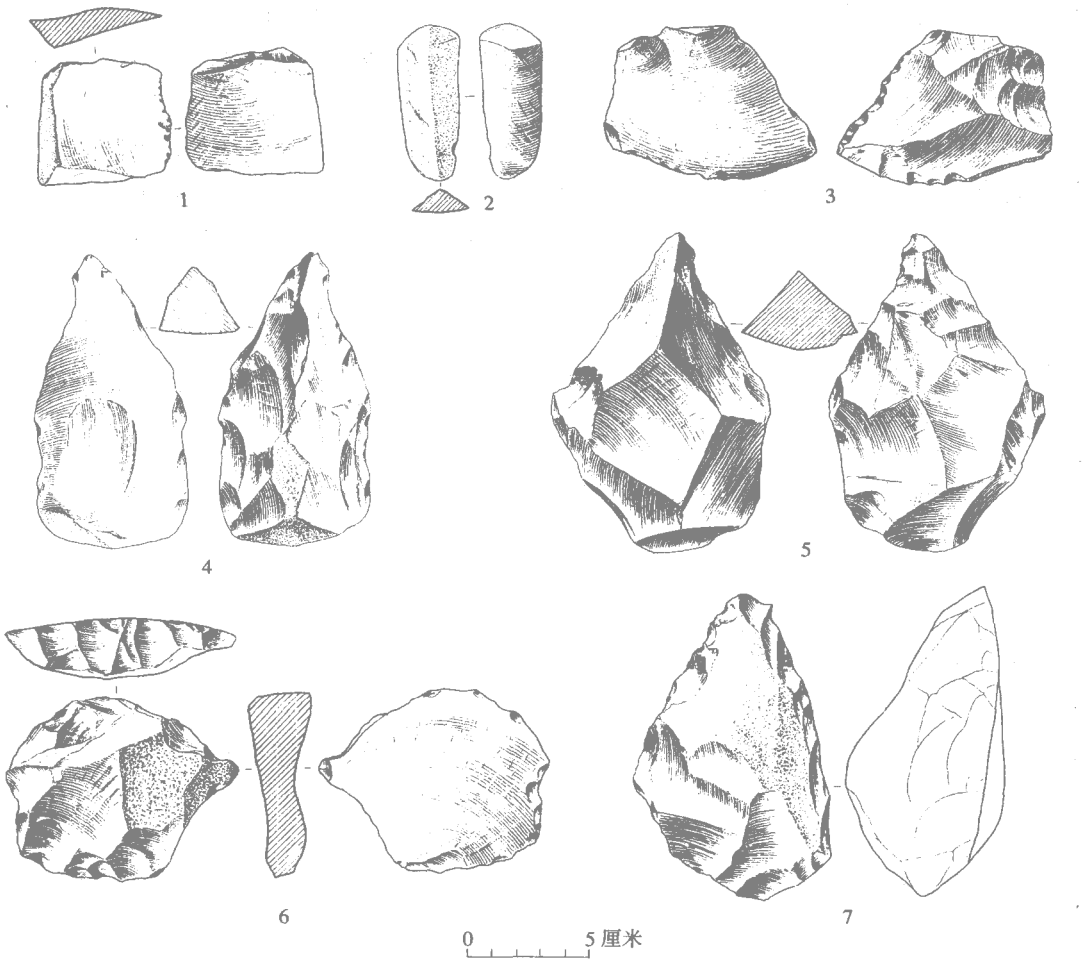

图三　丁村遗址群 04：06 地点石制品

1～3. 石片　4、5、7. 三棱大尖状器　6. 端刮器

石片　76 件。最大径小于 5 厘米的有 15 件，5～10 厘米之间的有 47 件，10～15 厘米之间的有 14 件。

异台面双打击泡石片长 66 毫米，宽 87 毫米，厚 27 毫米。该石片有两个打击点和两个打击锥体，但不在同一个台面上。说明在第一次打击没有成功的情况下，换另外一个台面进行打击，并最终打下了这个石片。从这一点也可看出，打击点和半锥体双生并不一定就是碰砧法打制石片的专有特征（图三，3）.

自然背脊石片长 66 毫米，宽 26 毫米，厚 10 毫米（图三，2）。

环形背脊石片长 55 毫米，宽 57 毫米，厚 14 毫米（图三，1）。

石器　12 件。可分为砍斫器 2 件、三棱大尖状器 3 件、刮削器 7 件。

三棱大尖状器长 145 毫米，宽 103 毫米，厚 82 毫米。以巨厚石片为坯，石片的破裂面十分突起，背面有一个砾石面形成的自然背脊，背脊两侧正向加工形成了一个器尖。石片台面后缘有许多加工片疤，使石器的跟端成为对称（图三，7）.

三棱大尖状器长 167 毫米，宽 82 毫米，厚 63 毫米。以厚石片为坯，器轴与石片的打击轴基本平行。背面近端保留有砾石面，左右两边正向加工，尖端呈三棱形（图三， 4）。

三棱大尖状器长 178 毫米，宽 116 毫米，厚 94 毫米。器型硕大，尖端十分锋利。石器跟端保留有较少的砾石面，但众多不同方向的石片疤有明显的磨蚀。与器尖未曾磨蚀的加工痕迹相比形成十分鲜明的对比。说明该三棱大尖状器是以经过一定水流搬运磨蚀的石核为坯打制的。该器的加工可以说是别具匠心，三棱形器尖的顶脊是由底面向上打掉两个大的石片疤形成的，然后再由两侧的石片疤面向底面打掉许多小的石片，形成了三棱形器尖的另外两条脊。这样的修理技术在丁村遗址以往的发掘品中也有所见（图三， 5）。

端刮器长 95 毫米，宽 78 毫米，厚 26 毫米。石片为坯，远端的正向加工十分规律且很陡，是一件典型的端刃刮削器。石片背面右侧为砾石面，并有一个两侧修理形成的小尖，很像锥钻（图三，6).

三、结语

（一）文化特点

04：06 地点是我们新近在丁村遗址群北部发现的一个石器地点，由于是初步调查，发现的石制品数量有限，仅作以下几点认知。

1. 04：06 地点的石制品以角页岩为原料，多数石制品有水流磨蚀的痕迹。说明是由上庄沟上游搬运而来的，但也有个别标本几乎没有磨蚀，可能是在附近打制的。

2. 该地点石制品以石片和石核居多，石器的比例不很大。石器有砍斫器、刮削器和三棱大尖状器。从发现的石制品组合来看，虽然没有发现斧状器、石球等器类，但仍然保持了丁村文化的基本要素。

3. 三棱尖状器较为典型，既有石片为坯者，也又有以石核为坯打制的。代表了丁村三棱大尖状器的两种不同风格的打制技术。

(二)时代以及发现的意义

04：06 地点，位于丁村遗址群范围内最大的一条季节性支流上庄沟下游。根据文化层上覆的古土壤层判断，其地质时代为中更新世晚期（约 30 万年左右)。

该地点的发现使我们对丁村遗址群旧石器时代早期遗存有了进一步的认识，丁村文化早段可能存在着两个或两个以上的文化层。这对于我们了解和认识丁村遗址群旧石器时代早期人类活动，特别是对研究上庄沟发现的 79：04 等 4 个石器地点的地层堆积、地质时代和埋藏环境有着十分重要的意义。

致谢：中科院地质所袁宝印教授和北京大学地环学院的周力平、张家富教授亲临现场进行野外地质观察并对我们的工作给予了肯定。山西省考古研究所王建先生和丁村民俗博物馆、丁村文化工作站陶富海先生对本文提出许多宝贵意见，李夏庭先生为本文清绘插图，在此表示衷心的感谢。

执　笔：王益人　周倜

吉县沟堡遗址发掘简报

山西省考古研究所

山西省吉县沟堡遗址的发掘是“河套地区先秦两汉时期的生业、文化与环境”研究课题的一部分。吉县位于吕梁山南端，西隔黄河与陕西相望。早在二十世纪八十年代我们就对沟堡遗址进行调查，发现了属于仰韶时期的陶片。2003年8月，山西省西部考古工作在吉县展开后我们又对该遗址进行复查并选点发掘。

沟堡村属柏山寺乡，东北距县城约30公里。遗址位于村西北约三里的山坡上，面积近1000平方米(图一)。遗址西约200余米就是是黄河，北面约50米是一处山间峡谷，20世纪70年代，峡谷还常年流淌着较大的溪水，近年才成为季节性浅流。在这次调查中，我们见到整个遗址堆积情况基本一致。现以T2东壁为例，说明遗址的堆积情况(图二)。



图一　沟堡遗址位置示意图

第1层：表土层。灰黄色土，质疏松。厚约15厘米。出土泥质红陶钵、尖底瓶、夹砂红褐陶罐等器物残片。

第2层：坡体塌落堆积。黄色土，质疏松。厚0～55厘米。出土泥质红陶钵、夹砂红褐陶罐等器物残片，其下叠压着F2和第3层。

第3层：F2倒塌堆积。质松，黄土中夹有红或黑的

需要全本请访问 www.ertongbook.com

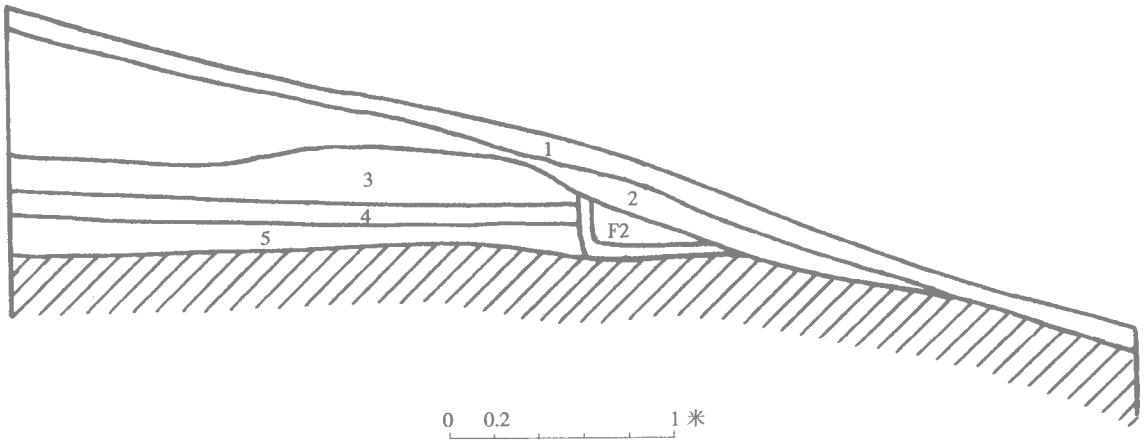

图二　T2 南壁地层剖南图

一、地层堆积

整个遗址堆积情况基本一致。现以 T2 东壁为例，说明遗址的堆积情况（图二）。

第 1 层：表土层。灰黄色土，质疏松。厚约 15 厘米。出土泥质红陶钵、尖底瓶、夹砂红褐陶罐等器物残片。

第 2 层：坡体塌落堆积。黄色土，质疏松。厚 0～55 厘米。出土泥质红陶钵、夹砂红褐陶罐等器物残片，其下叠压着 F2 和第 3 层。

第 3 层：F2 倒塌堆积。质松，黄土中夹有红或黑的烧结块。厚 0～30厘米。含少量木炭，出有泥质红陶钵、尖底瓶等器物残片。

第 4 层：黑灰土，质硬。厚 10～15 厘米。含少量小块木炭、彩陶片。

第 5层：浅灰土，细密，质硬。厚 10～20 厘米。出土少量尖底瓶、夹砂罐等器物的碎片和彩陶片。

第 5层以下是生土。

二、遗迹与遗物

（一）遗迹

在沟堡遗址的发掘中我们仅发现了房址两座，分别编号为 F1 和 F2。两座房址均为半地穴式，叠压于第二层下，下面分别介绍。

F1　房址的前半部已随坡体塌落，从残存部分看，似为圆形，北壁较直，东壁内斜呈袋状，残存部分长 4.5 米，宽 1.6 米，残壁高 0.4～0.6 米。房内地面平整，最上层是未经过特殊处理的烧结面，厚约 5～6 厘米，墙壁上也有一层厚约 5～7 厘米的烧结面。地面上堆积着大量塌落的红烧土块。房内东北部接近壁面的地面上放置一人面形筒状器物，顶部盖一块石板；房内东南部接近壁面的地上放置一块大致长方形的石条，长 0.7米，宽 0.18米，厚 0.08 米。地面上遍布陶片，分别属于

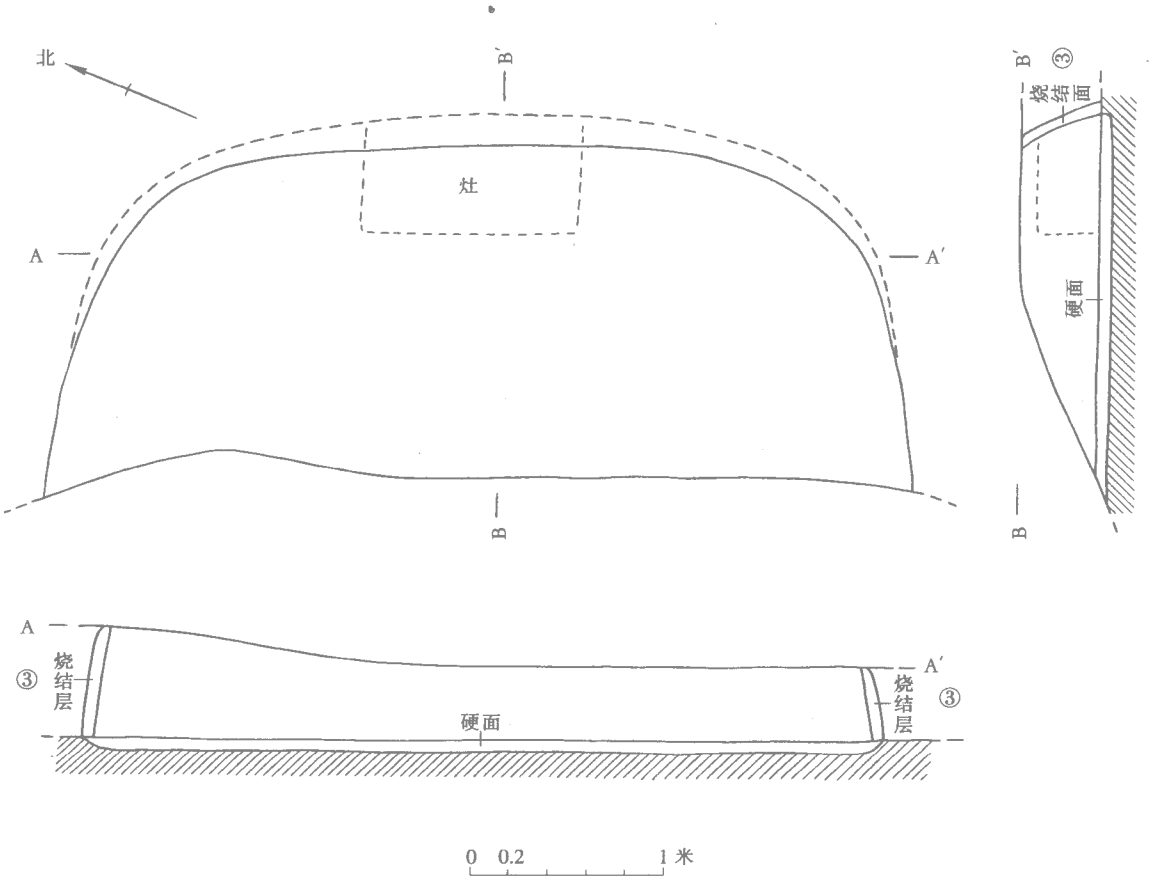

图三　F1 平、剖面图

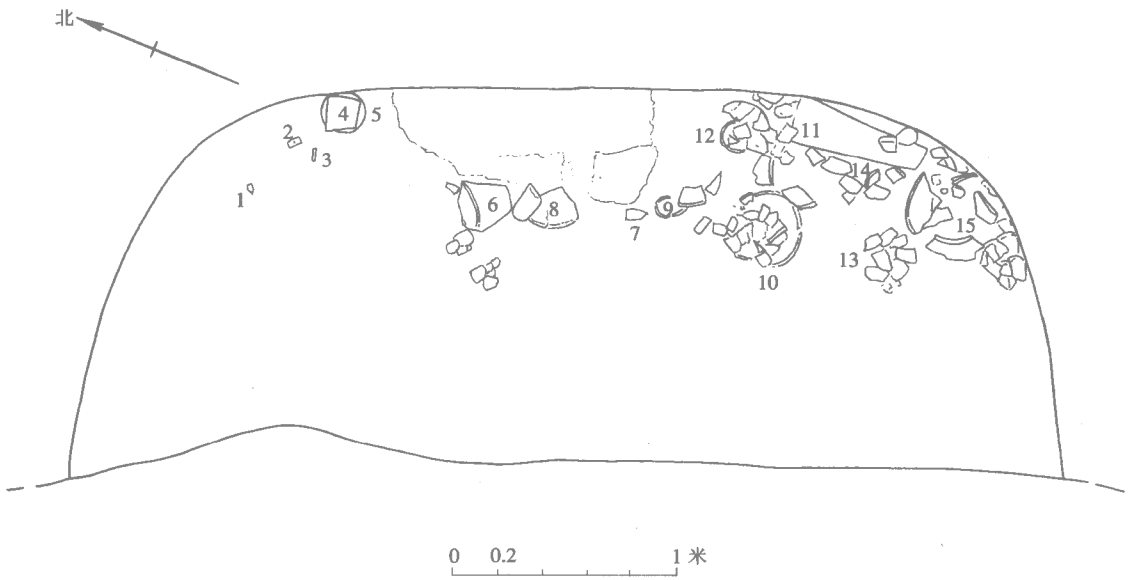

图四　F1器物分布图

1. 陶环　2. 石刀　3. 石凿　4. 石板　5. 人面形器物　6. 罐　7. 钵片
8. 瓮　9. 钵　10 筒形罐　11. 长石板　12. 瓮　13. 罐　14. 钵　15. 罐

十余件器物，种类有钵、瓮、罐等。在东壁下人面形器物和长方形石条间堆积着烟道状的烧结物，并延伸到接近中部的区域，压在地面的陶器上（图三、图四）。烧结物下是一层厚约 5 厘米的黑灰烬，杂有木炭、少量兽骨。

F2　已经被严重破坏，仅残存一面残墙和部分地面，墙长约 4 米，高约 0.5 米，地面残存宽度近 2 米。房内布满房子壁面倒塌的堆积，这层堆积之下是一层厚约 5 厘米的黑灰土，其中包含有钵、尖底瓶等器物的残片。

（二）遗 物

遗址出土的遗物包括石器和陶器两类，以陶器为主。

陶质有泥质、夹砂两种。泥质陶较多，陶色以橘红、褐色为主，亦有少量黄陶，偶见灰陶，为数不多的彩陶片是红陶。泥质陶多为红色，陶土经淘洗。器类多为盛器，有钵、尖底瓶、瓮、罐等；夹砂陶为褐色或红褐色，夹粗砂粒，炊器居多，器类有釜形罐、折沿罐等。素面磨光器物较多，有些泥质陶器上施黄褐色陶衣；纹饰主要是细绳纹，饰于尖底瓶、罐外，有少量的附加堆纹，有的夹砂罐上有泥突类的装饰；彩陶全部饰于泥质陶器外表，一般是红地黑彩，有弧形三角纹、圆点纹、横线纹、垂线纹等，有的仅钵口沿上有一周黑彩。器物主要采用泥条盘筑法制成，一些器物如罐、尖底瓶残片上有明显泥条盘筑痕迹；一些器物平底的接茬处可看出器底和器身是分别制成后粘贴在一起的；器物口沿一般有慢轮修整的痕迹。

1. F1 出土器物

泥质陶　占出土陶器的绝大部分，主要器类有钵、筒形罐、瓮、小罐、盘等，另有一件人面形筒状器。

人面形器物　F1：1，泥质灰褐陶，陶质疏松；无底，底边呈喇叭状，出土时顶部盖一石板。人面眼、口镂空，分别用泥块贴塑出眉毛、眼眶、鼻子、颧骨、嘴唇的形状。嘴部及一侧眉部、眼眶处泥塑已脱落，鼻梁挺直，高颧骨，两腮及嘴巴下贴塑有泥条，似为身体上的装饰。面部左右两侧大致和眼睛同一高度处分别有一个相同大小的镂空圆孔，两个圆孔和各自所对应的眼睛不等距，两个圆孔之间又有一镂空的弧形。器表经磨光，形象古拙。顶部径 18 厘米，底部径 26 厘米，高 18.6厘米（图五，1；图版一，1）。

钵　一般为橘红色，敛口，圆唇，平底，有的口沿有一周黑彩，器表多为素面磨光。

F1：3，器口沿有一周黑彩，大部被磨蚀；上腹部鼓，平底；器表及器内口沿处经磨光，器内有明显刮抹痕。口径 25.4 厘米，底径 12 厘米，高 10.4 厘米（图五，8；图版一，5）。

F1：8，敛口，鼓肩，小平底，斜弧腹；器内处均施黄褐色陶衣，多已脱落，口沿上一周黑彩已被磨蚀，器内壁光滑。口径 22.4 厘米，底径 8.2 厘米，高 7.6 厘米（图五，7；图版一，3）。

筒形罐　F1：7，陶色不纯，大部为灰色，近底局部桔黄色。口微侈，平沿，直腹，平底；素面磨光。口径 26 厘米，底径 22.8 厘米，高 20.8 厘米（图五，10；图版一，6）。

圆腹瓮　F1：4，黄褐色；敛口，斜平沿，尖圆唇，上腹圆鼓，下腹斜收，小平底；器表施黄褐色陶衣，鼓腹处多脱落，器内有横向刮抹痕。口径 24.1 厘米，底径 18 厘米，高 38 厘米（图六，5 图版二，1）.

鼓肩瓮　F1：9，黄褐色；敛口，斜平沿，尖唇，上腹鼓，下腹斜直，平底；器表磨光，器内近口沿处有明显泥条盘筑痕。口径 17.6 厘米，底径 15.2 厘米，高 25.6 厘米（图六，2；图版一，4）。

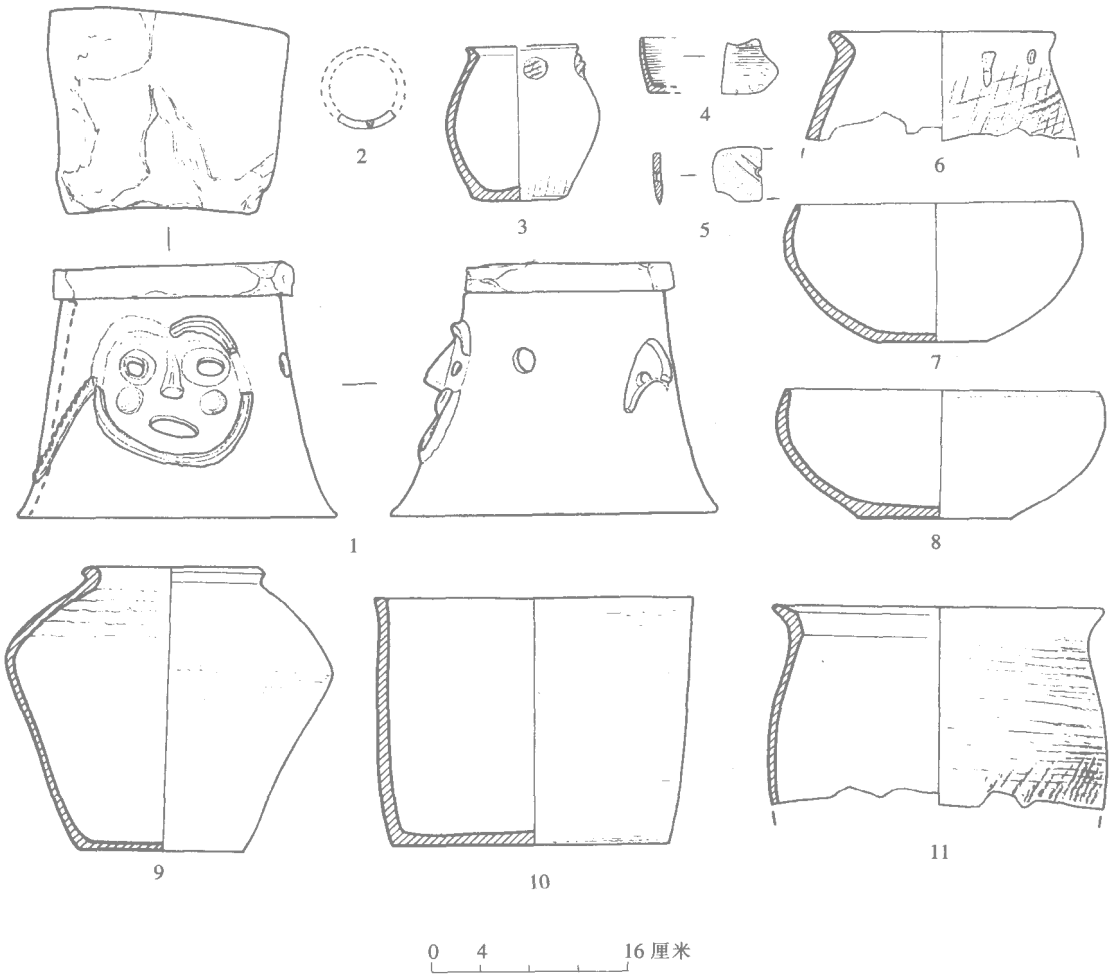

图五　F1内出土器物

1. 人面形器物（F1：1）　2. 陶环（F1：14）　3、6、11. 仰折沿罐（F1：5、12、11）　4. 陶盘（F1：16）
5. 石刀（F1：15）　7、8. 钵（F1：3、8）　9. 束颈罐（F1：10）　10. 筒形罐（F1：7）

盆形瓮　F1：2，黄褐色，泥质。折沿内斜，圆唇，鼓肩，斜腹，小平底，器表有刮抹痕，经磨光，器内有横向刮抹痕。口径48厘米，底径17.6厘米，高36.4厘米（图六，3；图版二，4）。

仰折沿罐　F1：5，敛口，侈沿，尖唇，器表磨光，腹口部鼓，平底，口沿下对称粘贴两个泥突，从残痕看，应该是四个，两个已脱落，泥突上有横向刻划痕。口径8.8厘米，底径7.6厘米，高12.8厘米（图五，3；图版一，2）。

盘　F1：16，口微敞，尖唇，壁略斜，平底，壁底部有捺痕，素面磨光，器内外均有整齐轮旋痕。器高4.8厘米（图五，4）.

陶环　F1：14，剖面呈三角形，磨光。直径7.2厘米（图五，2）.

夹砂陶　发现较少，可分为釜形罐、束颈罐、仰折沿罐、折沿罐等器形。

釜形罐　F1：6，黄褐色；直口微侈，尖圆唇，折肩，肩上饰细密弦纹，折肩处的附加堆纹上

需要全本请访问 www.ertongbook.com

均匀地分布着楔形纹；下腹内收，小平底，饰稀疏斜绳纹。口径 18.4 厘米，底径 14.4 厘米，高 22.8 厘米（图六， 4； 图版二，2）.

束颈罐 F1：10，束颈，侈沿，圆唇，鼓肩，斜腹，素面磨光；器内近口沿处有泥质盘筑痕。口径 14.4 厘米，底径 13.2 厘米，高 24 厘米（图五，9；图版二，3）.

仰折沿罐 F1：11，夹粗砂粒，黄褐陶；束颈，折沿，尖圆唇，斜弧腹，腹饰细密交错绳纹。口径 27.2 厘米，残高 16.4 厘米（图五，11）.

F1：12，黄褐色；束颈，折沿，圆唇；饰细密交错绳纹，口沿下粘贴小泥饼。口径 8 厘米，残高 8.8 厘米（图五，6）.

折沿罐 F1：13，红褐色，折沿，方唇；口沿下饰细绳纹（图六，1）。

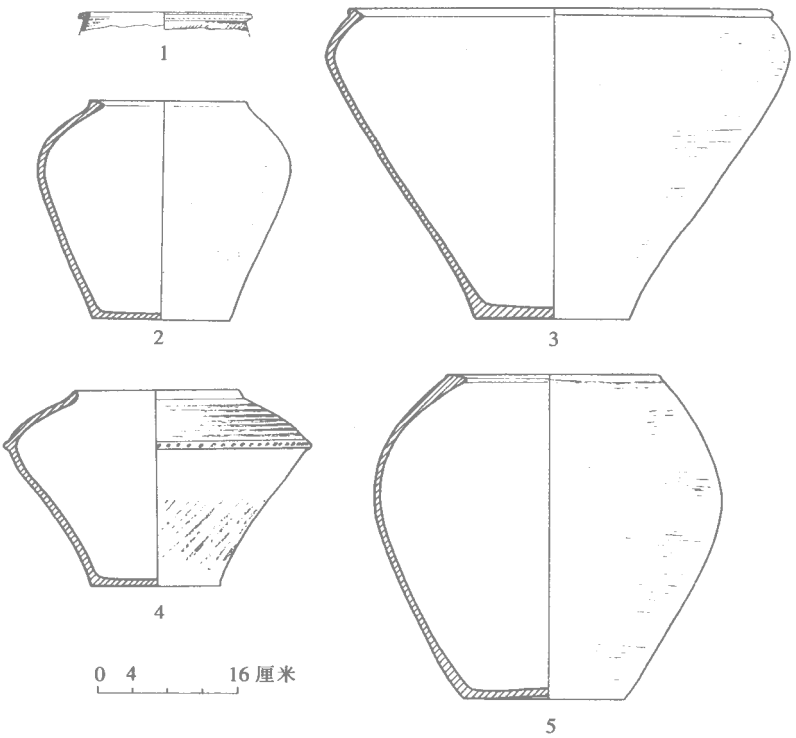

图六 F1 内出土器物

1. 折沿罐（F1：13） 2. 鼓肩瓮（F1：9） 3. 盆形瓮（F1：2）
4. 釜形罐（F1：6） 5. 圆腹瓮（F1：4）

石器 仅发现有石刀和石凿各一件。

石刀 1 件。F1：15，磨制，双面刃，中间的孔系对穿而成，刀面上有两道楔形磨痕。宽 4.8 厘米，残长 4 厘米（图五， 5）。

石凿 1 件。F1：17，残损严重，仅存部分刃部，双面刃，磨制。残长 2.5 厘米，宽 1.4 厘米。

2. F2 出土的器物

F2 仅发现有泥质的尖底瓶。

尖底瓶 F2：1，缺口、颈部，锥状底，器身饰细绳纹，锥状底，腹饰交错细线纹。残高 48 厘米，最大腹径 24.8 厘米（图七，10；图版二，5）.

3. 第 1 层出土器物

沟堡遗址第 1 至第 3 层出土器物具有较强的一致性，泥质陶呈橘红色，个别钵为暗黄色，彩陶很少，仅在部分钵的口沿上有一周似随意抹画的黑彩。第 2、3 层出土器物十分碎小，这里仅介绍第 1 层出土的部分器物。

泥质陶 占全部出土遗物的绝大部分，分为钵、钵形器、盆、折肩瓮、陶环等。

尖底瓶 T1①：3，仅存口部，红色；束颈、侈口，双唇近平，上唇略高出下唇，口沿下饰斜向细密绳纹。口径 10 厘米，残高 2.4 厘米（图七，4）。

钵 T1①：4，敛口，器表经磨光，素面，敛口，鼓腹；口径 19.2 厘米，残高 4.5 厘米（图七，9）。

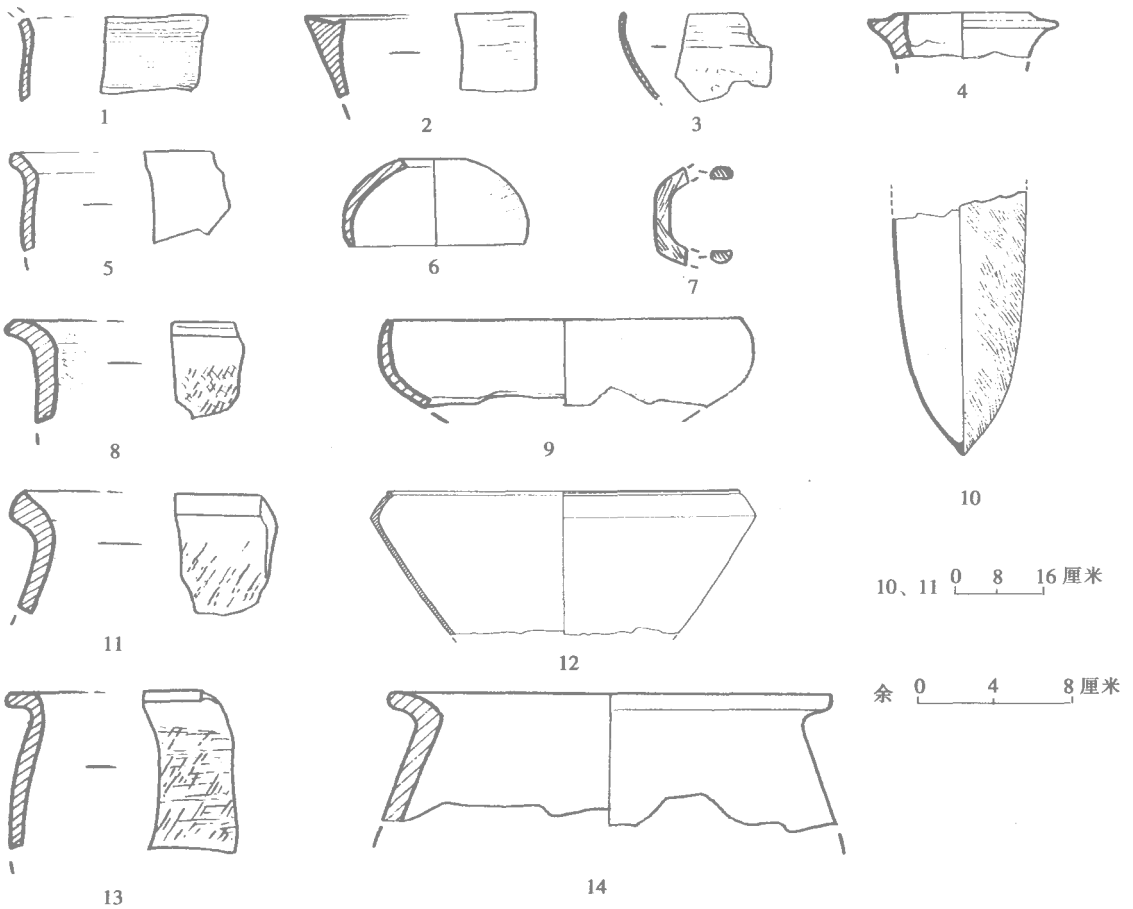

图七　F2、T1①、T2①内出土器物

1、2. 盆（T1①：6、7）　3. 夹砂钵（T1①：8）　4. 尖底瓶口沿（T1①：3）　5、8、11、13、14. 罐（T1①：12、10、9、11、1）　6 钵形器（T1①：2）　7. 陶环（T1①：5）　9 钵（T1①：4）　10. 尖底瓶（F2：1）　12. 折肩瓮（T2①：1）

钵形器　T1①：2，敛口，尖唇，弧腹，底部有圆孔，腹部有稀疏划痕。口径 8.8 厘米，底径 3.6 厘米，高 4.4 厘米（图七，6）.

盆　T1①：6，红色；口沿已残，沿下饰细密的横绳纹。残片高 4.4 厘米（图七，1）。T1①：7，红色，平沿略凹，尖唇，素面。残片高 3.6 厘米（图七，2）.

折肩瓮　T2①：1，陶色不纯，红灰相间；敛口，折沿，方圆唇，折肩。口径 65.6 厘米，残高 27.6 厘米（图七，12）.

陶环　T1①：5，多角形，表面有规整的斜向纹痕，剖面为半圆形。残存宽 5 厘米（图七，7）.

夹砂陶　夹砂器物有罐、钵。

罐　T1①：1 褐陶，束颈，折沿，方圆唇，素面，器表磨光。口径 23.2 厘米，残高 7.2 厘米（图七，14）. T1①：9，红褐陶，束颈，仰折沿，方唇略鼓，器表饰细绳纹。残高 6.8 厘米（图七，11）。T1①：10，夹砂红褐陶，侈沿，尖圆唇。器腹饰不甚清晰的交错细绳纹。残片高 5.6 厘米（图七，8）。T1①：11，红褐陶，平折沿，方唇，腹略鼓，饰交错细绳纹。残片高 8.6 厘米（图七，

13)。T1①：12褐陶，仰折沿，圆唇，素面。残片高5.2厘米（图七，5)。

钵　T1①：8，红褐陶，口微敛，斜腹。残高6厘米（图七，3)。

4. 第4层出土器物

第4层仅出有少量的陶片，也可分为泥质陶和夹砂陶两种。

泥质陶　泥质陶呈橘红色，可分为尖底瓶、钵、盆和彩陶片。

尖底瓶　仅存底部，T2④：2，锥状底，饰交错细绳纹。残高6.6厘米（图八，12)。T1④：1，锥状底，有泥条盘筑的叠痕。饰斜向细绳纹。残高4.4厘米（图八，13)。

钵　器表经磨光，素面，敛口，鼓腹，有的口沿饰一周黑彩。T2④：12，口微敛，口沿黑彩略宽。口径22.8厘米，残高3.6厘米（图八，3)。T2④：1，方圆唇，沿上一周黑彩较窄，鼓腹，器内有刮痕。口径22.4厘米，残高6厘米（图八，5)。T2④：5，鼓腹，口沿上饰黑彩。口径20厘米，残高3.6厘米（图八，10)。T2④：11，素面。口径23厘米，残高6厘米（图八，9)。

盆　T1④：2，红色，叠唇，素面。残片高4.8厘米（图八，7).

彩陶片　残片外表经磨光，口沿残片上均饰一周黑彩，图案由三角纹、横线纹、圆点纹等组成。

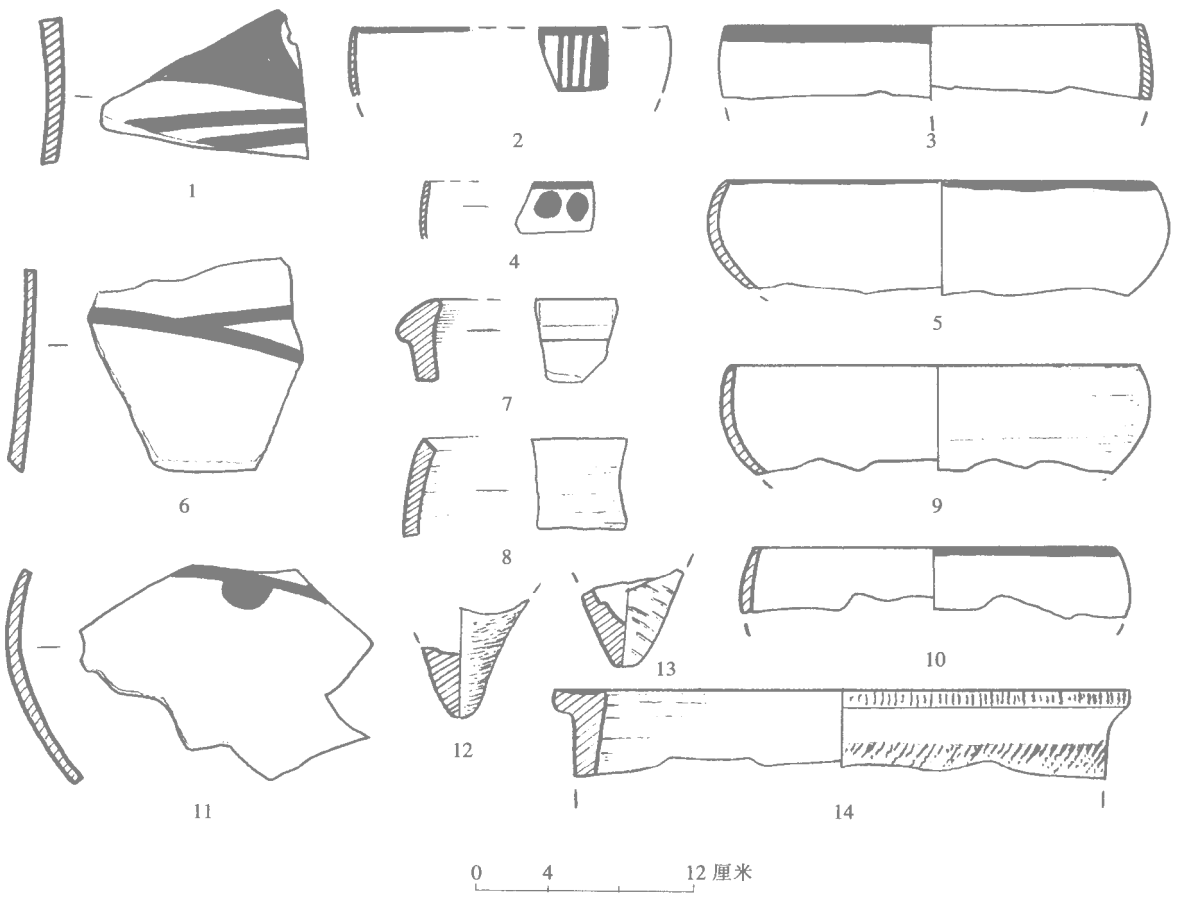

图八　T1、T2内④层出土器物

1、2、4、6、11. 彩陶纹样（T2④：6、8、4、3、7）　3、5、9、10. 钵（T2④：12、1、11、5）　7. 盆（T1④：2）
8. 夹砂盆（T2④：10）　12、13. 尖底瓶底（T2④：2、1）　14 罐（T2④：9）

T2④：4，绘圆点纹，残片高 2.8 厘米（图八，4）．T2④：7，绘横线、圆点纹，残片高 6 厘米（图八，11）．T2④：8 三角形线纹，残片高厘米（图八，6）．T2④：3，绘竖线纹，残片高 3.6 厘米（图八，2）．T2④：6，绘三角、横线纹，残片高 4 厘米（图八，1）．

夹砂陶　夹砂器物仅盆和罐两类。

盆　T2④：10，红褐陶；敛口，斜唇，素面。残高 5.2 厘米（图八，8）。

罐　T2④：9，灰陶；折沿，沿面略凹，方唇，口沿及器身上饰细绳纹。口径 33.6 厘米，残片高 5.2 厘米（图八，14）．

三、结语

1．沟堡遗址两座房址均开口于第 2 层下，第 3 层其实就是该房址内的堆积，其出土遗物的特征与第 1 层的同类器物基本相同。第 4 层陶片色偏红，多彩陶，和第 1 至第 3 层遗存在年代上似有差别，但因出土器物太少，无法分期。微小的差异，无损于对整个遗址的性质的认识，它们应属于同一个考古学文化先后发展的不同阶段，皆属于典型庙底沟文化的范畴。

从器物特征看，F1 内的盆形瓮 F1：2 和柳林杨家坪的 F1：4、离石吉家村的 F1:5〔1〕相似，束颈罐 F1：6 和西阴村的 H26：3〔2〕类同；折沿罐 F1：15 折沿尖唇的作风分别和南卫采集器 24〔3〕相若；釜形罐 F1：6 的上半部和北橄 T5②：2〔4〕的釜上半部形制相近，其间存在一定的渊源关系；尖底瓶口沿 T1①：3 内唇萎缩，双唇几近齐平，和南卫第一阶段采集器 7〔5〕近似。南卫第一阶段属庙底沟晚期遗存，F1、F2 的年代与之接近，沟堡遗址 1 至 3 层当在庙底沟文化晚期阶段。4、5 层出土器物太少，暂不作讨论。

吕梁地区至今尚未见到在晋南等地的庙底沟文化中习见的釜、灶，或许是庙底沟文化在北扩的过程中对一部分器物作了因地制宜的改造，北橄四期的釜和沟堡 F1 内的釜形罐，演变关系显而易见，这大概就是庙底沟文化在吕梁山的南端保留下来的对釜的某些记忆吧。沟堡遗址庙底沟晚期泥质陶器物朴素无华，与晋南同时期遗址绘有鲜艳的纹饰的泥质陶器有显著区别，这应是它的一个地方特点。

2．这次发掘最重要的发现是房址 F1。该房址虽然残破，但出土的十余件器物提供了钵、敛口瓮、盆形瓮、釜形罐等一组较为完整的器物组合形式，特别引起注意的是与之同出的还有一件筒状人面形器物。

吉县境内地形破碎，沟壑纵横，沟堡遗址地处黄河岸边，由于地理条件的限制，象沟堡这种在一定的区域内，有水源，宜于居住，适于农耕的小面积遗址只适于小规模的人群居住，小者也就是几户人家。沟堡 F1 中所出人面形器物，贴近东壁置于房内偏北处地面上，陶质疏松，不具备使用功能，不同于以往见诸报道作为实用器附件或装饰的人物雕塑。毫无疑问，这是一件富含宗教寓意、用于祭祀的器物。可以认为沟堡遗址所出的人面形器物提供了一种家内祭祀的模式，从目前考

〔1〕国家文物局等：《晋中考古》，文物出版社，1999 年。

〔2〕山西省考古研究所等：《西阴村史前遗址第二次发掘》，《三晋考古》第二辑，山西人民出版社，1996 年。

〔3〕〔5〕山西省考古研究所侯马工作站：《翼城四遗址调查报告》，《文物季刊》1992 年 2 期。

〔4〕山西省考古研究所：《山西翼城北橄遗址发掘报告》，《文物季刊》1993 年 4 期。

古发现来看，类似于沟堡遗址的人面形器物，宗教寓意明确的遗物并不多见，似乎家内祭祀并没有普及到每个家庭或者还存在其它形式。

与沟堡类似的筒形器在红山文化晚期文化中也有发现，见于红山文化墓葬和祭祀遗址的筒形器目前已发现十余处，这种筒形器，大口，无底，多彩绘。据研究这些遗存的年代大致处于公元前3500～3000年左右。祭祀性陶器的出现是红山文化晚期的特征之一，辽宁阜新县胡头沟红山文化墓地[6]曾揭露出一个大石圈，并且还有排列有序的彩陶筒形罐11个，它们都位于石圆圈的东外侧，并叠压在石圆圈下面，成一排立置，器物的筒口皆残，残口上都覆盖一至三层薄石板，有的器内放河卵石一、二块。沟堡遗址在年代上与红山文化接近，和红山文化筒形器相比，F1所出的人面形器物是另一种形式的筒形器，泥质灰褐陶，底呈喇叭状，无底，出土时器顶也盖一块石板。这决不是偶然的巧合。红山文化在形成发展过程中，和中原地区仰韶文化的联系从来没有中断过。正如有学者所说：“就红山文化陶器而言，……在彩陶中又有具仰韶文化庙底沟类型的简化玫瑰花图案与具当地特征的龙鳞纹图案的结合，表现出红山文化在这一南北文化的交汇中，既不是不同文化间的替代，也不是简单的文化复合体，而是两种文化融为一体。”[7]沟堡遗址F1所出的类似筒形器的人面形器物和红山文化筒形器虽用于不同的祭祀场所，却可能含有某些相似的宗教寓义，这是于无声处文化的渗透。

执　　笔：王京燕　马升
绘　　图：冯九生　畅红霞　张红旗

〔6〕方殿春、刘葆华：《辽宁阜新县胡头沟红山文化玉器墓的发现》，《文物》1994年6期。
〔7〕郭大顺：《论东北文化区及其前沿》，《文物》1999年8期。

清徐都沟遗址发掘简报

山西省考古研究所
清徐县文物事业管理所

2001年4～6月为了配合大运高速工路祁临段的建设，我山西省考古研究所对路段所经过的清徐县都沟遗址进行了发掘。都沟遗址于1953年全省第一次文物普查时发现，属县级文物保护单位。1985年山西大学历史系考古专业对其进行了为期一个月的调查，对遗址的文化面貌取得了进一步的认识，初步认定为仰韶文化和庙底沟二期文化的遗存。本次发掘收获颇丰，现在我们对遗址发掘所得简报如下。

地理位置、环境

都沟遗址位于太原市清徐县马峪乡都沟村西北约500米。遗址背靠吕梁山支脉庙前山，地处山前缓坡地带，海拔900米。遗址西北高东南低，东部80米处有一条名叫都沟河的季节河由西北向东南流入汾河支流瓷窑河（图一）。

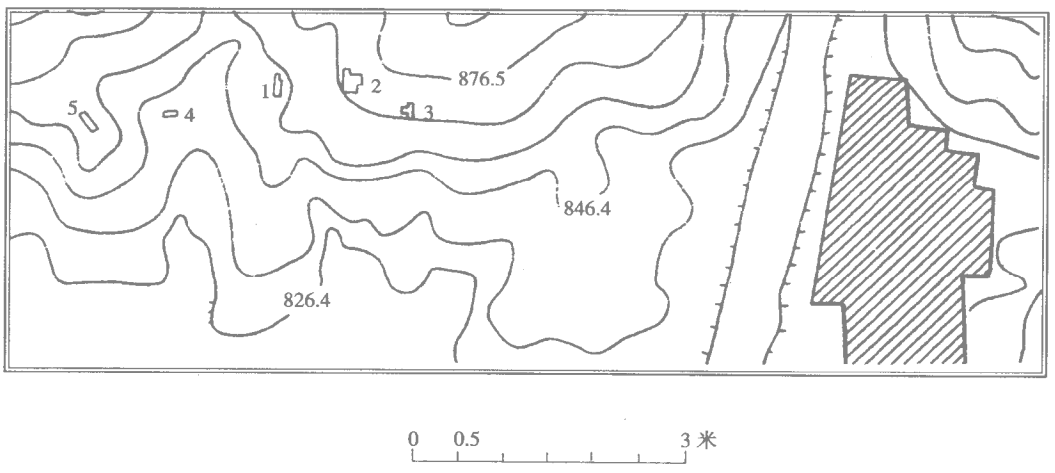

图一　都沟遗址位置与发掘区分布图

二、文化堆积和遗址分期

本次发掘在山前隔沟向望的台地上分为五个区布方，采用 5×5 的探方。Ⅰ区共布方 17 个，南北向，总发掘面积 428.45 平方米（含扩方）；发现窖穴 1 座，房子 1 座，灰坑 7 座，灰沟 1 个，明清墓葬 10 座，晚期扰坑 3 个。Ⅱ区布探沟 1 个，南北向，总发掘面积 61.6 平方米（含扩方）发现灰坑 2 座，灰沟 1 个，窑址 2 座，晚期扰坑 1 个，火葬墓 1 座。Ⅲ区共布方 7 个，发掘面积 175 平方米；发现灰坑 1 座，晚期扰坑 1 个，墓葬 1 座。Ⅳ区共布探方 8 个，南北向，发掘面积 200 平方米；发现灰坑 9 座，灰沟 3 个。Ⅴ区随地形布方，方向北偏西 60 度，共布探方 10 个，发掘面积 250 平方米；发现灰坑 1 座。在Ⅰ、Ⅱ、Ⅳ区遗存最为丰富，一般堆积厚度在 1 米左右，局部厚度可达 2～3 米。除了少数的明清家族墓以外，其余均属新石期时代遗存。遗存的特点是灰坑比较密集，文化层被其打破，灰坑之间少有打破、叠压关系；只能根据典型陶器特征、陶器组合的差异将所得遗迹、遗物进行初步的分期并加以介绍。Ⅰ区的 T103～T131 西壁的剖面图基本上可以反映出都沟遗址的早晚文化堆积层位关系。这四个探方依土质土色可分为两层（图二）。

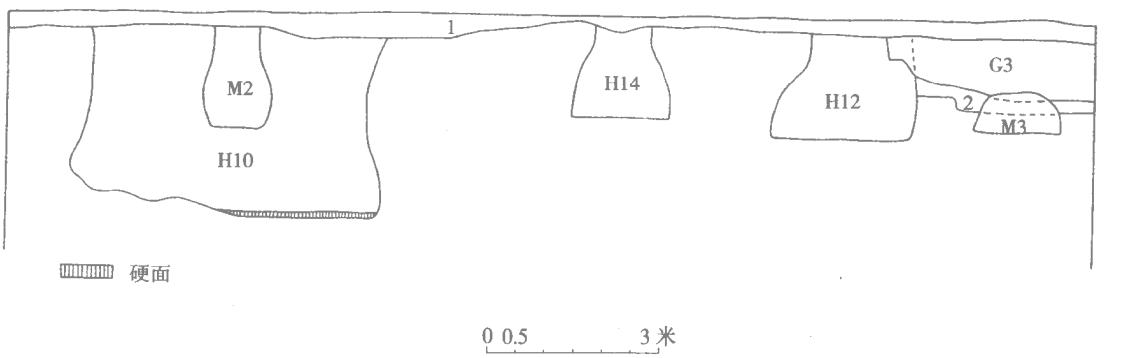

图二　Ⅰ区 T103～T131地层剖面图

第 1 层：耕土层，黄褐色，比较松软。厚约 0.1～0.45 米。此层是近现代层。

第 2层：文化层，灰黄色，比较紧密。厚约 0.25～0.30 米。内含有丰富的陶片。

第 2层在Ⅰ区的个别探方中有分布，打破的该层的 H12 和 G3 与其文化内含相同。因为该遗址中没有典型的地层和器物组合的变化差异，仅依据器物组合和典型器物的特征将其分为三期。

三、第一期文化遗存

第一期遗存中没有发现遗迹，仅在晚期的遗迹中发现有少量的早期遗物。遗物主要以陶器为主，也有少量的陶、石质工具。按质地，陶器分为夹砂和泥质两类，彩陶全部都是经过澄虑的陶土制成，泥质陶的器类绝大部分是盆，有少量的钵和施加线纹的双唇口的尖底瓶。盆和钵上大都施加黑彩，在钵上还出现了少量白彩。彩陶图案基本上由直线、曲线、圆点、弧线三角及半月形构成图案，还见由写实的蛙纹，构图精美，线条流畅（图三）。所施加的纹饰大多在器物的肩部或器物的上部；夹

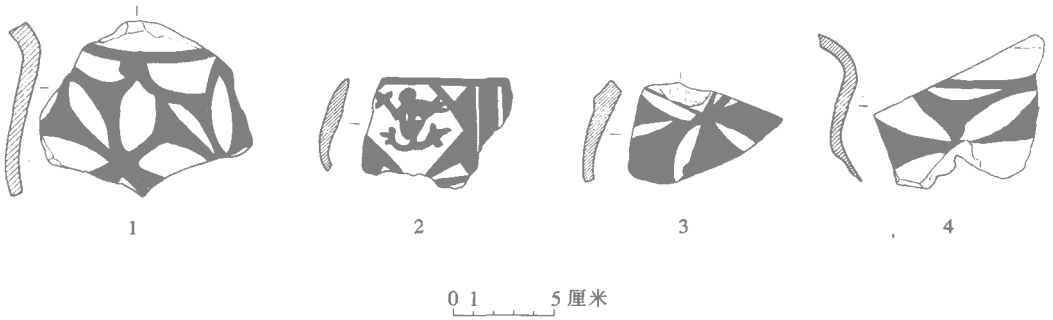

图三　第一期文化遗存的彩陶纹样

1．彩陶罐（T511H1：3）　2．彩陶钵（T113H11：1）　3．B型彩陶盆（T432②：2）　4．A型彩陶盆（T132H6②：3）

砂陶分两类，绝大部分是灰褐陶，中间夹杂有大量的石英和小石子；一类陶器表面制做较光且有附加泥饼，另一类表面施加浅细的线纹，器口有多道附加堆纹，器口有的加工成锯齿状，颇具特色。

陶器的制作方法均为泥条盘筑法，基本成型后在用慢轮加工修整。器物口沿上贴附泥条的现象比较少。下面依据陶质介绍所发现的陶器。

1．夹砂陶器

有折沿深腹罐、鼓腹罐、直壁缸、敛口瓮、尖底瓶等。

折沿深腹罐　依唇的变化分为两型。

A型　折沿，深腹。

T403H3：4，夹砂红褐陶。侈沿较宽，尖圆唇，敛颈，鼓腹，应是平底。素面，火候不高，陶色不匀。口径26厘米（图四，5）。

T421G2：26，夹砂红褐陶。圆唇外起凸棱，侈口，折沿、弧腹，应是平底。口部略有磨光。口径28厘米（图四，6）。

T403H3：1，夹砂灰黑陶。敞口，宽沿，斜直外伸，敛颈、弧腹，应是平底，器表略有磨光。口径24厘米（图四，7）。

T432G3：3，夹砂红褐陶。敛口，尖圆唇，口沿外侈，向外斜伸。束颈，圆肩，应是平底。口径18.4厘米（图四，1）。

B型　折沿，深腹，尖圆唇，唇上有浅凹槽。

T403H3：2，敛口，折沿较宽；鼓腹，下腹不明，应是平底。颈下残存有圆形泥饼两枚，通体饰浅细绳纹。口径30厘米（图四，8）。

T421G2：25，夹砂灰褐陶。侈沿，弧腹，应是平底，器物口沿用泥条盘筑法套接上，再用慢轮加工而成。口径22.4厘米（图四，4）。

Ⅱ区G2：14　夹砂灰褐陶。口沿外侈，向外斜伸，鼓腹，应是平底。口径22厘米（图四，2）。

T421②：6，夹砂灰褐陶。斜折沿，敛口，鼓腹，应是平底；火侯不高，陶色不匀。口径20厘米（图四，3）。

鼓腹罐　依唇的变化分为三型。

A型　T432G3：10，夹砂灰黑陶。方唇，敛口，溜肩，鼓腹，应是平底。口沿部有一周较细的

需要全本请访问 www.ertongbook.com